SFA BENELUX

Shaking up water

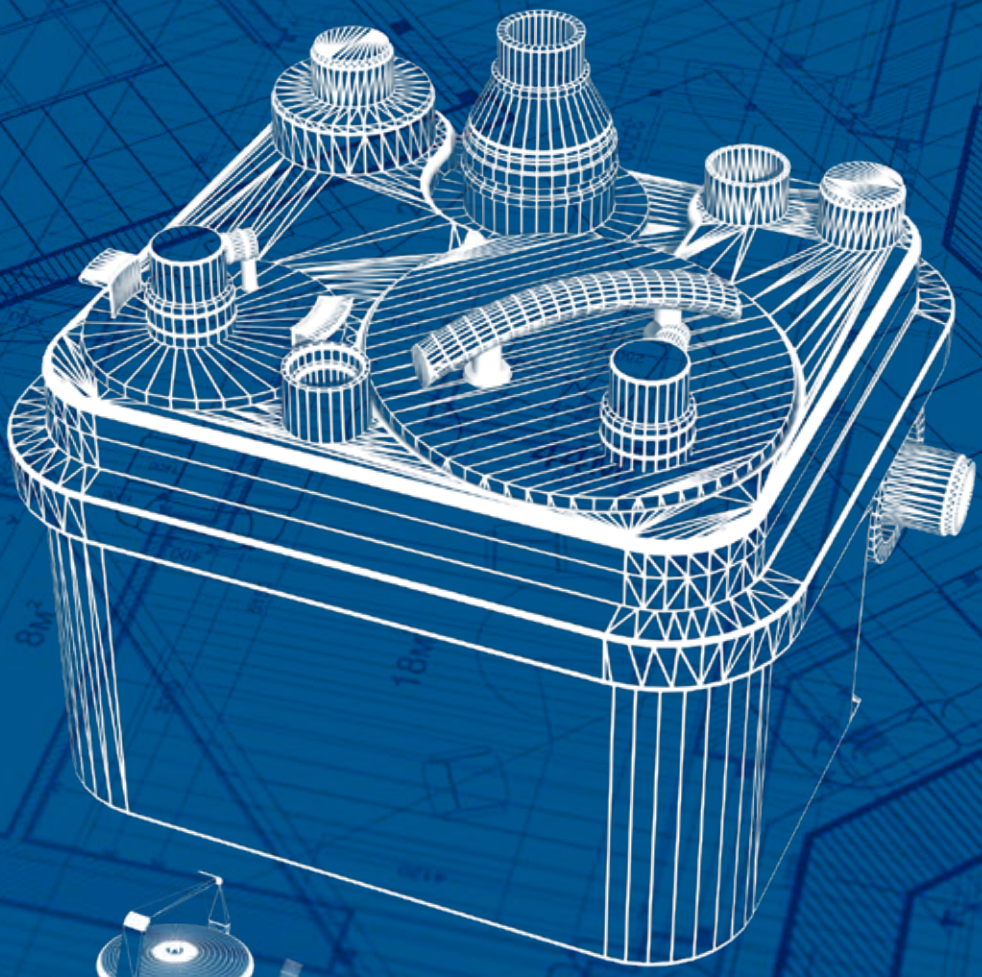

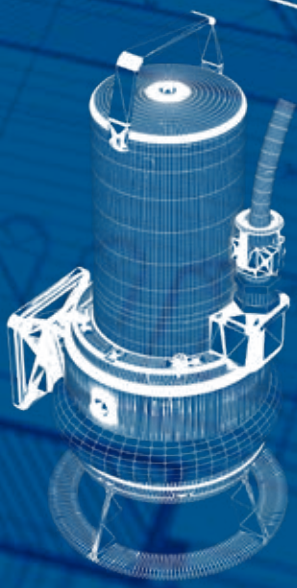

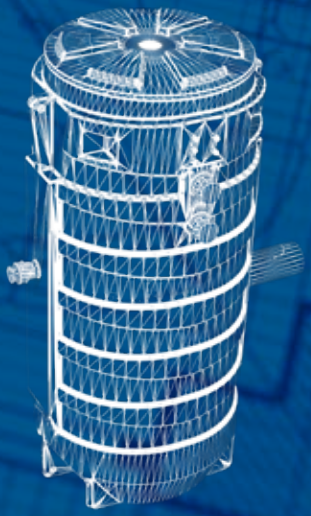

CATALOGUS

2022-2023 POMPEN & OPVOERINSTALLATIES

Inhoud

4 | Made in Europe
6 | De SFA Group
10 | Een compleet gamma
11 | Keuzehulp
15 | SFA PumpSelect
96 | Productoverzicht
98 | Contact

20 | Sanicom 1
22 | Sanicom 2
24 | Sanicubic 1 WP
26 | Sanicubic 2 Classic/Pro
28 | Sanicubic 1 VX NIEUW 2022
30 | Sanicubic 2 VX
32 | Sanicubic 1 GR
34 | Sanicubic 2 GR
36 | Sanicubic 1 SC
38 | Sanicubic 2 SC
40 | Accessoires

46 | Sanifos 110 ZPK 40 AV NIEUW 2022
48 | Sanifos 110 GR
50 | Sanifos 280 ZPK 40 A / Steel 50 A NIEUW 2022
52 | Sanifos 280 GR/VX
54 | Sanifos 610 GR/VX
56 | Sanifos 610 SLD
58 | Sanifos 1300 Steel 50 A NIEUW 2022
60 | Sanifos 1300 GR/VX
62 | Sanifos 1600/2100/3100
64 | Control Box
65 | Aqua XL - Deksels
66 | Accessoires

70 | Sanisub 400
72 | Sanisub ZPK
74 | Sanisub S ZPK
76 | Sanipuddle
78 | Sanisub Steel & noodkit
80 | Sanipump ZPG 71
82 | Sanipump GR/VX
84 | Sanipump ZFS 71
86 | Sanipump SLD 700
88 | Accessoires

92 | Sanigrease T 24
93 | Sanigrease T
94 | Sanigrease S

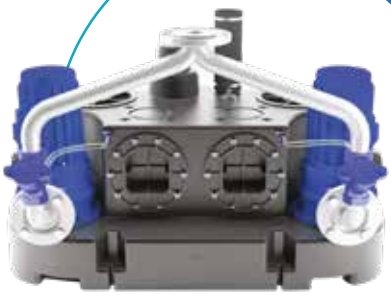

16

OPVOERINSTALLATIES
VLOER

41

OPVOERINSTALLATIES
ONDERGRONDS

68

LOSSE POMPEN

90

SANIGREASE
VETVANGERS EN VETAFSCHEIDERS

DE UITMUNTENDHEID VAN **MADE IN EUROPE**

Met productie vestigingen in Frankrijk en Duitsland, worden SFA producten in Europa vervaardigd. Sinds 1958 is de beroemde Sanibroyeur midden in het Franse Brégy gevestigd op een terrein van meer dan 8 hectare, en heeft het een grote naamsbekendheid. Elke dag werken zo'n 300 medewerkers hard om de slogan "SFA and it's easy" tot leven te brengen. In de loop der jaren is deze vestiging, na belangrijke investeringen, uitgegroeid van een eenvoudige assemblagebasis tot een volwaardig, bijna autonoom productiecentrum.

PRODUCTIE VAN COMPOSIET EN RUBBER ONDERDELEN

De kunststoffen afdeling bestaat momenteel uit 33 machines met in totaal 760 matrijzen. De lijn is volledig geautomatiseerd, van het transport van de kunststof vlokken van de silo's naar de machines, tot de output van de producten.

WIKKELING & MOTORFABRICAGE

SFA heeft wikkeling en motorassemblage geïntegreerd sinds 1960. Volledig gerobotiseerd, controleert een digitale camera een deel van de onderdelen om een maximale kwaliteit tijdens het productieproces te garanderen.

ONDERDELEN MONTAGE

Een ingenieuze combinatie van robots en mensen, de onderdelen worden met de hand geassembleerd door operatoren voor het nauwgezette werk of door robots voor de moeilijkst te transporten of monteren delen.

TEST EN ONTWERPBUREAU

SFA-producten worden ontworpen en ontwikkeld in het eigen laboratorium op de productie site. Daarna is uiteraard niets beter dan testen om de goede werking en de lange levensduur van de producten te garanderen.

LOGISTIEK

Verzendingen worden uitgevoerd vanuit Brégy. Onze infrastructuur stelt ons in staat SFA-producten wereldwijd te verzenden.

VERVAARDIGING VAN PRINTPLATEN

Om een betere kwaliteit te garanderen, heeft SFA de productie van haar printplaten sinds enkele jaren geïntegreerd in haar vestiging in Brégy. Deze worden vervolgens geassembleerd door de operatoren.

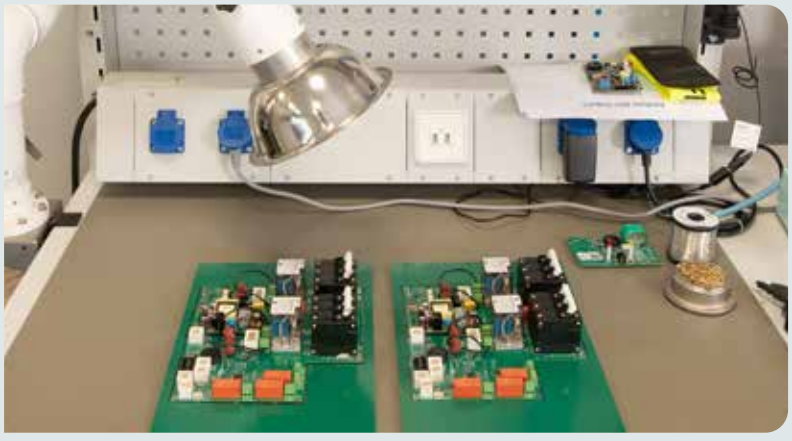

SFA ACADEMY

Een showroom van bijna 300 m^2, grenzend aan een trainingsruimte van 40 m^2 voor SFA Academy opleidingen. Toegankelijk op afspraak voor professionals (distributeurs, installateurs, klanten, enz.).

In deze Franse showroom worden een vijftigtal SFA-producten belicht, waaronder 6 in bedrijf: Sanifloor +, Sanipro Xr Up, Saniflush, Sanismart, Sanicompact Pro, Sanicompact C43. Ook het gamma van boven- en ondergronse opvoer-installaties, dompelpomen en vetvangers en afscheiders is er tentoongesteld. Contacteer uw SFA Benelux vertegenwoordiger voor meer informatie.

DE SFA GROUP:
WERELDLEIDER IN SANITAIR

Al meer dan 60 jaar zetten de bedrijven van de SFA Group zich in om zakelijke en particuliere klanten in hun dagelijks leven steeds meer sanitair comfort te bieden. Wat ze bieden, gaat veel verder dan gewoon technologische knowhow: ze bieden inventieve, betrouwbare oplossingen die gemakkelijk te implementeren zijn.

EEN INTERNATIONALE GROEP

De SFA Group is gevestigd in 27 landen op 5 continenten en blijft zich internationaal uitbreiden via allianties met professionals in de sector. Die worden geselecteerd en zorgvuldig opgeleid om de reputatie van de prestaties, kwaliteit en service van de internationale groep hoog te houden.

Duitsland
Oostenrijk
België
Spanje
Frankrijk
Ierland
Italië
Luxemburg
Nederland
Portugal
Polen
Tsjechië
Roemenië
Verendigd Koninkrijk
Zweden
Zwitserland
Turkijke

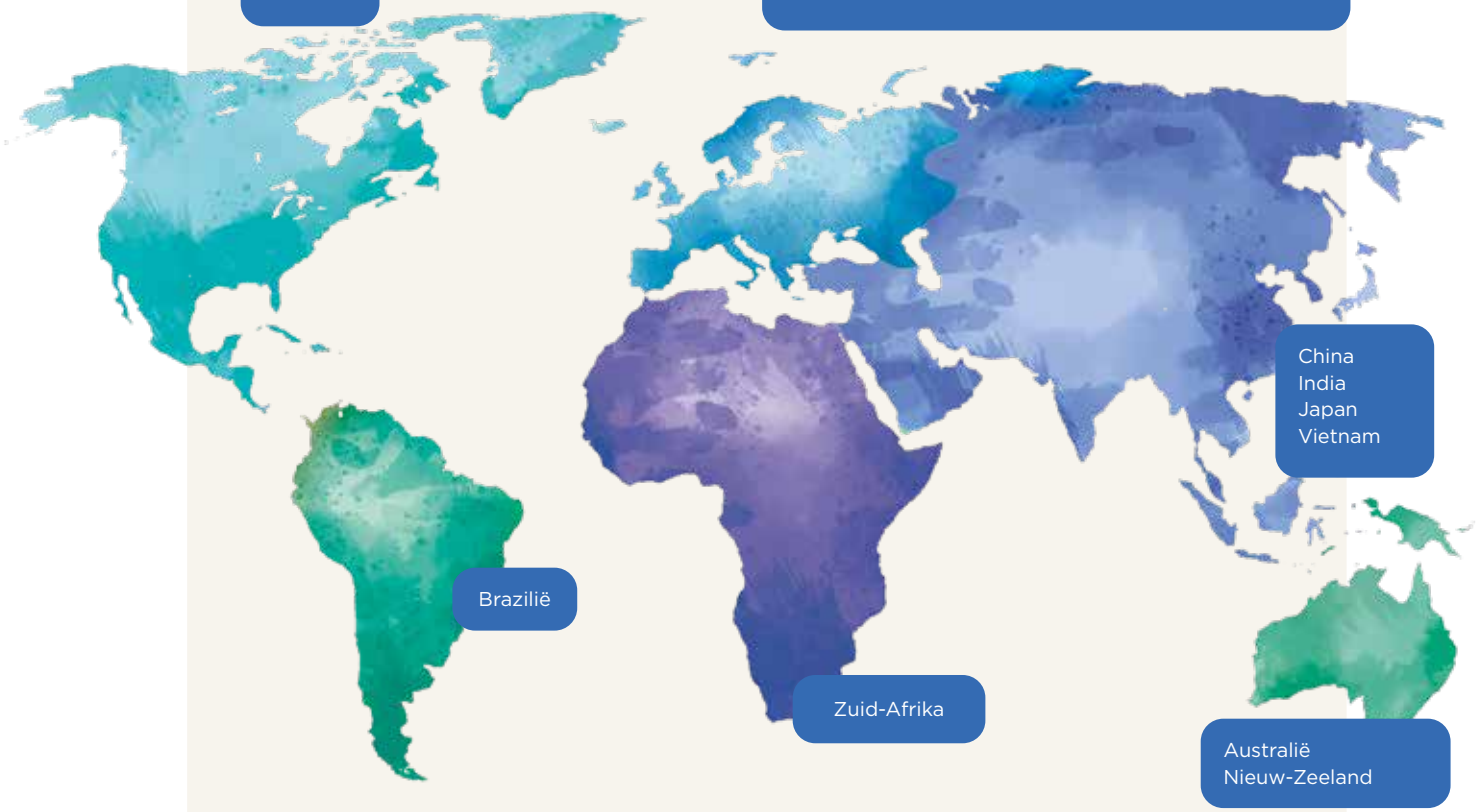

+ DE VELE EXPORTLANDEN

Cyprus, Malta, Noorwegen, de Baltische Staten, Kroatië, Israël, Oekraïne, Bulgarije, Midden-Oosten, overzees Frankrijk, Algerije, Marokko, Tunesië, Egypte, Griekenland, Soedan, Finland, West-Afrika...

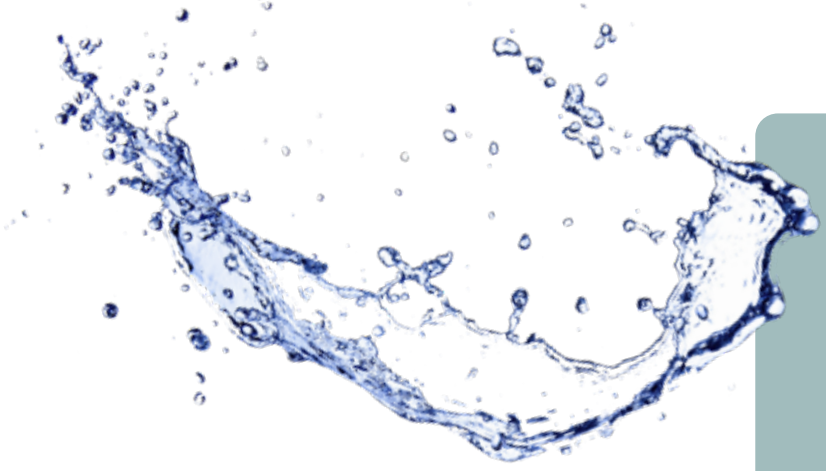

HET HANDELSMERK VAN DE SFA GROEP!

Deze houding en insteek resulteerden in 1958 in de introductie van de eerste Sanibroyeur. Dit geniale concept heeft de binnenhuisarchitectuur wereldwijd voor altijd veranderd. De kennis van pompoplossingen is door de jaren heen ingezet en in een groot aantal sectoren een waardevol hulpmiddel gebleken.

DE SFA GROEP HEEFT ZICH TOEGESPITST OP **4** WERKTERREINEN

- **Pomp oplossingen voor huishoudens,**
- **Pomp oplossingen voor bedrijven,**
- **Apparatuur voor douche, balneotherapie en Spa's,**
- **Waterzuivering.**

VISIE & PERSPECTIEVEN

De activiteiten op het gebied van pompen en afvoerstations illustreren duidelijk het beleid voor externe groei van de groep.

Dit beleid wordt methodisch ingezet om de waarde van de knowhow en mensen veilig te stellen en te vergroten. Dankzij deze aanpak kan een homogeen, krachtig geheel neergezet worden, met een zeer groot groeivermogen.

Door samen te werken met een technisch expert als Zehnder Pumpen, erkend en gewaardeerd op zijn markt en een wereldspeler die aanwezig is in meer dan 70 landen, schept SFA de voorwaarden om zijn innovatiecapaciteit te ontwikkelen, zijn industriële installaties te versterken en een sterke groei in dit segment te verzekeren.

1958
Oprichting van SFA en de eerste fecaliënvermaler/ overname Europelec

1970
Uitbreiding van verkoop-activiteiten in Europa en Noord-Amerika

1988
Overname van Kinedo

1990
De fabrieken worden ISO-gecertificeerd

2019
Overname van Zehnder Pumpen

2020
Nieuwe vormgeving - Overnamen van Format en Aquaturbo Systems

2022
Realisatie van twee nieuwe vestigingen: India en Vietnam

ONZE SOCIALE BEDRIJFSVERANTWOORDELIJKHEID

ONS DOEL: HET ONTWERPEN EN PRODUCEREN VAN HUISHOUDELIJKE EN PROFESSIONELE OPLOSSINGEN OVERAL WAAR WATER STROOMT.

In 2016 besloot het management van SFA dat het nu absoluut noodzakelijk was om het bedrijf te betrekken bij een aanpak op het gebied van **maatschappelijk verantwoord ondernemen** om het hoofd te bieden aan nieuwe uitdagingen op het gebied van communicatie, human resources en naleving van regelgeving.

De toewijding van SFA aan maatschappelijk verantwoord ondernemen (MVO) weerspiegelt onze doelstellingen om een **duurzame en verantwoorde groei** van onze activiteiten na te streven en om **sociale en ecologische uitdagingen** aan te gaan door onze klanten inventieve oplossingen te blijven bieden om aan hun verwachtingen te voldoen.

Onze inventieve benadering van productoplossingen en merkcreatie begint en eindigt met **kwaliteit** en **diensten**.

De productoplossingen van SFA worden in onze branche en daarbuiten algemeen erkend als best practice. Bij belangrijke milieukwesties, zoals het gebruik van ecologisch verantwoorde reflexen vanaf de ontwerpfase en het verminderen van afval, zetten we onszelf in om niet alleen onze eigen prestaties te verbeteren, maar ook om de lat hoger te leggen voor anderen, inclusief onze leveranciers.

SOCIAAL ENGAGEMENT EN SPONSORING

In 2021 schonk de SFA Group drie AquaHome-systemen aan Cambodja, in samenwerking met Planet Water Foundation. Hierdoor beschikken nu drie van de armste gezinnen in Siem Reap voor het eerst over schoon water en verlichting.

Sinds 2018 steunt SFA de organisatie "Une Villa en Urgence" op Wereld-toiletdag door producten te doneren die worden gebruikt om oude gekoelde vrachtwagenopleggers via re-integratieworkshops om te vormen tot comfortabele noodaccommodatie voor de Franse daklozen.

MVO-BEOORDELING DOOR ECOVADIS

De SFA Group heeft een Bronzen Medaille voor Maatschappelijk Verantwoord Ondernemen ontvangen van EcoVadis, 's werelds meest betrouwbare aanbieder van duurzaamheidsbeoordelingen voor bedrijven.

De beoordeling door EcoVadis is gebaseerd op internationale duurzaam-heidsnormen, waaronder het Global Reporting Initiative, het Global Compact van de Verenigde Natie en ISO 26000, en bestrijkt 200 uitgavencategorieën en meer dan 160 landen.

SFA Group werd beoordeeld op basis van een duurzaamheidsscorekaart die de prestaties illustreert aan de hand van 21 indicatoren in vier hoofdcategorieën:

- **MILIEU,**
- **ARBEID EN MENSENRECHTEN,**
- **ETHIEK,**
- **DUURZAME INKOOP.**

SFA ONDERSTEUNT U DAGELIJKS

DIENST NAVERKOOP

EEN TECHNISCHE VRAAG?

CONTACTEER ONS

+31 (0)475 487 100

EEN LANDELIJK NETWERK VAN
SERVICE PARTNERS

EIGEN TECHNISCHE DIENST
AAN HUIS

EXCLUSIEVE DIENSTEN

Intuïtieve en gebruiksvriendelijke documentatie om professionals bij hun dagelijkse werk te ondersteunen

ONTDEK ONZE NIEUWE WEBSITE ALTIJD TEN DIENSTE VAN PROFESSIONALS!

Een website die meerdere diensten aanbiedt

- Product video's
- Selectiegids en projectkiezer
- Technische en commerciële documentatie

www.sanibroyeur.info

Een compleet gamma
van opvoerinstallaties

SFA biedt een breed assortiment opvoerstations voor al uw projecten: opvoerstations voor grijs water, zwart water of regenwater, boven- of ondergronds te plaatsen, in eenfasige of driefasige uitvoering. De prestaties van onze producten zijn aangepast aan al uw opvoerbehoeften.

Onze **bovengrondse** opvoerinstallaties

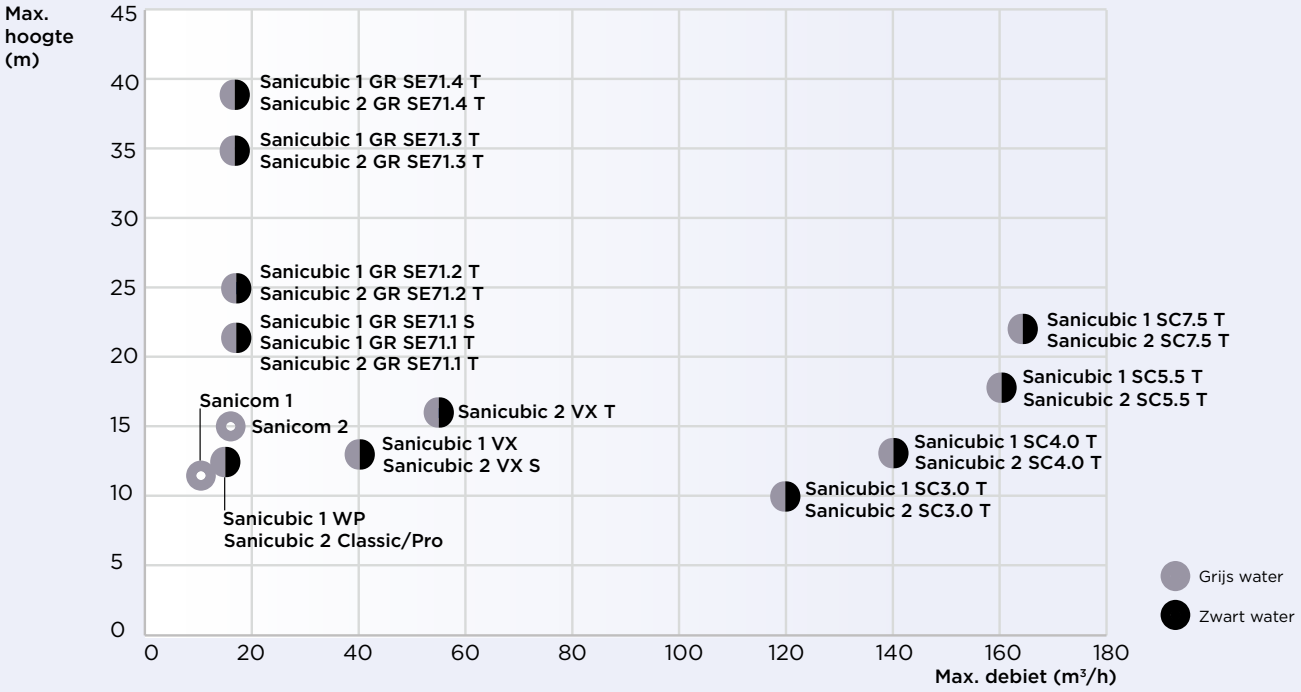

Onze **ondergrondse** opvoerinstallaties

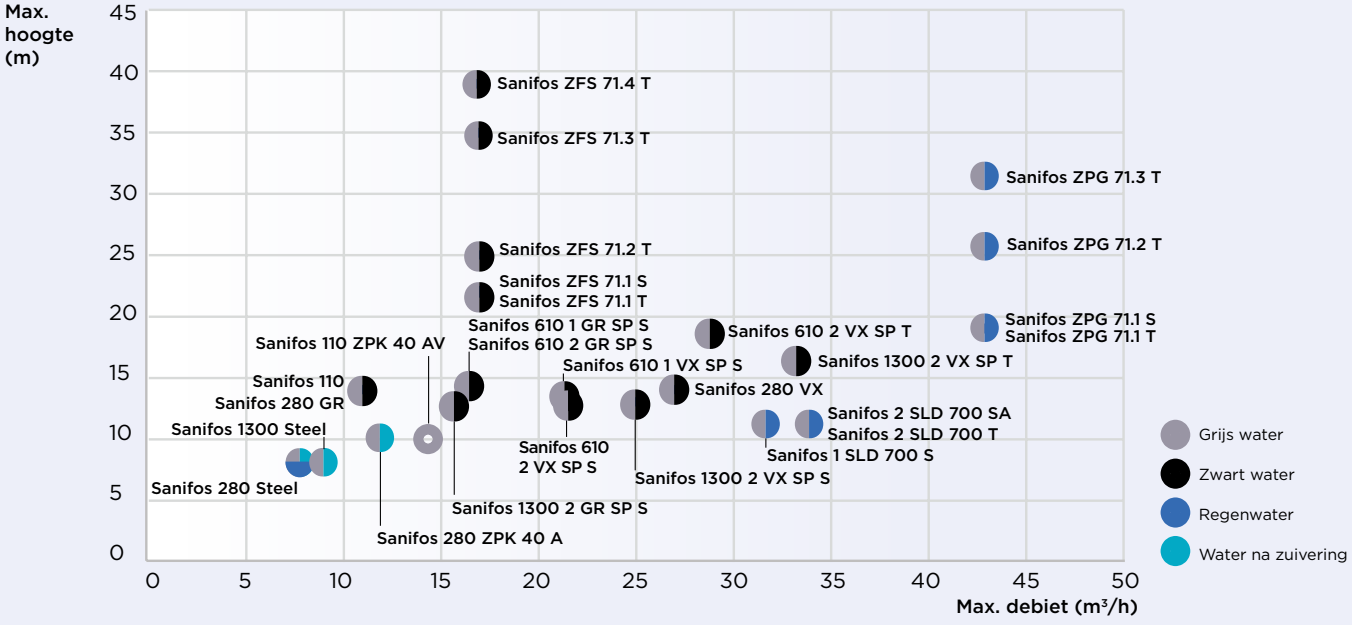

De getoonde gegevens komen overeen met de maximale waarden van hoogte en debiet.

Keuzehulp voor opvoerinstallaties

1 Bepaal het nodige debiet (Q)

Hiermee wordt de hoeveelheid water bedoeld dat moet worden afgevoerd in verhouding tot het

- type en aantal apparaten dat op de afvoerunit is aangesloten. Met het debiet kan een volume per tijdseenheid worden gemeten.
- Het debiet wordt uitgedrukt in kubieke meter per uur (m^3/u) of in liter per seconde (l/s).

Schatting van het debiet

Aantal woningen* *Gebaseerd op 1 woning met: 1 toilet, 1 bad, 1 douche, 1 wastafel, 1 spoelbak, 1 wasmachine, 1 vaatwasser	Debiet
1 woning (1 tot 3 bewoners)	**2,5 m^3/h**
Tot **2 woningen** (4 tot 6 bewoners)	**5 m^3/h**
Tot **4 woningen** (7 tot 9 bewoners)	**10 m^3/h**
Tot **6 woningen** (10 tot 12 bewoners)	**15 m^3/h**

2 Bereken de totale manometrische hoogte (TMH)

De TMH is de druk die de pomp moet leveren tussen het aanzuig- en opvoerpunt.

$$TMH = H_{géo} + H_v$$

- $H_{géo}$: Geometrische hoogte.
  Dit is de opvoerhoogte uitgedrukt in meters tussen het laagste punt van de opvoerinstallatie en het riool niveau.
- H_v : De totale drukval in de opvoerleiding, uitgedrukt in meters waterkolom.
  Er bestaan 2 types terugval
  - Wrijving van vloeistof tegen de wanden van de opvoerleiding
  - Afwijkingen in de leidingen (bochten,terugslagkleppen enz.)

  De Hv berekenen:

H_v = drukval coëfficiënt
x
totale lengte van de afvoerleiding

Tabel Geschat coëfficiënt drukval

Debiet in m^3/h	Buisdiameter pvc-druk							
	DN32 36,2 / 40	DN40 45,2 / 50	DN50 57 / 63	DN65 67,8 / 75	DN80 81,4 / 90	DN100 101,6 / 110	DN125 129,2 / 140	DN150 147,6 / 160
2	0,011							
3	0,022	0,008						
4	0,037	0,013						
5	0,054	0,019	0,006					
6	0,075	0,026	0,009					
7	0,099	0,034	0,011					
8	0,126	0,043	0,014	0,006				
9		0,054	0,018	0,008				
10		0,065	0,021	0,009				
12		0,090	0,029	0,013	0,005			
15			0,044	0,019	0,008			
20				0,032	0,013	0,005		
25				0,048	0,020	0,007		
30					0,028	0,010		
40						0,016	0,005	
50						0,024	0,008	
60						0,033	0,01	0,006
70						0,044	0,014	0,007
80						0,056	0,018	0,009
90							0,022	0,011
100							0,026	0,014
120							0,037	0,019
150								0,029

3 De installatie kiezen

Eens de TMH en het debiet Q zijn bepaald, kan aan de hand van de typische curve de geschikte installatie bepaald worden in functie van de behoefte: bovengronds Sanicubic, ondergronds Sanifos.

Praktisch voorbeeld: Op een installatie moeten 2 woningen worden aangesloten

Het station moet afvalwater over een hoogte van 4 meter en een lengte van 10 m opvoeren door pvc-buizen met een externe diameter van 50 mm.

1. ***Geschat debiet:*** *voor 2 woningen geschat op* ***5 m^3/u****.*
2. ***Berekening TMH:*** *$H_{géo}$ = 4 m HV = 0,019 x 10 m = 0,19 m, TMH = 4 m + 0,19 m =* ***4,19 m***
   Het station moet dus aan de volgende criteria voldoen: TMH = 4,19 m en debiet = 5 m^3/u
3. ***Keuze:*** *Onze klant wenst een opvoerinstallatie in te graven in zijn tuin. Het gamma SANIFOS komt overeen met zijn behoefte. Zijn installatievereisten komen neer op een tank van 280 liters. De analyse van de pompcurve van de SANIFOS opvoerinstallatie bevestigt ons dat de* ***SANIFOS 280*** *installatie overeenkomt met de behoeftes van de installatie.*

WAAIER TECHNOLOGIE

VAN EXPERTISE TOT PERFORMANCE

Waaiers staan centraal bij de kracht en het debiet van een pomp. Zij zorgen voor een goede circulatie van vloeistoffen en vuil en verzekeren een efficiënte en gecontroleerde afvoer.

SFA innoveert voortdurend om nieuwe technologieën te ontwikkelen die aangepast zijn aan elk type vloeistof, aan elke pomptoestand en zo een optimaal rendement van de pompen en hun duurzaamheid te garanderen.

VERMALER PRO X K2
Sanicubic 1 WP
Sanicubic 2 Classic
Sanicubic 2 Pro/2 Pro Smart
Sanifos 110/280/610/1300
Sanipump GR

VERMALER PRO X K3
Sanicubic 1 GR
Sanicubic 2 GR
Sanifos 1600/2100/3100
Sanipump ZFS 71

GESLOTEN WAAIER
Sanicom 1
Sanicom 2

VORTEX KX V6
Sanicubic 1 VX
Sanicubic 2 VX
Sanifos 280/610/1300

SINGLE CHANNEL
Sanicubic 1 SC
Sanicubic 2 SC

2 KANAALSWAAIER
Sanipump ZPG 71
Sanifos 1600/2100/3100

2 KANAALSWAAIER
Sanipump SLD 700
Sanifos 610

OPVOERINSTALLATIE OP DE VLOER TE PLAATSEN

U BENT GEÏNTERESSEERD IN: O een offerte O een maataanvraag

Uw bedrijf: .....

Naam: .....

Adres: .....

Postcode: ..... Plaats: .....

Telefoon: ..... E-mail: .....

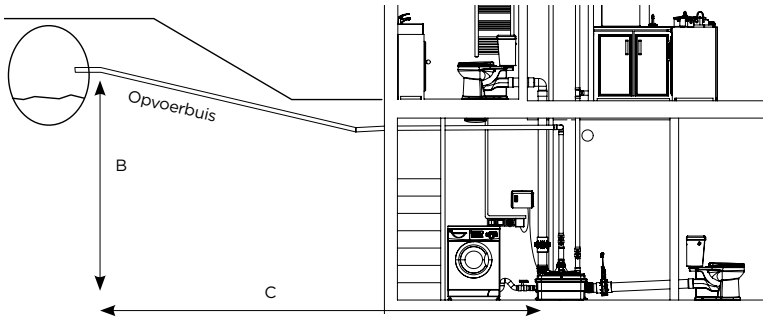

Naam van het project/referentie werf: .....

Geschatte realisatiedatum: .....

Adres: .....

Postcode: ..... Plaats: .....

Aantal eenheden om te installeren:

Toilet(ten)..... Lavabo/Bidet(s)..... Douche(s)..... Bad(en)..... Afwasmachine..... Wasmachine..... Gootsteen..... Vloerafvoer.....

BESCHRIJVING VAN HET PROJECT

Aantal gebruikers: ..... **Aantal pompen:** O 1 O 2

Installatie: O Mono-fase O 3-fase

Type water: O helder water O grijs water O zwart water O regenwater

Geometrische hoogte (afstand tussen het rioolniveau en de laagste aankomst van het station) **B :** ..... m

Opvoerlengte (afstand tussen het station en het riool) **C :** ..... m

Aantal bochten van 90° : ..... **van 45° :** .....

Binnendiameter van de opvoerbuis: .....

1 **VUL** bijgevoegd formulier in

2 **SCAN** de pagina

3 **STUUR** per e-mail naar: sales@sfabeneluxbv.nl

SFA BENELUX
Shaking up water

STEMPEL PARTNER

Naam: .....

Voornaam: .....

OPVOERINSTALLATIE OM IN TE GRAVEN

U BENT GEÏNTERESSEERD IN: O een offerte O een maataanvraag

Uw bedrijf: .....

Naam: .....

Adres: .....

Postcode: ..... Plaats: .....

Telefoon: ..... E-mail: .....

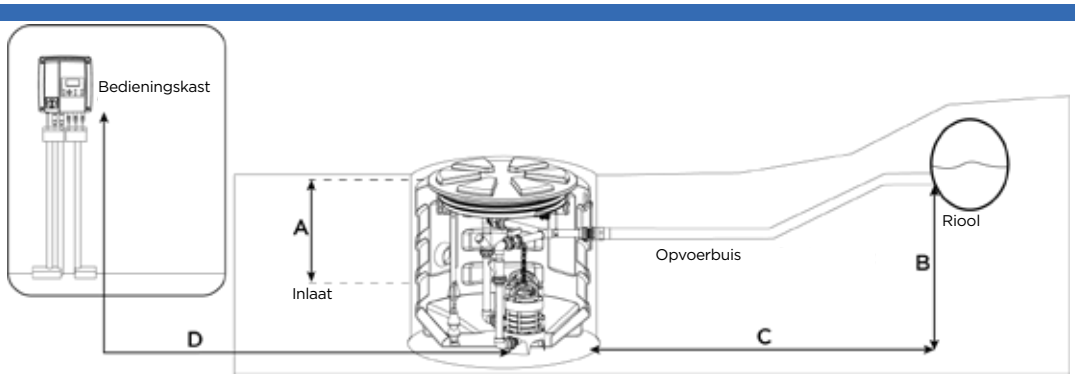

Naam van het project/referentie werf: .....

Geschatte realisatiedatum: .....

Adres: .....

Postcode: ..... Plaats: .....

Aantal eenheden om te installeren:

Toilet(ten) ..... Lavabo/Bidet(s) ..... Douche(s) ..... Bad(en) ..... Afwasmachine ..... Wasmachine ..... Gootsteen ..... Vloerafvoer .....

BESCHRIJVING VAN HET PROJECT

Aantal gebruikers: ..... **Aantal pompen:** O 1 O 2

Installatie: O Mono-fase O 3-fase

Type water: O helder water O grijs water O zwart water O regenwater

Wateraanvoer diepte (FEA) (afstand tussen de grond en het laagste punt van het station) **A:** ..... m

Geometrische hoogte (afstand tussen het rioolniveau en het laagste punt van het station) **B:** ..... m

Opvoerlengte (afstand tussen het station en het riool) **C:** ..... m

Aantal bochten van 90° : ..... **van 45° :** .....

Binnendiameter van de opvoerbuis: .....

1 **VUL**
bijgevoegd formulier in

2 **SCAN**
de pagina

3 **STUUR**
per e-mail naar:
sales@sfabeneluxbv.nl

SFA BENELUX
Shaking up water

STEMPEL PARTNER

Naam: .....

Achternaam: .....

SFA PumpSelect
De juiste pomp voor uw project

Met de online tool “SFA PumpSelect” kunt u snel en nauwkeurig een oplossing kiezen op basis van uw configuratie en krijgt u een volledige pompdimensionering op maat van uw project.

Begeleiding
bij opvoerinstallaties

Heeft u een project voor de installatie van een opvoerinstallatie?
SFA begeleidt u: van dimensionering, inbedrijfsstelling tot onderhoud.

Voor een vrijblijvend gesprek, contacteer ons:

info@sfabeneluxbv.nl
+31 (0)475 487 100

SFA BENELUX
Shaking up water

SFA Benelux
Industrieweg 1 c-d
6101 WS Echt (NL)
+31 (0)475 487 100
www.sanibroyeur.info

VLOER GEPLAATSTE OPVOERINSTALLATIES

Vloer geplaatste opvoerinstallaties hebben vele voordelen: de installatie binnenshuis (in een technische ruimte of kelder) vermindert de installatiekosten en maakt gemakkelijke toegang en onderhoud mogelijk.

Sanicom Grijs water

- Spoelbakken, gootstenen, vaatwassers, glasspoelers (bakkerijen, laboratoria, bars...)
- Sanitaire voorzieningen met wastafels, douches, urinoirs (badkamers, sporthallen, restaurants, kapsalons,...)
- Condensaten van hoge temperatuur (broodovens)
- Ketelruimte water/waterontharders

Sanicubic vermaler Zwart water

- Vrijstaande woning
- Huisuitbreidingen, pool-houses
- Fabrieks uitbreidingen (aanleg van sanitaire voorzieningen met toiletten, wastafels, urinoirs)
- Tijdelijke units (werven, culturele evenementen, festivals)
- Water woningen, aken, woonboten

Sanicubic Vortex Zwart water

- Een of meer woningen die op hetzelfde station zijn aangesloten
- Sanitaire voorzieningen voor bars, restaurants
- Stadion toiletten
- Hotels, campings, kantoren
- Boten

Sanicubic SC/GR Zwart water

- Openbare gebouwen (administraties, stations, ziekenhuizen)
- Winkelcentra
- Wooncomplexen

Opvoerinstallaties **vloer**

			Grijs water	Zwart water	Max.hoogte (m)*	Max. debiet (m³/h)*
	Sanicom 1	P.20	•		11	12
	Sanicom 2	P.22	•		15	16
	Sanicom 1 WP	P.24	•	•	13	15
	Sanicubic 2 Classic **Sanicubic 2 Pro**	P.26	•	•	13	15
NIEUW 2022	**Sanicubic 1 VX**	P.28	•	•	13	40
	Sanicubic 2 VX	P.30	•	•	16	55
	Sanicubic 1 GR	P.32	•	•	39	17
	Sanicubic 2 GR	P.34	•	•	39	17
	Sanicubic 1 SC	P.36	•	•	22	165
	Sanicubic 2 SC	P.38	•	•	22	165

* Afhankelijk van het model

Sanicubic OPVOERINSTALLATIES

CONTINUE INNOVATIE VOOR MEER GEBRUIKSGEMAK

DE VOORDELEN

Verwijderbare motoren en niveausensoren voor eenvoudiger onderhoud:

- De bestaande installatie hoeft niet te worden aangepast
- Demontage en montage wijst zich vanzelf uit

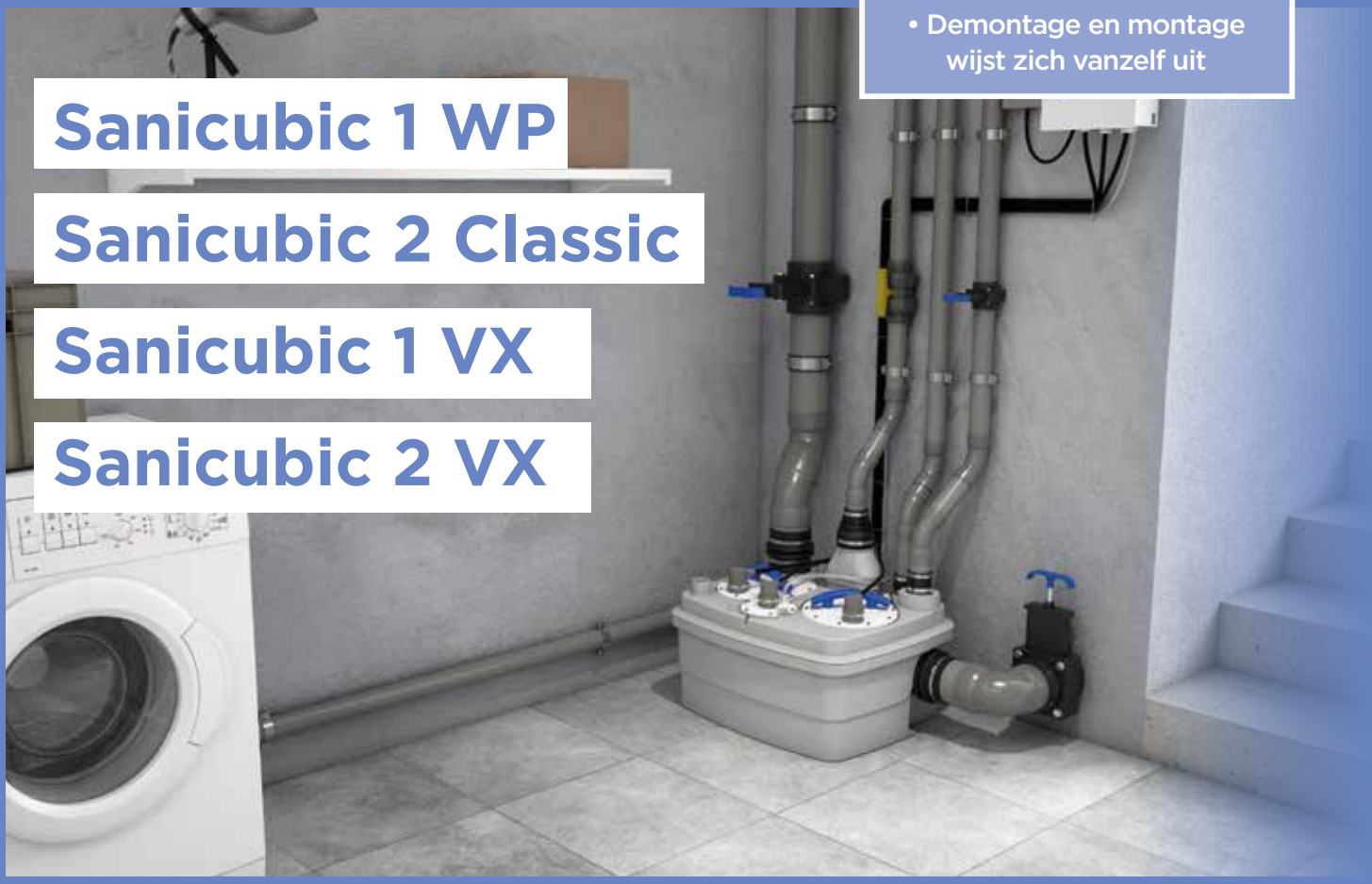

Sanicubic 1 WP

Sanicubic 2 Classic

Sanicubic 1 VX

Sanicubic 2 VX

BETROUWBAARHEID

- Waterdicht reservoir: geen risico op overstromen en nare geuren
- Alarm (bedraad of draadloos) bij storingen

VERMOGEN

- Krachtige motoren (tot 1500 W)
- Hoogwaardig vermaalsysteem
- Afvoerdiameter 50 mm
- Groot debiet (tot 12 m³/h)

INSTALLATIE

ESSENTIËLE PUNTEN DIE GERESPECTEERD DIENEN TE WORDEN

Ventilatie moet aangesloten zijn, met dakventilatie

Afsluitkraan op de afvoerleiding, zo dicht mogelijk bij de installatie

Terugslagklep met geïntegreerde hendel onderaan de afvoerleiding

Vorstvrije installatie, in een verlichte ruimte van voldoende omvang om het station te onderhouden

Visuele en auditieve signalen zijn zichtbaar op de externe standaard bedieningskast

Opbouwleidingen vast beugelen

Om het onderhoud te vergemakkelijken, wordt sterk aangeraden om op elke inlaat een afsluitklep te installeren, zo dicht mogelijk bij de installatie

Terugslagklep boven het terugstroomniveau

Installatie van een extra dompelpomp in de ruimte voor eventuele noodafvoer

WERKINGSPRINCIPE

Het reservoir is voorzien van 3 dompelbuizen. Twee daarvan bedienen de motor, voor dubbele veiligheid, en de derde het alarmsysteem.

2 LANGE DOMPELBUIZEN

Tijdens normale werking zal het pompsysteem in werking treden zodra het afvalwater het activeringsniveau van de lange buis in de tank bereikt.

KORTE DOMPELBUIS

Bij abnormale werking zal een hoorbaar en zichtbaar alarmsysteem geactiveerd worden wanneer het afvalwater het hoogste niveau in het reservoir bereikt. Op modellen met dubbele pomp worden beide pompsystemen geactiveerd.

SFA

Sanicom 1

11 m

2 JAAR GARANTIE

PRODUCTVOORDELEN

- Gemakkelijke installatie, lage inlaat aan elke zijde voor grotere flexibiliteit
- Gemakkelijk onderhoud
- Geïntegreerde bediening
- Laag inschakelniveau
- Maximale watertemperatuur tot 90°C gedurende max. 5 min.

INHOUD VERPAKKING

Terugslagklep en aansluitingen

OPTIONEEL

Alarmkast bedraad Sanicom 1

EAN-code: 3308815083384
Artikel nr.: BOITALARMCOM1002

AANSLUITINGEN

Diameter inlaten ext: 40, 50 mm

Afvoerdiameter ext: 32 mm

Ventilatie diameter ext: 50 mm

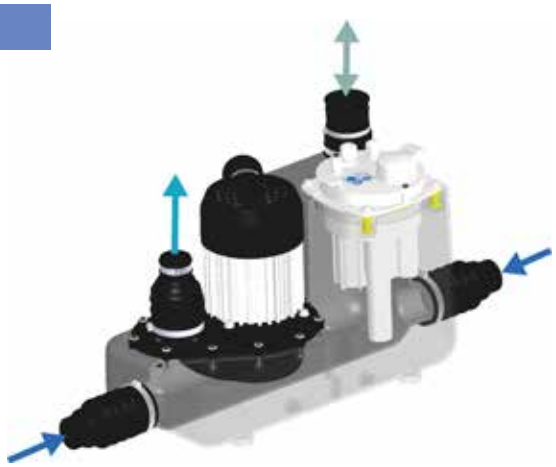

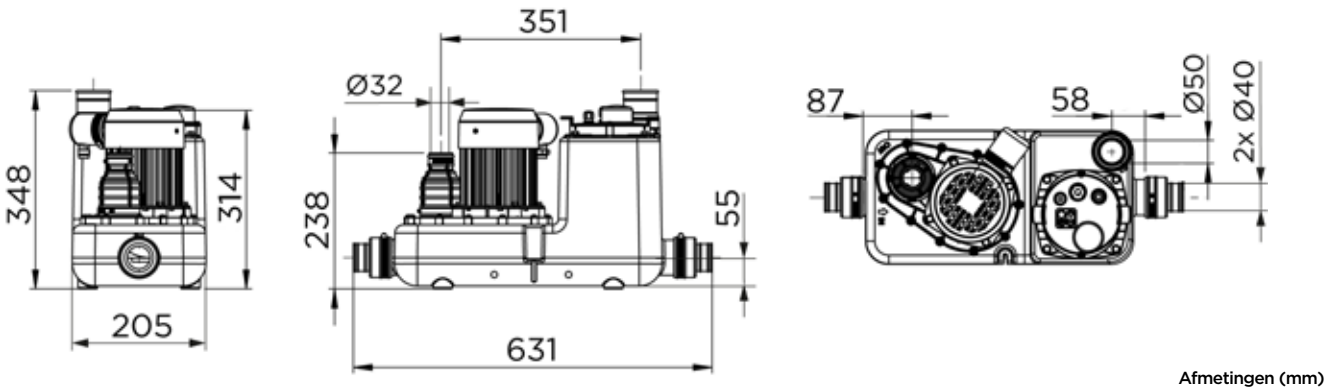

Afmetingen (mm)

POMPCURVE

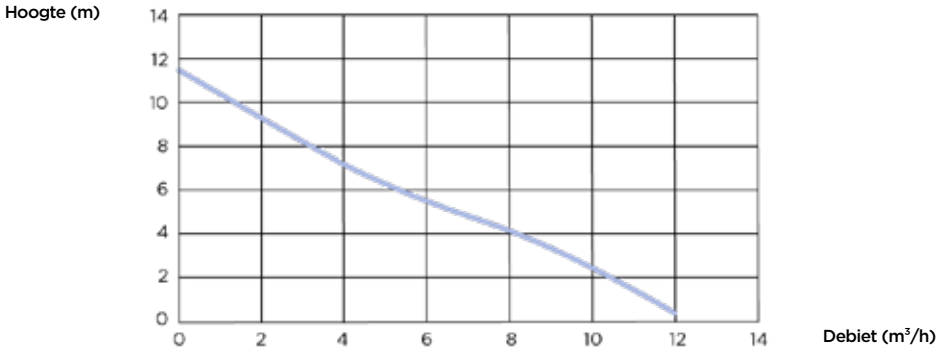

	Sanicom 1
Type bedieningskast	geïntegreerd
Materialen	
Tank	PE
Pomphuis	PA 12 GF
Motorhuis	aluminium
Waaier	PA 6 GF
Elektrische kenmerken	
Spanning (V)	230
Frequentie (Hz)	50-60
Opgenomen motorvermogen (P1) (W)	750
Afgegeven motorvermogen (P2) (W)	525
Beschermingsgraad (IP)	IPX4
Hydrauliek	
TMH max. (m)	11
Max. debiet (m^3/h)	12
Diameter inlaten ext (mm)	40, 50
Afvoerdiameter ext (mm)	32
Ventilatie diameter ext (mm)	50
Totaal volume (L)	14
Nuttig volume (L)	5.7
Niveau AAN/Niveau UIT (mm)	135/50
Alarmniveau (mm)	205
Korrelgrootte (mm)	8
T° Max. verpompte vloeistof (5 min.)	90°C
Waaiertype	meerkanaalswaaier
Activeringssysteem	pneumatisch
Identificatie en logistiek	
Brutogewicht (kg)	11.5
EAN-code	3308815082851
Artikel nr.	COM1002

SFA

Sanicom 2

15 m

2 JAAR GARANTIE

PRODUCTVOORDELEN

- Eenvoudige installatie
- 2 lage inlaten aan beide zijden met externe diameter 40/50/80
- Maximale watertemperatuur tot 90°C gedurende max. 5 min.
- Laag inschakel niveau
- Afwisselende werking van de pompen
- Niveau alarm
- Externe bedieningskast met geforceerde werking

INHOUD VERPAKKING

2 terugslagkleppen, externe bedieningskast (2 m kabel), aansluitingen

OPTIONEEL

Alarmkast bedraad Sanicom 2

EAN-code: 3308815084107
Artikel nr.: BOITALARMCOM2002

STANDAARD GELEVERD

Standaard bedieningskast

AANSLUITINGEN

Diameter inlaten ext: 40, 50, 80 mm

Afvoerdiameter ext: 50 mm

Ventilatie diameter ext: 50 mm

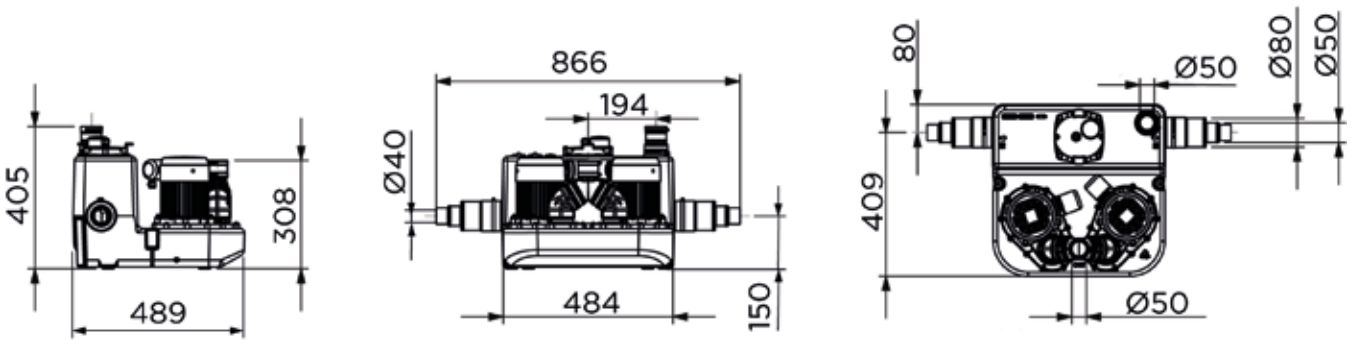

Afmetingen (mm)

POMPCURVE

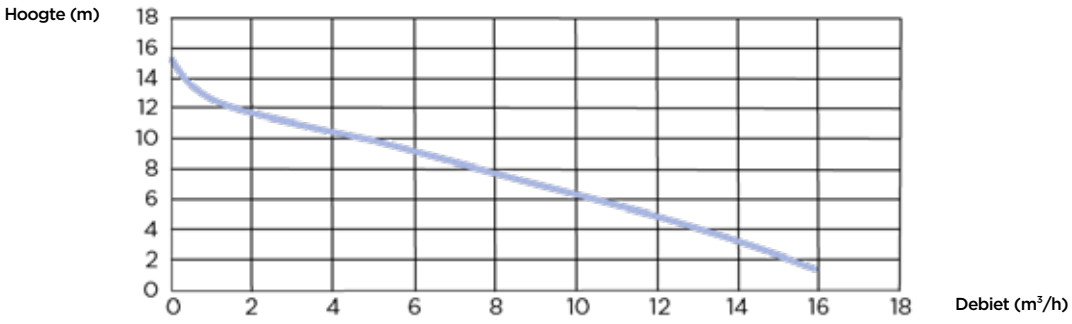

	Sanicom 2
Type bedieningskast	Standaard
Materialen	
Tank	PE
Pomphuis	PA 12 GF
Motorhuis	aluminium
Waaier	PA 6 GF
Elektrische kenmerken	
Spanning (V)	230
Frequentie (Hz)	50-60
Opgenomen motorvermogen (P1) (W)	1500
Afgegeven motorvermogen (P2) (W)	1050
Beschermingsgraad (IP)	IPX4
Hydrauliek	
TMH max. (m)	15
Max. debiet (m³/h)	16
Diameter inlaten ext (mm)	40, 50, 80
Afvoerdiameter ext (mm)	50
Ventilatie diameter ext (mm)	50
Totaal volume (L)	34
Nuttig volume (L)	13
Niveau AAN/Niveau UIT (mm)	145/60
Alarmniveau (mm)	215
Korrelgrootte (mm)	8
T° Max. verpompte vloeistof (5 min.)	90°C
Waaiertype	meerkanaalswaaier
Activeringssysteem	pneumatisch
Identificatie en logistiek	
Brutogewicht (kg)	25
EAN-code	3308815082868
Artikel nr.	COM2002

Sanicubic 1 WP

grijs water, zwart water

De Sanicubic 1 is een opvoerinstallatie met 1 motor, uitgerust met het krachtige PRO X K2 vermaalsysteem dat de afvoer via een kleine diameter (ext. 50 mm) mogelijk maakt. Speciaal ontwikkeld voor het afvalwater uit toiletten, badkamers, keukens of wasserijen uit privé woningen of kleine commerciële ruimtes. De WP-versie heeft een IP 68 gecertificeerde waterdichtheid en wordt standaard geleverd inclusief externe bedieningskast en een externe bedrade alarmunit (akoestisch en visueel).

PRESTATIES

- TMH max.: 13 m
- Max. debiet: 15 m^3/h

PRODUCTVOORDELEN

- Eenvoudige installatie en onderhoud
- Snelle en veilige toegang tot de motor en niveausensor
- 4 inlaten waarvan 2 lage
- Laag inschakel niveau
- PRO X K2 vermaalsysteem
- Diameter afvoerbuis: 50 mm ext.
- Max. temperatuur afvalwater: 70°C
- IP68 waterbestendig en standaard bedienings- en alarmkast
- Terugslagklep en aansluitingen inbegrepen

2 JAAR GARANTIE

STANDAARD GELEVERD

Standaard bedieningskast

Alarmkast bedraad

AANSLUITINGEN

Diameter inlaten ext: 40, 50, 100, 110 mm

Afvoerdiameter ext: 50 mm

Ventilatie diameter ext: 50 mm

Vermaler Pro X K2

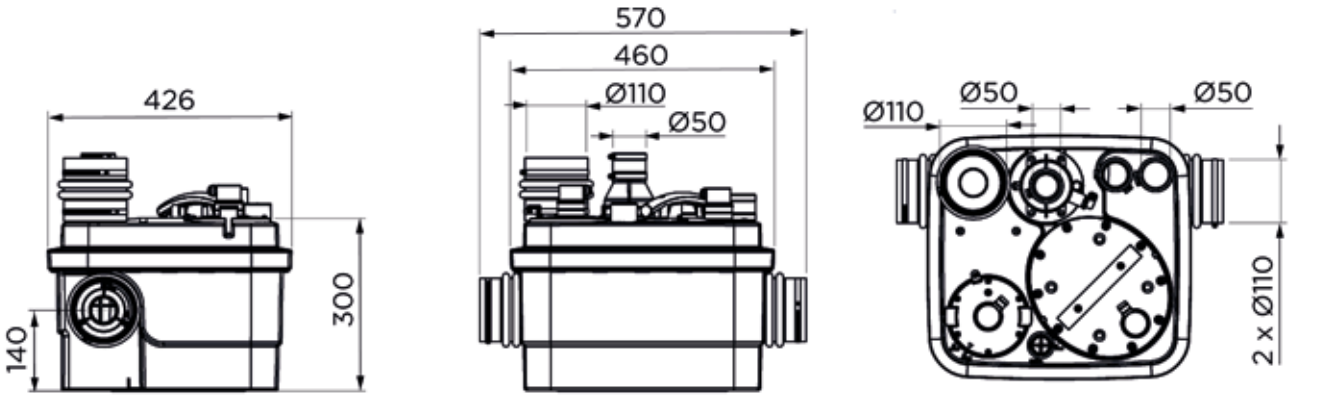

Afmetingen (mm)

POMPCURVE

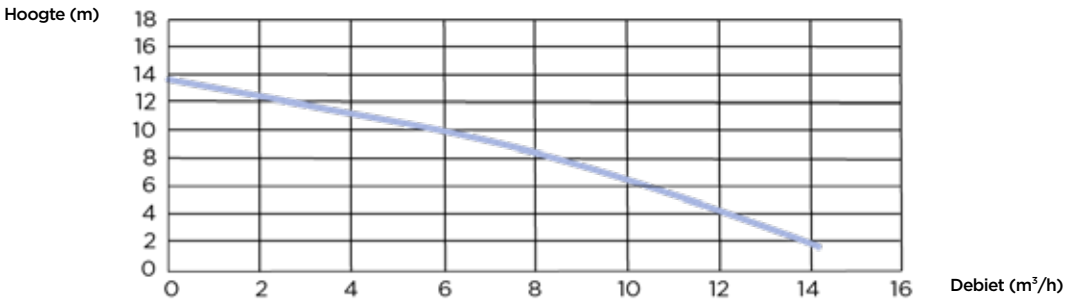

	Sanicubic 1 WP
Type bedieningskast	Standaard
Materialen	
Tank	PP
Pomphuis	PA 12 GF
Motorhuis	PA 12 GF
Waaier	PP GF
Elektrische kenmerken	
Spanning (V)	230
Frequentie (Hz)	50-60
Opgenomen motorvermogen (P1) (W)	1500
Afgegeven motorvermogen (P2) (W)	1050
Werkingswijze	S3 30%
Beschermingsgraad (IP)	IP68
Hydrauliek	
TMH max. (m)	13
Max. debiet (m³/h)	15
Diameter inlaten ext (mm)	40, 50, 100, 110
Afvoerdiameter ext (mm)	50
Ventilatie diameter ext (mm)	50
Totaal volume (L)	32
Nuttig volume (L)	10
Niveau AAN/Niveau UIT (mm)	140/70
Alarmniveau (mm)	210
T° Max. verpompte vloeistof (5 min.)	70°C
Waaiertype	vermaler Pro X K2
Activeringssysteem	pneumatisch
Identificatie en logistiek	
Brutogewicht (kg)	23
EAN-code	3308815074436
Artikel nr.	CUBIC1IP68NM

SFA

Sanicubic 2 Classic / 2 Pro

grijs water, zwart water

Sanicubic 2 Classic, 2 Pro en 2 Pro Smart zijn opvoerinstallaties met 2 motoren, ontworpen voor het afvoeren van afvalwater van eengezinswoningen, poolhouses, keukens, winkels etc. Ze beschikken over de Pro X K2 vermaal technologie die het mogelijk maakt het afvalwater via een dunne afvoerbuis van 50 mm ext. af te voeren. De 2 pompen werken afwisselend, en indien nodig gelijktijdig. De 5 inlaten, waarvan 2 lage, maken een grote flexibiliteit mogelijk bij de installatie van sanitair. Standaard geleverd inclusief externe bedieningskast en een externe bedrade alarmunit (akoestisch en visueel).

PRESTATIES

- TMH max.: 13 m
- Max. debiet: 15 m^3/h

PRODUCTVOORDELEN

- Eenvoudige installatie en onderhoud
- Snelle en veilige toegang tot de motor en niveausensor
- Alternerende werking van 2 motoren en simultaan in geval van alarm
- 5 inlaten waarvan 2 lage
- laag inschakelniveau
- PRO X K2 vermaalsysteem
- Terugslagklep en aansluitingen inbegrepen

2 JAAR GARANTIE

STANDAARD GELEVERD

Standaard bedieningskast
Sanicubic 2 Classic / 2 Pro

SMART-bedieningskast
Sanicubic 2 Pro Smart

Alarmkast bedraad
Sanicubic 2 Classic / 2 Smart

Draadloos alarm
Sanicubic 2 Pro

AANSLUITINGEN

Diameter inlaten ext: 40, 50, 100, 110 mm

Afvoerdiameter ext: 50 mm

Ventilatie diameter ext: 50 mm

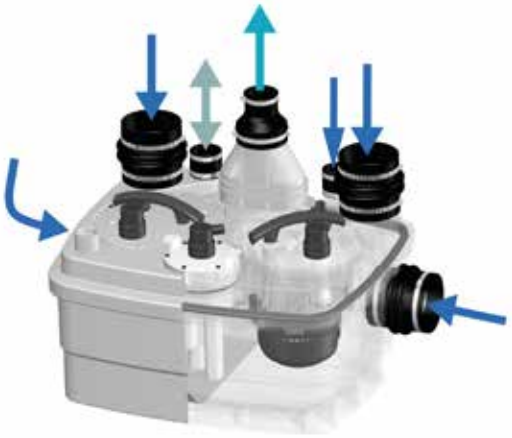

Vermaler Pro X K2

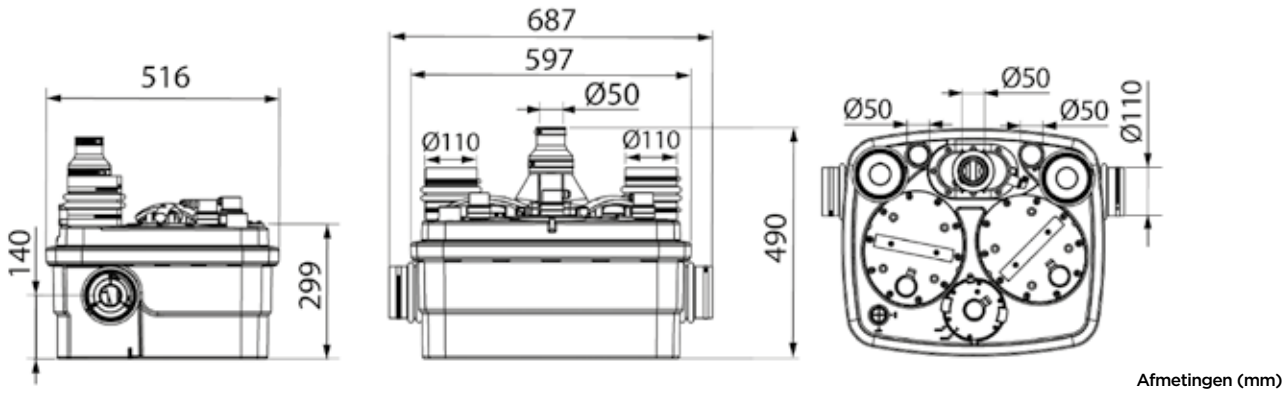

Afmetingen (mm)

POMPCURVE

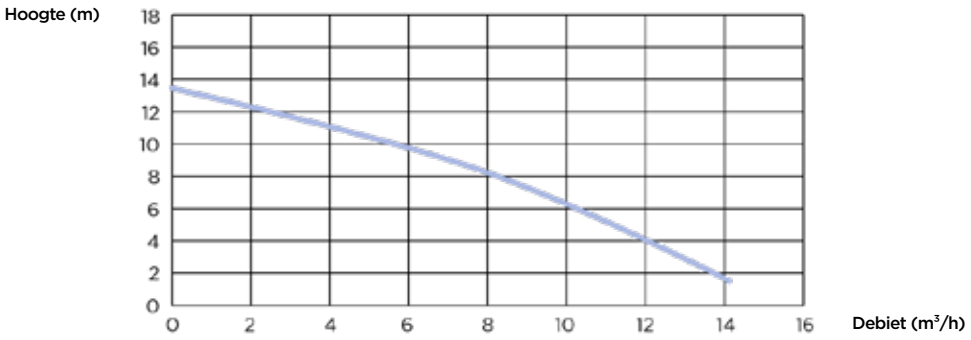

	Sanicubic 2 Classic	Sanicubic 2 Pro	Sanicubic 2 Pro Smart
Type bedieningskast	Standaard	Standaard	Smart
Materialen			
Tank	PP	PP	PP
Pomphuis	PA 12 GF	PA 12 GF	PA 12 GF
Motorhuis	PA 12 GF	PA 12 GF	PA 12 GF
Waaier	PP GF	PP GF	PP GF
Elektrische kenmerken			
Spanning (V)	230	230	230
Frequentie (Hz)	50-60	50-60	50-60
Opgenomen motorvermogen (P1) (W)	1500	1500	1500
Afgegeven motorvermogen (P2) (W)	1050	1050	1050
Werkingswijze	S3 50%	S3 50%	S3 50%
Beschermingsgraad (IP)	IP68	IP68	IP68
Hydrauliek			
TMH max. (m)	13	13	13
Max. debiet (m³/h)	15	15	15
Diameter inlaten ext (mm)	40, 50, 100, 110	40, 50, 100, 110	40, 50, 100, 110
Afvoerdiameter ext (mm)	50	50	50
Ventilatie diameter ext (mm)	50	50	50
Totaal volume (L)	45	45	45
Nuttig volume (L)	17.5	17.5	17.5
Niveau AAN/Niveau UIT (mm)	140/70	140/70	140/70
Alarmniveau (mm)	210	210	210
T° Max. verpompte vloeistof (5 min.)	70°C	70°C	70°C
Waaiertype	vermaler Pro X K2	vermaler Pro X K2	vermaler Pro X K2
Activeringssysteem	pneumatisch	pneumatisch	pneumatisch
Identificatie en logistiek			
Brutogewicht (kg)	35	35	35
EAN-code	3308815074443	3308815074450	3308815075457
Artikel nr.	R4LCIP68NM	R4STDIP68NM	R4STDIP68NMSMART

SFA

Sanicubic 1 VX

NIEUW 2022

grijs water, zwart water

Sanicubic 1 VX is een opvoerinstallatie met 1 pomp uitgerust met de KX V6 vortex waaier. Geschikt voor het afvoeren van zwart water uit bijgebouwen of kleine bedrijfspanden. Sanicubic 1 VX heeft een directe en beveiligde toegang tot de pomp en niveausensoren. Het station wordt standaard geleverd met externe bedieningskast en een akoestisch en visueel alarm.

PRESTATIES

- TMH max.: 13 m
- Max. debiet: 40 m^3/h

PRODUCTVOORDELEN

- Toegankelijkheid in geval van onderhoud
- 3 ingangen
- KX V6 vortex waaier
- Snelle en veilige toegang tot de pomp
- Terugslagklep en aansluitingen inbegrepen
- Inclusief externe bedieningskast
- Bedraad alarm inbegrepen

2 JAAR GARANTIE

STANDAARD GELEVERD

Standaard bedieningskast

Alarmkast bedraad

AANSLUITINGEN

Diameter inlaten ext: 40, 50, 100, 110, 125 mm

Afvoerdiameter ext: 90/110 mm

Ventilatie diameter ext: 75 mm

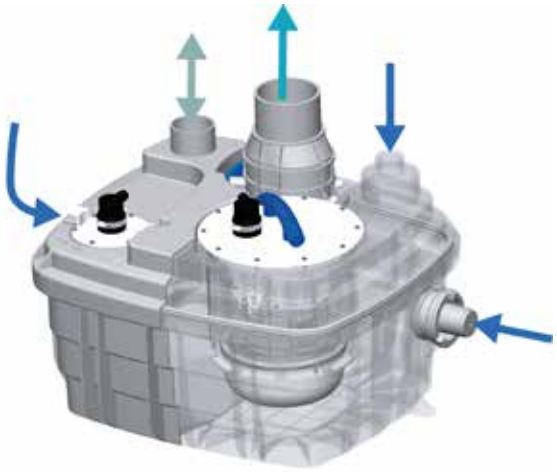

Vortex KX V6

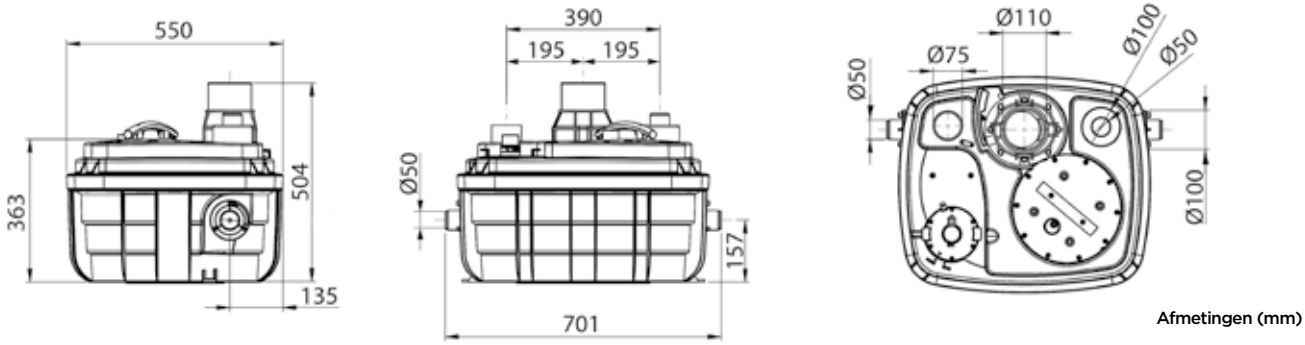

Afmetingen (mm)

POMPCURVE

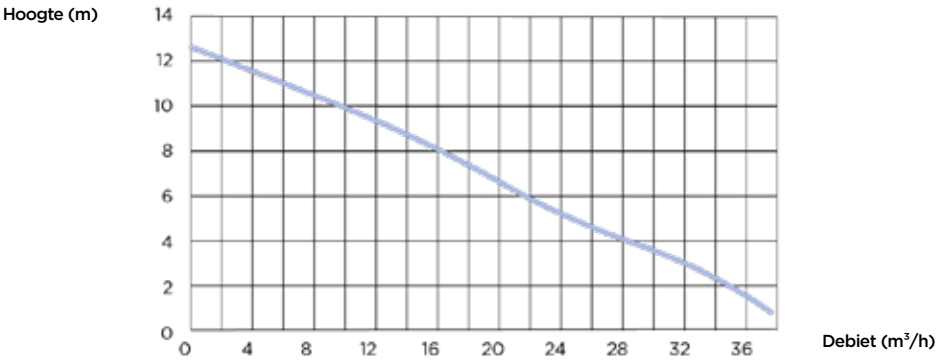

	Sanicubic 1 VX
Type bedieningskast	Standaard
Materialen	
Tank	PP GF
Pomphuis	PA 12 GF
Motorhuis	PA 12 GF
Waaier	PPO GF
Elektrische kenmerken	
Spanning (V)	230
Frequentie (Hz)	50-60
Opgenomen motorvermogen (P1) (W)	2000
Afgegeven motorvermogen (P2) (W)	1400
Werkingswijze	S3 15%
Beschermingsgraad (IP)	IP68
Hydrauliek	
TMH max. (m)	13
Max. debiet (m³/h)	40
Diameter inlaten ext (mm)	40, 50, 100, 110, 125
Afvoerdiameter ext (mm)	90/110
Ventilatie diameter ext (mm)	75
Totaal volume (L)	60
Nuttig volume (L)	21
Niveau AAN/Niveau UIT (mm)	165/95
Alarmniveau (mm)	235
Korrelgrootte (mm)	50
T° Max. verpompte vloeistof (5 min.)	70°C
Waaiertype	vortex KX V6
Activeringssysteem	pneumatisch
Identificatie en logistiek	
Brutogewicht (kg)	30
EAN-code	3308815077611
Artikel nr.	CUBIC1XLVX

SFA

Sanicubic 2 VX

grijs water, zwart water

De Sanicubic 2 VX is een vloergeplaatste opvoerinstallatie, ideaal voor het oppompen van afvalwater uit winkels, kantoren of appartementen. Beschikt over een krachtig en betrouwbaar systeem van 2 mono- of driefasige vortexpompen die afwisselend werken of gelijktijdig in geval van een alarm. Dit station kan grote hoeveelheden afvalwater van toiletten, badkamers, keukens of een wasruimtes tot 16 m hoogte opvoeren. Voorzien van een alarmkast (visueel en akoestisch) en standaard of SMART bedieningskast. Ten slotte kan het station worden uitgerust met een actief koolstoffilter dat kwalijke geurtjes elimineert.

PRESTATIES

- TMH max.: 16 m
- Max. debiet: 55 m^3/h

Volgens model

PRODUCTVOORDELEN

- Snelle en veilige toegang tot de pompen
- 5 inlaten waarvan 2 lage
- laag inschakelniveau
- 2 vortex waaiers
- Mono- of 3-fase
- Alternerende werking van de pompen

STANDAARD GELEVERD

Standaard bedieningskast

SMART-bedieningskast
(voor de SMART versies)

Alarmkast bedraad

AANSLUITINGEN

Diameter inlaten ext: 40, 50, 100, 110, 125 mm

Afvoerdiameter ext: 90/110 mm

Ventilatie diameter ext: 75 mm

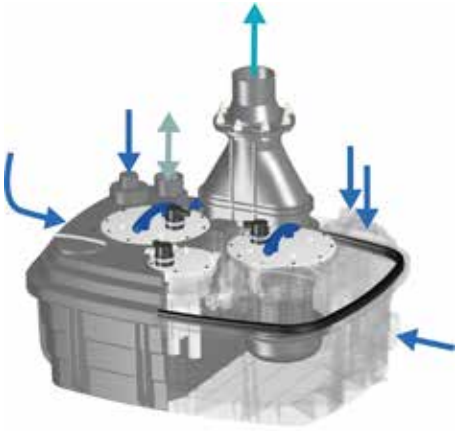

Vortex KX V6

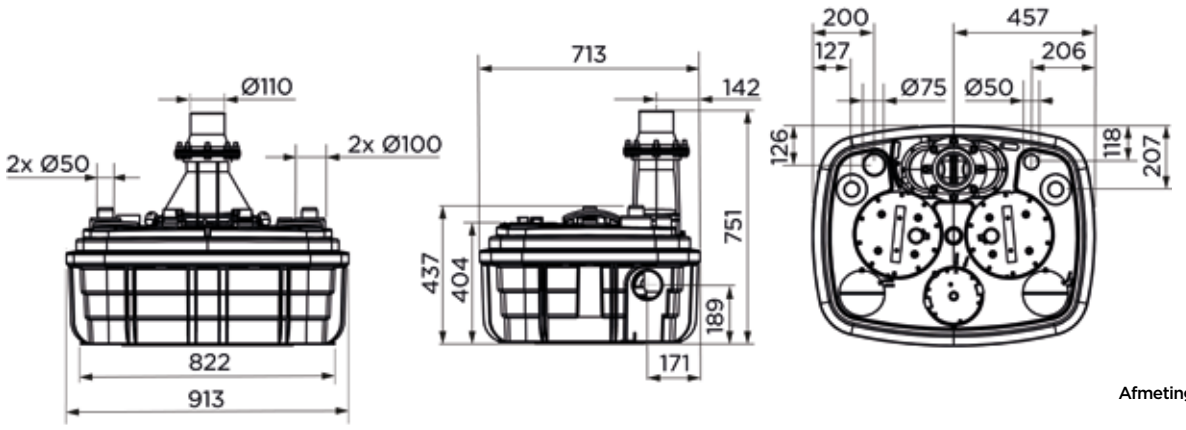

Afmetingen (mm)

POMPCURVE

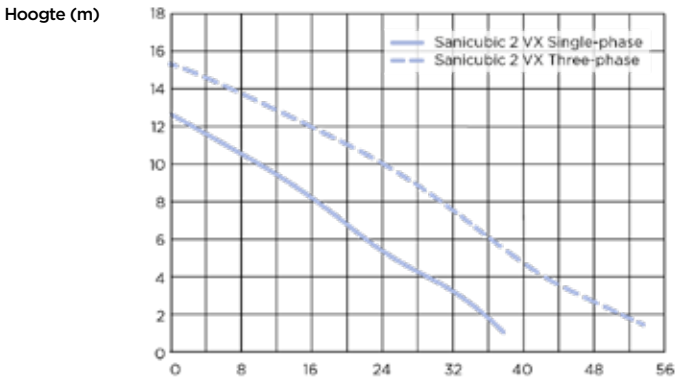

	Sanicubic 2 VX S	Sanicubic 2 VX S Smart	Sanicubic 2 VX T	Sanicubic 2 VX T Smart
Type bedieningskast	Standaard	Smart	Standaard	Smart
Materialen				
Tank	PP GF	PP GF	PP GF	PP GF
Pomphuis	PA 12 GF	PA 12 GF	PA 12 GF	PA 12 GF
Motorhuis	PA 12 GF	PA 12 GF	PA 12 GF	PA 12 GF
Waaier	PPO GF	PPO GF	PPA GF	PPA GF
Elektrische kenmerken				
Spanning (V)	230	230	400	400
Frequentie (Hz)	50-60	50-60	50-60	50-60
Opgenomen motorvermogen (P1) (W)	2000	2000	3500	3500
Afgegeven motorvermogen (P2) (W)	1400	1400	2800	2800
Werkingswijze	S3 30%	S3 30%	S3 15%	S3 15%
Beschermingsgraad (IP)	IP68	IP68	IP68	IP68
Hydrauliek				
TMH max. (m)	13	13	16	16
Max. debiet (m³/h)	40	40	55	55
Diameter inlaten ext (mm)	40, 50, 100, 110, 125	40, 50, 100, 110, 125	40, 50, 100, 110, 125	40, 50, 100, 110, 125
Afvoerdiameter ext (mm)	90/110	90/110	90/110	90/110
Ventilatie diameter ext (mm)	75	75	75	75
Totaal volume (L)	120	120	120	120
Nuttig volume (L)	26	26	26	26
Niveau AAN/Niveau UIT (mm)	165/95	165/95	165/95	165/95
Alarmniveau (mm)	235	235	235	235
Korrelgrootte (mm)	50	50	50	50
T° Max. verpompte vloeistof (5 min.)	70°C	70°C	70°C	70°C
Waaiertype	vortex KX V6	vortex KX V6	vortex KX V6	vortex KX V6
Activeringssysteem	pneumatisch	pneumatisch	pneumatisch	pneumatisch
Identificatie en logistiek				
Brutogewicht (kg)	101	101	102	102
EAN-code	3308815063140	3308815076171	3308815074689	3308815076188
Artikel nr.	CUBIC2XLVX	CUBIC2XLVXSMART	CUBIC2XLVXTRI	CUBIC2XLVXTRISMART

Sanicubic 1 GR

grijs water, zwart water

Sanicubic 1 GR is een opvoerinstallatie voor de afvoer van zwart water van een WC of grijs water van badkamer, keuken of wasruimte. Verkrijgbaar in 5 pompversies in mono- of 3-fase. Zijn compacte afmetingen en 7 inlaten maken de installatie makkelijk. De pomp is voorzien van PRO X K3 vermaalsysteem en is gemakkelijk toegankelijk voor onderhoud. De installatie wordt standaard geleverd met een pneumatische bedieningskast met geïntegreerd een akoestisch en visueel alarm.

PRESTATIES

- TMH max.: 39 m
- Max. debiet: 17 m^3/h

Volgens model

PRODUCTVOORDELEN

- Gemakkelijk toegankelijk voor onderhoud
- Compacte afmetingen
- 7 inlaten
- PRO X K3 vermaalsysteem
- 5 pompversies in mono- of 3-fase
- Aansluiting en terugslagklep geïntegreerd

2 JAAR GARANTIE

ZehnderPumpen Technology

STANDAARD GELEVERD

ZPS Bedieningskast - versie 1 pomp

AANSLUITINGEN

Diameter inlaten DN: 50, 100

Afvoerdiameter DN: 50

Ventilatie diameter ext: 75 mm

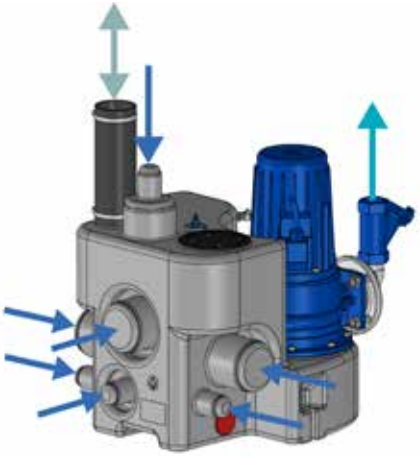

Vermaler Pro X K3

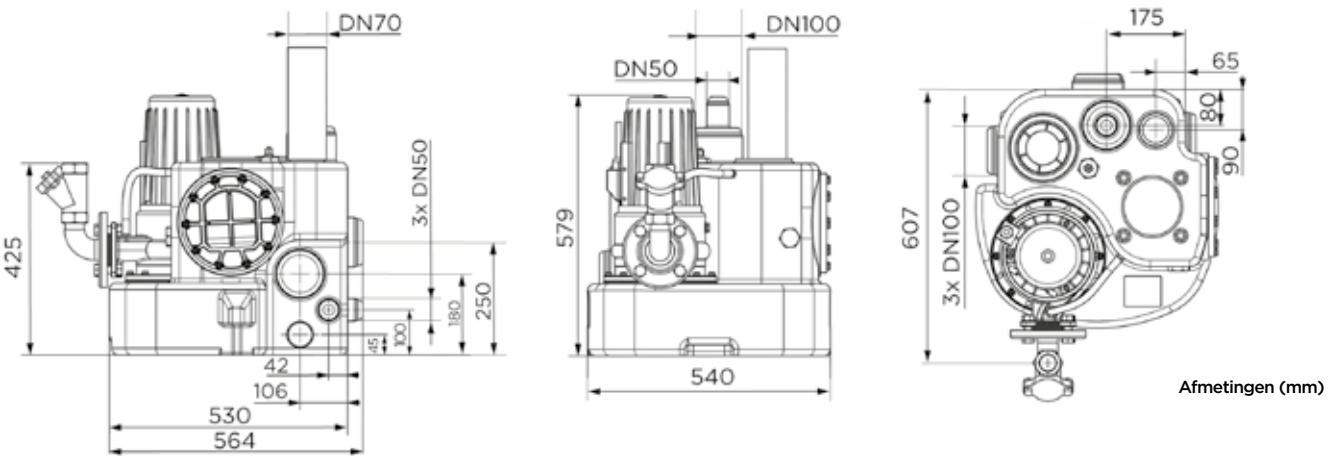

Afmetingen (mm)

POMPCURVE

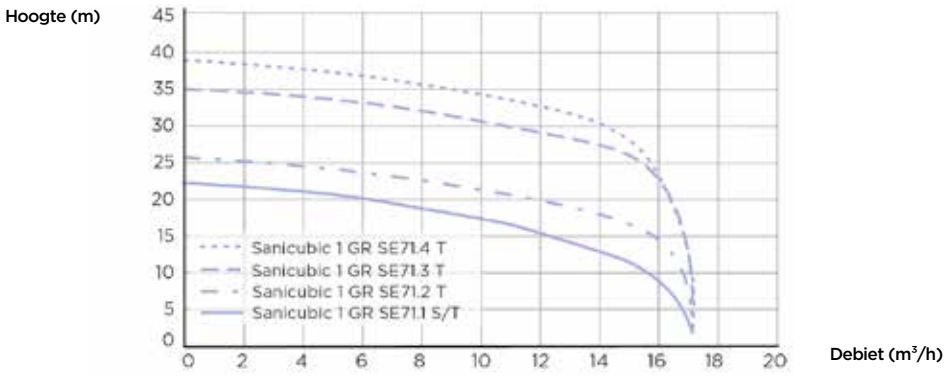

	Sanicubic 1 GR SE71.1 S	Sanicubic 1 GR SE71.1 T	Sanicubic 1 GR SE71.2 T	Sanicubic 1 GR SE71.3 T	Sanicubic 1 GR SE71.4 T
Type bedieningskast	ZPS 1	ZPS 1	ZPS 1	ZPS 1	ZPS 1
Materialen					
Tank	PE LD	PE LD	PE LD	PE LD	PE LD
Pomphuis	GG-20	GG-20	GG-20	GG-20	GG-20
Motorhuis	GG-20	GG-20	GG-20	GG-20	GG-20
Waaier	GG-20	GG-20	GG-20	GG-20	GG-20
Elektrische kenmerken					
Spanning (V)	230	400	400	400	400
Frequentie (Hz)	50-60	50-60	50-60	50-60	50-60
Opgenomen motorvermogen (P1) (W)	2200	2100	2100	3900	3900
Afgegeven motorvermogen (P2) (W)	1700	1700	1700	3200	3200
Werkingswijze	S3 25%	S3 25%	S3 25%	S3 25%	S3 25%
Beschermingsgraad (IP)	IP68	IP68	IP68	IP68	IP68
Hydrauliek					
TMH max. (m)	22	22	25	35	39
Max. debiet (m³/h)	17	17	17	17	17
Diameter inlaten DN	50, 100	50, 100	50, 100	50, 100	50, 100
Afvoerdiameter DN	50	50	50	50	50
Ventilatie diameter ext (mm)	75	75	75	75	75
Totaal volume (L)	55	55	55	55	55
Niveau AAN/Niveau UIT (mm)	140-250/30	140-250/30	140-250/30	140-250/30	140-250/30
Alarmniveau (mm)	180-290	180-290	180-290	180-290	180-290
T° Max. verpompte vloeistof (5 min.)	55°C	55°C	55°C	55°C	55°C
Waaiertype	vermaler Pro X K3	vermaler Pro X K3	vermaler Pro X K3	vermaler Pro X K3	vermaler Pro X K3
Activeringssysteem	pneumatisch	pneumatisch	pneumatisch	pneumatisch	pneumatisch
Identificatie en logistiek					
Brutogewicht (kg)	64	64	64	68	68
EAN-code	3308815079110	3308815079127	3308815079134	3308815079141	3308815079158
Artikel nr.	CUBIC1GRSE711S	CUBIC1GRSE711T	CUBIC1GRSE712T	CUBIC1GRSE713T	CUBIC1GRSE714T

Sanicubic 2 GR

grijs water, zwart water

Sanicubic 2 GR is de ideale opvoerinstallatie voor het oppompen van afvalwater uit eengezinswoningen en appartementen. Deze compacte opvoerinstallatie is uitgerust met 2 afwisselend werkende driefasige pompen die huishoudelijk afvalwater tot 55°C uit WC's, badkamers, keukens of wasruimtes tot 39 m verticaal kunnen opvoeren. De installatie is voorzien van het Pro X K3-vermaalsysteem en heeft 5 aansluitingen. Terugslagklep, aansluitflens en bedieningskast zijn inbegrepen.

PRESTATIES

- TMH max.: 39 m
- Max. debiet: 17 m^3/h

Volgens model

PRODUCTVOORDELEN

- Gemakkelijk toegankelijk voor onderhoud
- Compacte afmetingen
- 5 inlaten: 3 x DN100, 2 x DN50
- PRO X K3 vermaalsysteem
- 150 liter tank
- 4 pompversies in 3-fase
- Terugslagklep en aansluitflens inbegrepen

2 JAAR GARANTIE

ZehnderPumpen Technology

STANDAARD GELEVERD

ZPS Bedieningskast - versie 2 pompen

AANSLUITINGEN

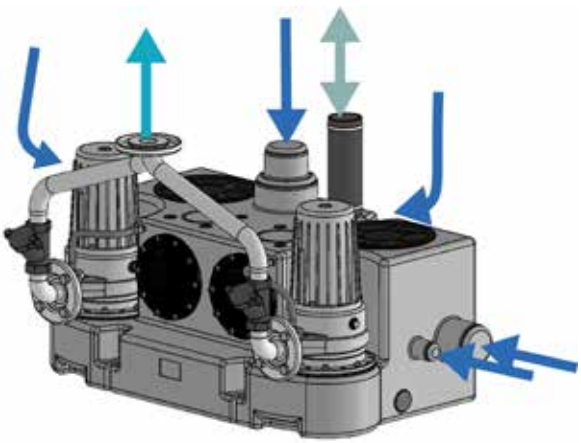

Diameter inlaten DN: 100, 150

Afvoerdiameter DN: 50

Ventilatie diameter ext: 75 mm

Vermaler Pro X K3

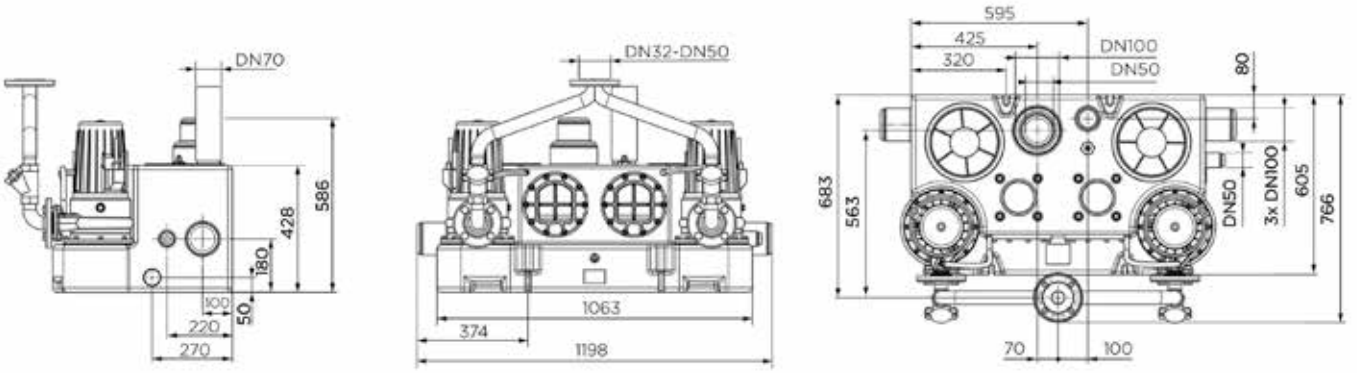

Afmetingen (mm)

POMPCURVE

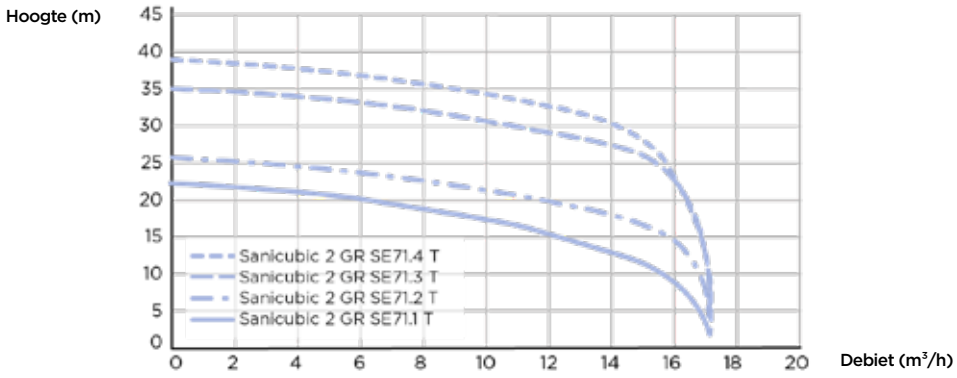

	Sanicubic 2 GR SE71.1 T	Sanicubic 2 GR SE71.2 T	Sanicubic 2 GR SE71.3 T	Sanicubic 2 GR SE71.4 T
Type bedieningskast	ZPS 2	ZPS 2	ZPS 2	ZPS 2
Materialen				
Tank	PE LD	PE LD	PE LD	PE LD
Pomphuis	GG-20	GG-20	GG-20	GG-20
Motorhuis	GG-20	GG-20	GG-20	GG-20
Waaier	GG-20	GG-20	GG-20	GG-20
Elektrische kenmerken				
Spanning (V)	400	400	400	400
Frequentie (Hz)	50-60	50-60	50-60	50-60
Opgenomen motorvermogen (P1) (W)	2100	2100	3900	3900
Afgegeven motorvermogen (P2) (W)	1700	1700	3200	3200
Werkingswijze	S3 25%	S3 25%	S3 25%	S3 25%
Beschermingsgraad (IP)	IP68	IP68	IP68	IP68
Hydrauliek				
TMH max. (m)	22	25	35	39
Max. debiet (m³/h)	17	17	17	17
Diameter inlaten DN	100, 150	100, 150	100, 150	100, 150
Afvoerdiameter DN	50	50	50	50
Ventilatie diameter ext (mm)	75	75	75	75
Totaal volume (L)	150	150	150	150
Niveau AAN/Niveau UIT (mm)	140-250/30	140-250/30	140-250/30	140-250/30
Alarmniveau (mm)	180-290	180-290	180-290	180-290
T° Max. verpompte vloeistof (5 min.)	55°C	55°C	55°C	55°C
Waaiertype	vermaler Pro X K3	vermaler Pro X K3	vermaler Pro X K3	vermaler Pro X K3
Activeringssysteem	pneumatisch	pneumatisch	pneumatisch	pneumatisch
Identificatie en logistiek				
Brutogewicht (kg)	137	137	144	144
EAN-code	3308815079165	3308815079172	3308815079189	3308815079196
Artikel nr.	CUBIC2GRSE711T	CUBIC2GRSE712T	CUBIC2GRSE713T	CUBIC2GRSE714T

Sanicubic 1 SC

grijs water, zwart water

Sanicubic 1 SC is de opvoeroplossing voor afvalwater van collectieve woningen zoals appartementen. Deze vloer geplaatste opvoerinstallatie maakt het mogelijk om tot tot 165 m³/h afvalwater van toiletten, badkamers, keukens en wasruimten tot 22 m verticaal op te pompen dankzij zijn driefasige pomp met één kanaalwaaier. Een bedieningskastje met geïntegreerd alarm is bij de levering inbegrepen. De pomp heeft 1 inlaat DN150 en een vrije doorgang variërend van 80 tot 100 mm, afhankelijk van de uitvoering.

PRESTATIES

- TMH max.: 22 m
- Max. debiet: 165 m³/h

Volgens model

PRODUCTVOORDELEN

- Toegankelijkheid in geval van onderhoud
- 1 inlaat van DN150
- Gietijzeren 3-fase pomp
- Vrije doorgang van 80 mm of 100 mm
- Inclusief bedieningskast (ZPS of PS2)
- Sterdriehoek starter voor de 7,5kW versie
- Tankvolume en inlaten aanpasbaar voor een installatie op maat

2 JAAR GARANTIE

ZehnderPumpen Technology

STANDAARD GELEVERD

ZPS Bedieningskast - versie 1 pomp

PS2-Bedieningskast

AANSLUITINGEN

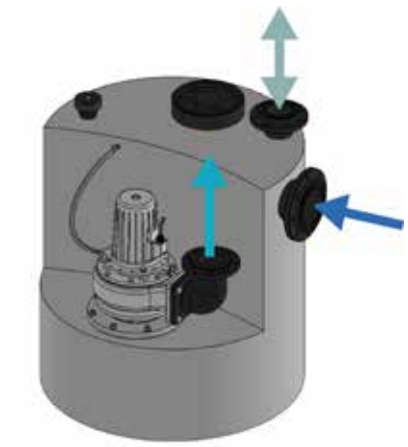

Diameter inlaten DN: 150

Afvoerdiameter DN: 100

Ventilatie diameter DN: 100

Single-channel

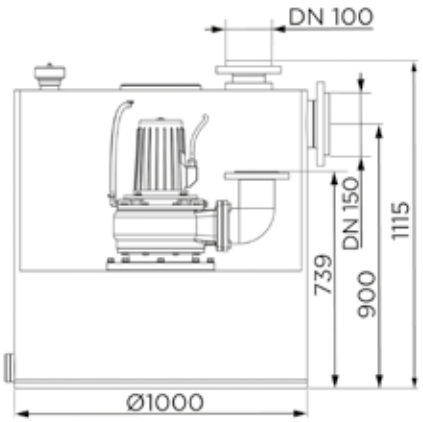

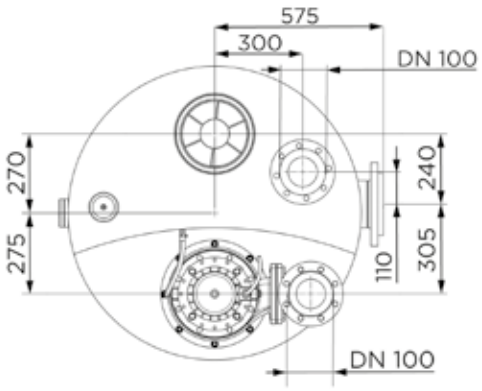

Afmetingen (mm)

POMPCURVE

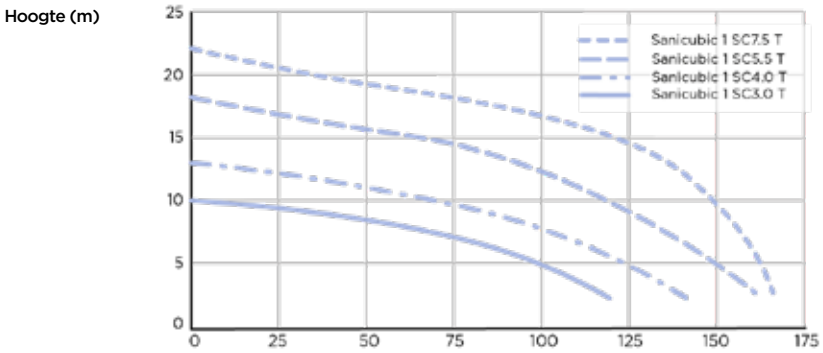

	Sanicubic 1 SC3.0 T	Sanicubic 1 SC4.0 T	Sanicubic 1 SC5.5 T	Sanicubic 1 SC7.5 T
Type bedieningskast	ZPS 1	ZPS 1	ZPS 1	PS2
Materialen				
Tank	PE HD	PE HD	PE HD	PE HD
Pomphuis	GG-20	GG-20	GG-20	GG-20
Motorhuis	GG-20	GG-20	GG-20	GG-20
Waaier	GG-20	GG-20	GG-20	GG-20
Elektrische kenmerken				
Spanning (V)	400	400	400	400
Frequentie (Hz)	50-60	50-60	50-60	50-60
Opgenomen motorvermogen (P1) (W)	4000	5500	6300	8700
Afgegeven motorvermogen (P2) (W)	3000	4000	5500	7500
Werkingswijze	S3 25%	S3 25%	S3 25%	S3 25%
Beschermingsgraad (IP)	IP68	IP68	IP68	IP68
Hydrauliek				
TMH max. (m)	10	13	18	22
Max. debiet (m³/h)	120	140	160	165
Diameter inlaten DN	150	150	150	150
Afvoerdiameter DN	100	100	100	100
Ventilatie diameter DN	100	100	100	100
Totaal volume (L)	480	480	480	480
Nuttig volume (L)	270	270	270	270
Korrelgrootte (mm)	80	80	100	100
T° Max. verpompte vloeistof (5 min.)	55°C	55°C	55°C	55°C
Waaiertype	single-channel	single-channel	single-channel	single-channel
Activeringssysteem	pneumatisch	pneumatisch	pneumatisch	pneumatisch
Identificatie en logistiek				
Brutogewicht (kg)	210	220	225	240
EAN-code	3308815079035	3308815079042	3308815079059	3308815079066
Artikel nr.	CUBIC1SC30T	CUBIC1SC40T	CUBIC1SC55T	CUBIC1SC75T

Sanicubic 2 SC

grijs water, zwart water

Sanicubic 2 SC is de opvoeroplossing voor afvalwater van bijvoorbeeld publieke of commerciële gebouwen, kantoorgebouwen, bedrijfspanden, verzorgings- of ziekenhuizen, scholen etc. Dit bovengronds station maakt het mogelijk tot 165 m³/h afvalwater van toiletten, badkamers, keukens en wasserijen op te pompen tot 22 m hoogte, dankzij de 2 driefasige pompen met single channel waaier. Standaard wordt een ZPS bedieningskast meegeleverd. De Sanicubic 2 SC heeft standaard 1 inlaat DN150 en een vrije doorgang variërend van 80 tot 100 mm, afhankelijk van de uitvoering. Tenslotte is het mogelijk de installatie compleet op maat te laten maken (mogelijk tot 20.000 liter).

PRESTATIES

- TMH max.: 22 m
- Max. debiet: 165 m³/h

Volgens model

PRODUCTVOORDELEN

- Twee driefasenpompen
- 1 inlaat DN150
- 4 versies beschikbaar
- 1000 liter tank
- Vrije doorgang van 80 mm of 100 mm
- Bedieningskast inbegrepen (ZPS of PS2)
- Sterdriehoek starter voor de 7,5kW versie
- Tankvolume (tot 20.000 L) en inlaten aanpasbaar voor een installatie op maat

2 JAAR GARANTIE

ZehnderPumpen Technology

STANDAARD GELEVERD

ZPS Bedieningskast - versie 2 pompen

PS2-Bedieningskast

AANSLUITINGEN

Diameter inlaten DN: 150

Afvoerdiameter DN: 100

Ventilatie diameter DN: 100

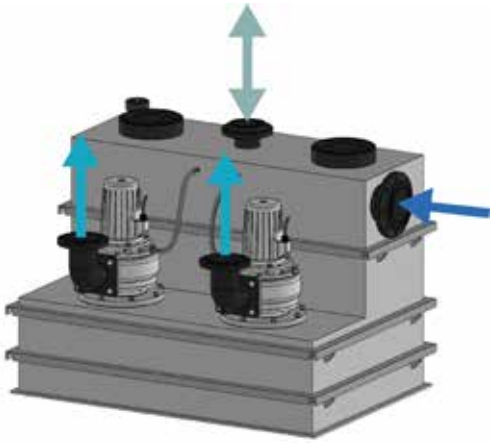

Single-channel

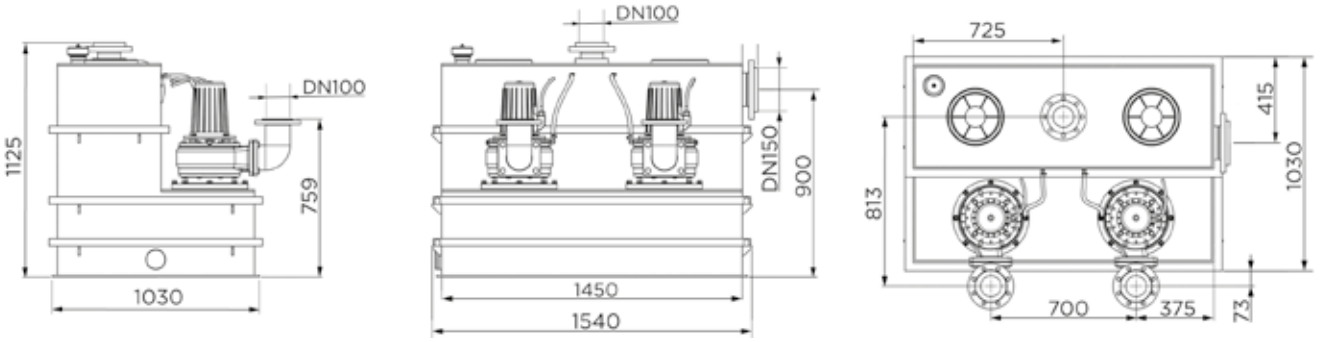

Afmetingen (mm)

POMPCURVE

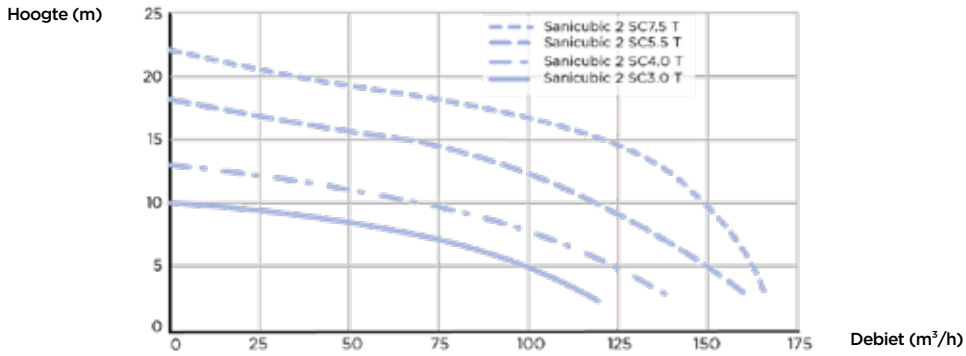

	Sanicubic 2 SC3.0 T	Sanicubic 2 SC4.0 T	Sanicubic 2 SC5.5 T	Sanicubic 2 SC7.5 T
Type bedieningskast	ZPS 2	ZPS 2	ZPS 2	PS2
Materialen				
Tank	PE HD	PE HD	PE HD	PE HD
Pomphuis	GG-20	GG-20	GG-20	GG-20
Motorhuis	GG-20	GG-20	GG-20	GG-20
Waaier	GG-20	GG-20	GG-20	GG-20
Elektrische kenmerken				
Spanning (V)	400	400	400	400
Frequentie (Hz)	50-60	50-60	50-60	50-60
Opgenomen motorvermogen (P1) (W)	4000	5500	6300	8700
Afgegeven motorvermogen (P2) (W)	3000	4000	5500	7500
Werkingswijze	S3 25%	S3 25%	S3 25%	S3 25%
Beschermingsgraad (IP)	IP68	IP68	IP68	IP68
Hydrauliek				
TMH max. (m)	10	13	18	22
Max. debiet (m^3/h)	120	140	160	165
Diameter inlaten DN	150	150	150	150
Afvoerdiameter DN	100	100	100	100
Ventilatie diameter DN	100	100	100	100
Totaal volume (L)	1000	1000	1000	1000
Nuttig volume (L)	500	500	500	500
Korrelgrootte (mm)	80	80	100	100
T° Max. verpompte vloeistof (5 min.)	55°C	55°C	55°C	55°C
Waaiertype	single-channel	single-channel	single-channel	single-channel
Activeringssysteem	pneumatisch	pneumatisch	pneumatisch	pneumatisch
Identificatie en logistiek				
Brutogewicht (kg)	370	385	400	425
EAN-code	3308815079073	3308815079080	3308815079097	3308815079103
Artikel nr.	CUBIC2SC30T	CUBIC2SC40T	CUBIC2SC55T	CUBIC2SC75T

SFA

ACCESSOIRES Sanicubic

Product	Afbeelding	GR	SC	1, 1 WP, 2 Classic, 2 Pro, 1 VX, 2 VX	Artikel nr.	EAN
Schuifafsluiter DN50 gietijzer		•			HYDRO00008	3308815082042
Schuifafsluiter DN100 gietijzer		•	•		HYDRO00019	3308815082165
Schuifafsluiter DN125 gietijzer		•	•		HYDRO00020	3308815082172
Schuifafsluiter DN150 gietijzer		•	•		HYDRO00021	3308815082189
Terugslagklep 2" FPT gietijzer PN10		•	•		HYDRO00016	3308815082127
Terugslagklep DN100 gietijzer		•	•		HYDRO00022	3308815082196
Reductie DN125/100 PE geflensd		•	•		HYDRO00023	3308815082202
Reductie DN150/100 PE geflensd		•	•		HYDRO00024	3308815082219
Y-buis DN100/100/100 PE voor Sanicubic 2SC			•		HYDRO00025	3308815082226
Y-buis DN 1 1/4" VA voor Sanicubic 2 GRSE 71		•			HYDRO00026	3308815082233
Handmembraampomp 1 1/2"		•	•		HYDRO00027	3308815082240
Terugslagklep DN50 gietijzer		•			HYDRO00007	3308815082035
Montage accessoires DN50		•			HYDRO00030	3308815082271

ACCESSOIRES Sanicubic

Product	Afbeelding	GR	SC	1, 1 WP, 2 Classic, 2 Pro, 1 VX, 2 VX	Artikel nr.	EAN
Montage accessoires DN100 VA		•	•		HYDRO00036	3308815082332
Montage accessoires DN150 VA		•	•		HYDRO00040	3308815082370
PVC schuifafsluiter DN50				•	DN50	3308815061030
PVC schuifafsluiter DN110/D100				•	VANNEDN110	3308815061627
Kogelafsluiter persleiding DN100				• (2 VX)	DN100XL	3308815066820
Koolstoffilter Sanicubic				• (behalve VX)	FILTRECUBICSFA	3308815076867
Koolstoffilter Sanicubic VX				• (VX)	FILTRECUBICXLSFA	3308815076874

WAAROM SANIFOS?

Sanifos, voor betrouwbaar opvoeren

In aanvulling op de Sanicubic bovengrondse opvoerstations biedt SFA ook een grote serie Sanifos ondergrondse opvoerinstallaties aan:

- **VERSIES MET 1 OF 2 POMPEN**
- **MONO- OF DRIEFASE VERSIES**
- **MET VERMALER, VORTEX OF 2 KANAALSWAAIER**

De stations zijn geschikt voor diverse toepassingen, zoals individueel, commercieel en klein gemeenschappelijk gebruik.

VOORDELEN VAN DE SANIFOS OPVOERINSTALLATIES

Betrouwbaarheid

- Tank van centrifugaal gegoten high density polyethyleen. Dit materiaal heeft een grote mechanische weerstand, gaat stank tegen en is bestand tegen zuren en UV
- Thermische bescherming van de motor

Flexibiliteit

- Meerdere inlaatopeningen beschikbaar met verschillende diameters
- Ventilatie openingen

Installatie- en onderhoudsgemak

- Geleverd als volledig uitgerust systeem (voorgemonteerde hydraulische installatie met afsluitkleppen en terugslagklep)
- Pakkingsbus voor kabeldoorvoer
- Ketting standaard meegeleverd voor het verwijderen van de pompen

Opvoerinstallaties **ondergronds**

Voor ruimtebesparing in de woning en een discrete werking, biedt SFA een productserie opvoerinstallaties aan die in de grond geplaatst kunnen worden: Sanifos

Afhankelijk van de behoefte kan er gekozen worden voor een vermaler, vortex- of 2 kanaalswaaier, met 1 of 2 pompen en voor mono- of driefase motoren

	Bijhorende pomp(en)	Afbeelding	Grijs water	Zwart water	Regen-water	Water na zuivering	Max.hoogte (m)*	Max. debiet (m³/h)*
Sanifos 110 Inhoud 110 L	p.46 Sanipump ZPK 40 AV NIEUW 2022		•				10	14
	p.48 Sanipump GR		•	•			14	11
Sanifos 280 Inhoud 280 L	Sanipump ZPK 40 A NIEUW 2022		•			•	10	13
	p.50 Sanisub Steel		•		•	•	7	9
	Sanipump GR		•	•			14	11
	p.52 Sanipump VX		•	•			14	26
Sanifos 610 Inhoud 610 L	Sanipump GR		•	•			14	16
	p.54 Sanipump VX		•	•			16,7	28
	p.56 Sanipump SLD 700		•		•		13,7	35
Sanifos 1300 Inhoud 1300 L	p.58 Sanisub Steel NIEUW 2022		•		•	•	7	8
	Sanipump GR		•	•			13	16
	p.60 Sanipump VX		•	•			17	33
Sanifos 1600 **Sanifos 2100** **Sanifos 3100**	Sanipump ZPG 71		•		•		31	43
	p.62 Sanipump ZFS 71		•	•			39	17

* Afhankelijk van het model

ADVIES

ENKELE INSTALLATIETIPS VOOR UW

SANIFOS ONDERGRONDSE OPVOERINSTALLATIE

1 BODEMTYPE*

Alvorens een ondergrondse opvoerinstallatie te installeren is het noodzakelijk om het bodemtype te kennen.

DE OPVOERINSTALLATIES SANIFOS MOGEN EVENEENS BINNEN IN EEN WONING OP DE VLOER GEÏNSTALLEERD WORDEN.

* Voor specifieke technische informatie verwijzen wij naar de installatiehandleiding of vraag onze technische dienst om advies: info@sfabeneluxbv.nl

TIJDENS DE INSTALLATIE VAN SANIFOS OPVOERINSTALLATIES DIENEN VERSCHILLENDE PARAMETERS OVERWOGEN EN GERESPECTEERD TE WORDEN.

DE NORMEN

Onze toestellen voldoen aan de normen van opvoerinstallaties voor alle waters EN12050-1 en moeten geïnstalleerd worden volgens de richtlijnen van de normen EN 12056-4 en EN 752-6.

2 WAAR DE POMPINSTALLATIE INSTALLEREN?

De Sanifos opvoerstations hebben een inkomende waterstroomhoogte (FEA) van 182 mm tot 2450 mm (en 2940 mm met de verhoging en mangat klasse D), waardoor ze op verschillende afstanden van de woning geplaatst kunnen worden.

3 WAAROM DE OPVOERINSTALLATIE GOED VERLUCHTEN?

Het is nodig om een beluchting te voorzien aan de bovenzijde van het station om:

- het gas te evacueren dat ontstaat in het reservoir en om ieder explosierisico te vermijden
- te vermijden dat het station druk verliest.

Om dit te doen hebben de opvoerinstallaties 2 ventilatie openingen.

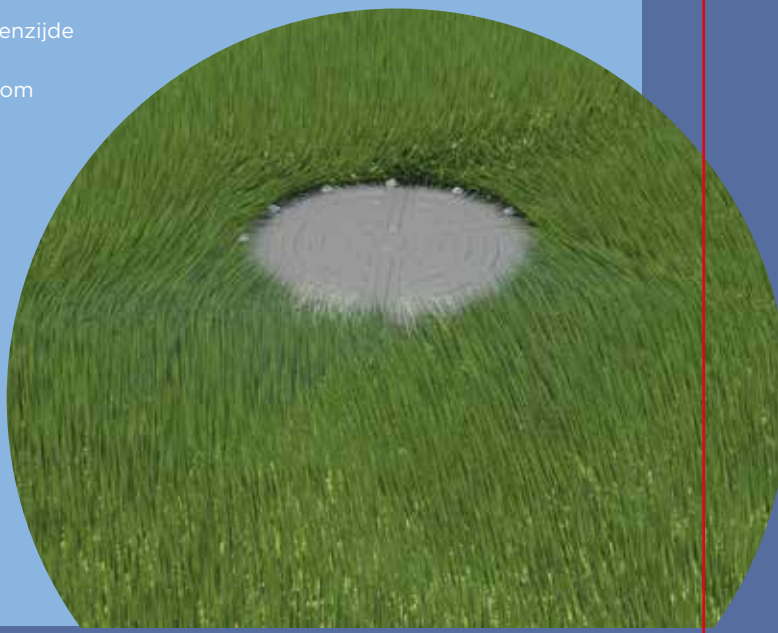

SFA

Sanifos 110

NIEUW 2022

grijs water

Sanifos 110 is een compact opvoerstation ontworpen voor het opvoeren van grijs water. Uitgerust met een Sanisub ZPK 40 AV pomp met meerkanaals waaier. Hij wordt automatisch geactiveerd door een regelbare vlotter en is geschikt voor heet water tot 90°C. De Sanifos 110 grijs water wordt geleverd met voorgemonteerde hydrauliek, heeft een zelfreinigende tankbodem en de 4 inlaten van verschillende diameters maken een flexibele installatie mogelijk.

PRESTATIES

- TMH max.: 10 m
- Max. debiet: 14 m^3/h

PRODUCTVOORDELEN

- Complete oplossing
- Eenvoudig te installeren: voorgemonteerd
- 4 inlaten
- Eenvoudige bediening: schroefdeksel
- Automatische werking van de pomp

2 JAAR GARANTIE

LEVERINGSOMVANG

- 1 Sanisub ZPK 40 AV
- PVC leidingen
- Terugslagklep

Sanisub ZPK 40 AV

OPTIONEEL

Schuifafsluiter DN50

Artikel nr.: DN50
EAN-code: 3308815061030

Afmetingen (mm)

POMPCURVE

Hoogte (m)

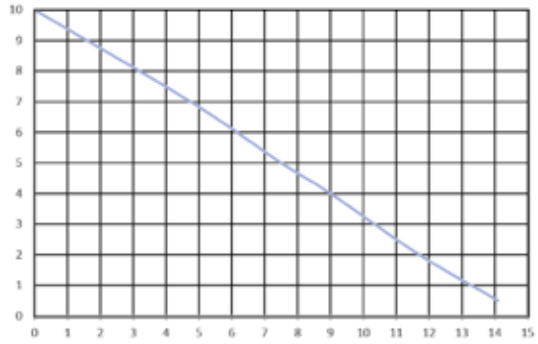

Debiet (m^3/h)

AANSLUITINGEN

Diameter inlaten ext: 40, 50, 100, 110, 125 mm

Afvoerdiameter ext: 50 mm

Ventilatie diameter ext: 75 mm

	Sanifos 110 ZPK 40 AV
Aantal pompen	1
Materialen	
Tank	PE
Leidingen	PVC
Elektrische kenmerken	
Eigenschappen van de pomp, zie p. 72	
Hydrauliek	
TMH max. (m)	10
Max. debiet (m^3/h)	14
Diameter inlaten ext (mm)	40, 50, 100, 110, 125
Afvoerdiameter ext (mm)	50
Ventilatie diameter ext (mm)	75
Totaal volume (L)	110
Nuttig volume (L)	38
Niveau AAN/Niveau UIT (mm)	240/100
Min. instroomhoogte (mm)	182
Waaiertype	meerkanaalswaaier
Activeringssysteem	vlotter
Identificatie en logistiek	
Brutogewicht (kg)	33.6
EAN-code	3308815085951
Artikel nr.	SANIFOS110SUB013

SFA

Sanifos 110

grijs water, zwart water

De Sanifos 110 is een compacte, automatisch werkende opvoerinstallatie voor afvalwater. Eenfasig systeem voor huishoudelijke en commerciële toepassingen. Voorzien van een Pro X K2 vermaalsysteem en een vlotterschakelaar voor automatische werking. De Sanifos 110 wordt geleverd met voor gemonteerd leidingwerk en beschikt over een zelfreinigende tankbodem. De 4 inlaten van verschillende diameters maken een flexibele installatie mogelijk.

PRESTATIES

- TMH max.: 14 m
- Max. debiet: 11 m^3/h

PRODUCTVOORDELEN

- Complete oplossing
- Eenvoudig te installeren: voorgemonteerd
- Pro X K2 vermaalsysteem
- 4 inlaten
- Eenvoudige bediening: schroefdekseldeksel (voetgangers)
- Automatische werking van de pomp
- Afvoer kit als optie beschikbaar

2 JAAR GARANTIE

LEVERINGSOMVANG

- 1 Sanipump GR
- PVC leidingen
- Voetgangers deksel

Sanipump GR S

Vermaler Pro X K2

OPTIONEEL

Afvoerkit Sanifos 110

Artikel nr.: KITEVACSANIFOS110
EAN-code: 3308815077024

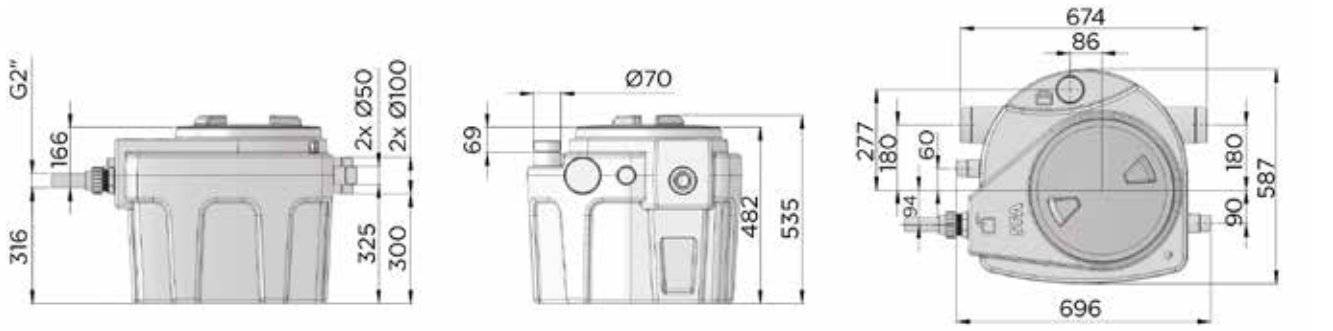

Afmetingen (mm)

POMPCURVE

Hoogte (m)

Debiet (m^3/h)

AANSLUITINGEN

Diameter inlaten ext: 40, 50, 100, 110, 125 mm

Afvoerdiameter ext: 50 mm

Ventilatie diameter ext: 75 mm

	Sanifos 110 GR
Aantal pompen	1
Materialen	
Tank	PE
Leidingen	PVC
Elektrische kenmerken	
Eigenschappen van de pomp, zie p. 82	
Hydrauliek	
TMH max. (m)	14
Max. debiet (m^3/h)	11
Diameter inlaten ext (mm)	40, 50, 100, 110, 125
Afvoerdiameter ext (mm)	50
Ventilatie diameter ext (mm)	75
Totaal volume (L)	110
Nuttig volume (L)	38
Niveau AAN/Niveau UIT (mm)	320/120
Min. instroomhoogte (mm)	182
Waaiertype	vermaler Pro X K2
Activeringssysteem	vlotter
Identificatie en logistiek	
Brutogewicht (kg)	40
EAN-code	3308815079318
Artikel nr.	SANIFOS110P

SFA

Sanifos 280

grijs water, regenwater

NIEUW 2022

Sanifos 280 is een opvoerinstallatie voor het opvoeren van, afhankelijk van het model, regenwater of grijs water. Het is ook geschikt om water uit een individueel behandelingssysteem (IBA) te verpompen. De 280 liter tank is verkrijgbaar in 2 verschillende pompversies: met Sanisub ZPK 40 A of Sanisub Steel 50A en voorzien van drie boorzones voor aanvoerleidingen op maat. De Sanifos 280 wordt geleverd met voorgemonteerde leidingwerk, afsluiters en terugslagklep. Een verhoging van 30 cm is als optie verkrijgbaar.

PRESTATIES

- TMH max.: 10 m
- Max. debiet: 13 m^3/h

Volgens model

PRODUCTVOORDELEN

- Eenvoudige installatie en onderhoud: voorgemonteerd geleverd
- Regelbare wateraanvoer (FEA): 3 zones voor boorgaten op maat
- Automatische werking
- Zelfreinigende tankbodem
- Inclusief terugslagkleppen en afsluitkleppen
- Schroefdeksel met afdichtingsring

2 JAAR GARANTIE

LEVERINGSOMVANG

- Sanisub Steel 50 A of Sanisub ZPK 40 A
- Leidingen met afsluiter en terugslagklep
- 2 afdichtingsringen (DN50 en DN100)

Sanipump ZPK 40 A

Sanisub Steel 50A

OPTIONEEL

Sanifos verhoging 30 cm

Artikel nr.: RO250239
EAN-code: 3308815081298

Bedraad alarm Sanifos

Artikel nr.: SANIFOSALARM
EAN-code: 3308815081625

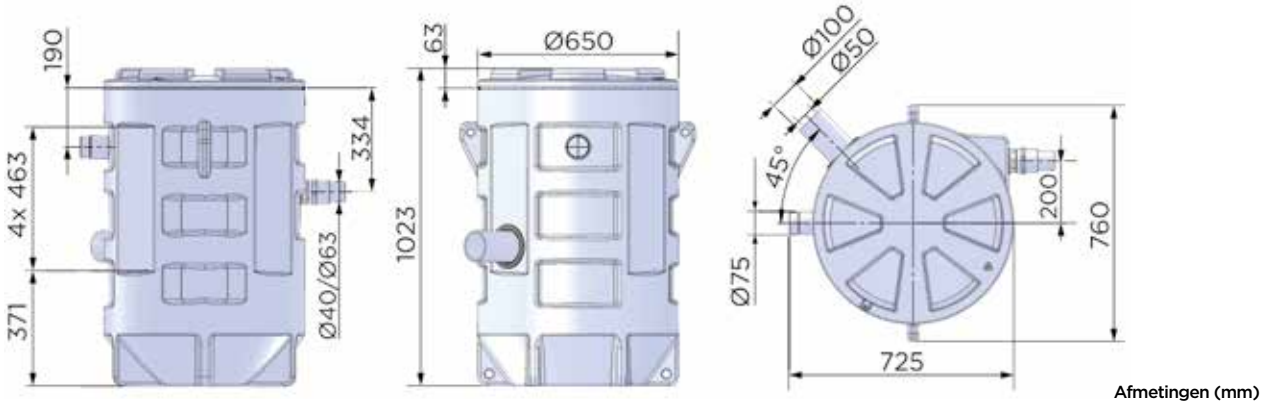

Afmetingen (mm)

POMPCURVE

Hoogte (m)

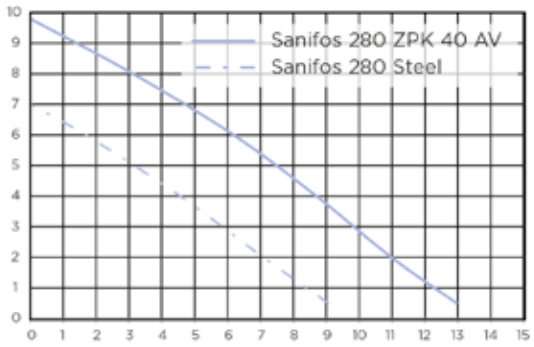

Debiet (m^3/h)

AANSLUITINGEN

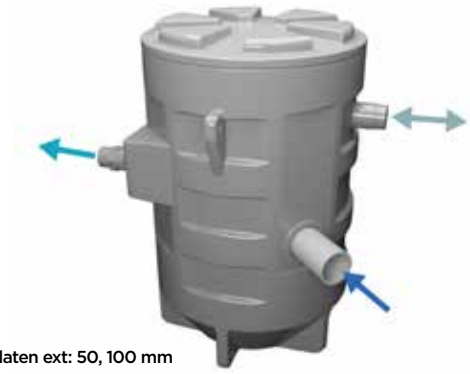

Diameter inlaten ext: 50, 100 mm

Afvoerdiameter ext: 50 mm

Ventilatie diameter ext: 75 mm

	Sanifos 280 ZPK 40 A	Sanifos 280 Steel 50 A
Aantal pompen	1	1
Materialen		
Tank	PE	PE
Leidingen	PVC	PVC
Elektrische kenmerken		
Eigenschappen van de pomp, zie p. 72 en p. 78		
Hydrauliek		
TMH max. (m)	10	7
Max. debiet (m^3/h)	13	9
Diameter inlaten ext (mm)	50, 100	50, 100
Afvoerdiameter ext (mm)	50	50
Ventilatie diameter ext (mm)	75	75
Totaal volume (L)	280	280
Min. instroomhoogte (mm)	180	180
Max. instroomhoogte (mm)	550	550
Waaiertype	meerkanaalswaaier	meerkanaalswaaier
Activeringssysteem	vlotter	vlotter
Identificatie en logistiek		
Brutogewicht (kg)	48.6	46.5
EAN-code	3308815085968	3308815085975
Artikel nr.	SANIFOS2801SUB004	SANIFOS2801STEEL001

SFA

Sanifos 280

grijs water, zwart water

Sanifos 280 is een opvoerinstallatie voor het opvoeren van afvalwater van een woning: toilet, gootsteen, wasmachine enz. De 280 liter tank is verkrijgbaar in 2 verschillende pompversies: met Pro X K2 vermaler of vortexwaaier. De Sanifos 280 heeft drie boorzones voor aanvoerleidingen op maat, de afvoer gaat via leidingen van 40 of 50 mm. De Sanifos 280 wordt geleverd met voorgemonteerd leidingwerk, afsluiters en terugslagklep. Een alarm en een verhoging van 30 cm zijn als optie verkrijgbaar.

PRESTATIES

- TMH max.: 14 m
- Max. debiet: 26 m^3/h

Volgens model

PRODUCTVOORDELEN

- Eenvoudige installatie en onderhoud: voorgemonteerd geleverd
- Regelbare wateraanvoer (FEA): 3 zones voor boorgaten op maat
- 2 pompversies: versnijdend of vortex
- Automatische werking
- Zelfreinigende tankbodem
- Inclusief terugslagkleppen en afsluitkleppen

2 JAAR GARANTIE

LEVERINGSOMVANG

- Sanipump GR of VX,
- Leidingen met terugslagklep en afsluiter
- 2 afdichtringen (DN50 et DN100)
- RVS ketting

Sanipump GR S

Vermaler Pro X K2

Sanipump VX S

Vortex KX V6

OPTIONEEL

Sanifos verhoging 30 cm

Artikel nr.: RO250239
EAN-code: 3308815081298

Bedraad alarm Sanifos

Artikel nr.: SANIFOSALARM
EAN-code: 3308815081625

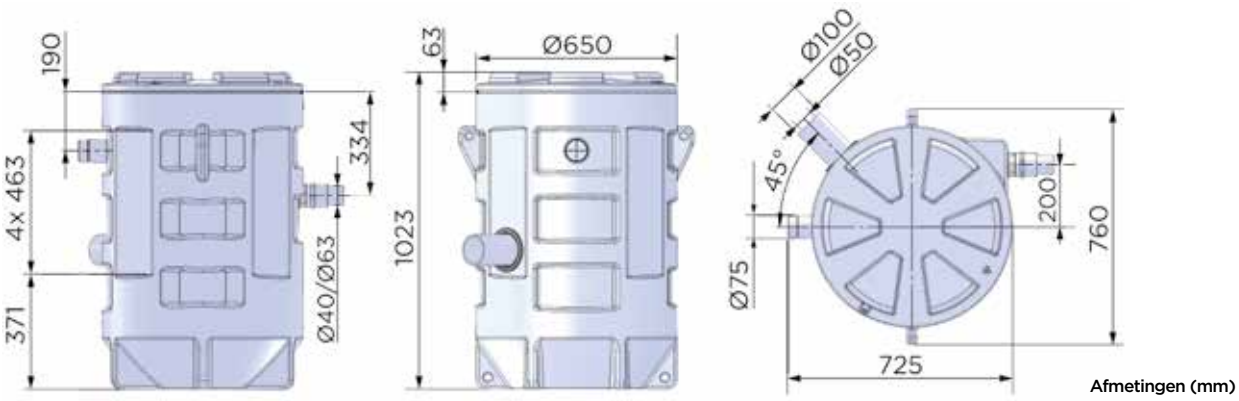

Afmetingen (mm)

POMPCURVE

Hoogte (m)

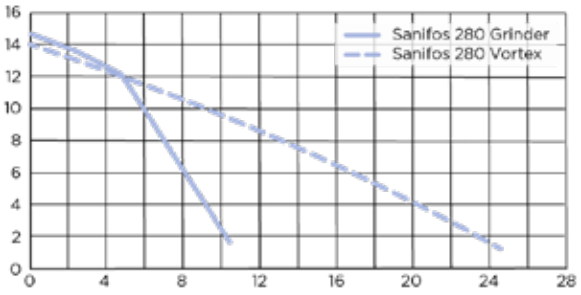

Debiet (m^3/h)

AANSLUITINGEN

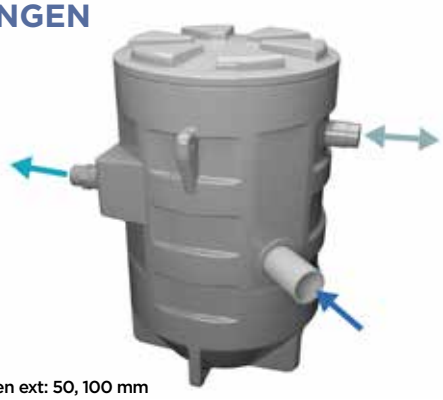

Diameter inlaten ext: 50, 100 mm

Afvoerdiameter ext: 50 mm

Ventilatie diameter ext: 75 mm

	Sanifos 280 1 GR S	Sanifos 280 1 VX S
Aantal pompen	1	1
Materialen		
Tank	PE	PE
Leidingen	PVC	PVC
Elektrische kenmerken		
Eigenschappen van de pomp, zie p. 82		
Hydrauliek		
TMH max. (m)	14	13
Max. debiet (m^3/h)	11	26
Diameter inlaten ext (mm)	50, 100	50, 100
Afvoerdiameter ext (mm)	50	63
Ventilatie diameter ext (mm)	75	75
Totaal volume (L)	280	280
Min. instroomhoogte (mm)	180	180
Max. instroomhoogte (mm)	585	585
Waaiertype	vermaler Pro X K2	vortex KX V6
Activeringssysteem	vlotter	vlotter
Identificatie en logistiek		
Brutogewicht (kg)	55	55
EAN-code	3308815083117	3308815081304
Artikel nr.	SANIFOS280GRS	SANIFOS280VORTEX

SFA

Sanifos 610

grijs water, zwart water

Sanifos 610 is een opvoerstation voor het opvoeren van afvalwater uit huizen of collectieve woningen. Het bestaat uit een tank van 610 liter en beschikbaar in 5 verschillende configuraties. Monofase met de keuze uit één of twee pompen en de keuze vermaler- of vortexwaaier. De driefasige versie wordt geleverd met 2 vortex pompen. Alle versies worden geleverd met afsluitklep(pen) en terugslagklep(pen). De 2-pompsuitvoeringen worden geleverd met een SMART controlebox. Door verschillende boorzones kan de installatie worden aangepast aan de situatie. Een alarm en 40cm verhoging zijn als optie verkrijgbaar.

PRESTATIES

- TMH max.: 16.7 m
- Max. debiet: 28.5 m^3/h

Volgens model

PRODUCTVOORDELEN

- Eenvoudige installatie en onderhoud: voorgemonteerd geleverd
- Regelbare wateraanvoer (FEA): 4 zones voor boorgaten op maat
- 5 versies beschikbaar: enkel- of tweepomps, enkelfasig of driefasig
- 2 pomptypes van versnijdend of vortex waaier
- SMART besturingskast voor 2 pompen versies

2 JAAR GARANTIE

LEVERINGSOMVANG

- 1 of 2 Sanipump GR of VX mono- of driefasig
- Leidingen met terugslagklep en afsluiter
- 2 afdichtringen (DN50 en DN100)
- RVS ketting

Smart-Bedieningskast

Alarmkast bedraad

Sanipump GR S

Vermaler Pro X K2

Sanipump VX S

Vortex KX V6

OPTIONEEL

Sanifos 610/1300 verhoging 40 cm

Artikel nr.: RO250100
EAN-code: 3308815077826

Bedraad alarm Sanifos

Artikel nr.: SANIFOSALARM
EAN-code: 3308815081625

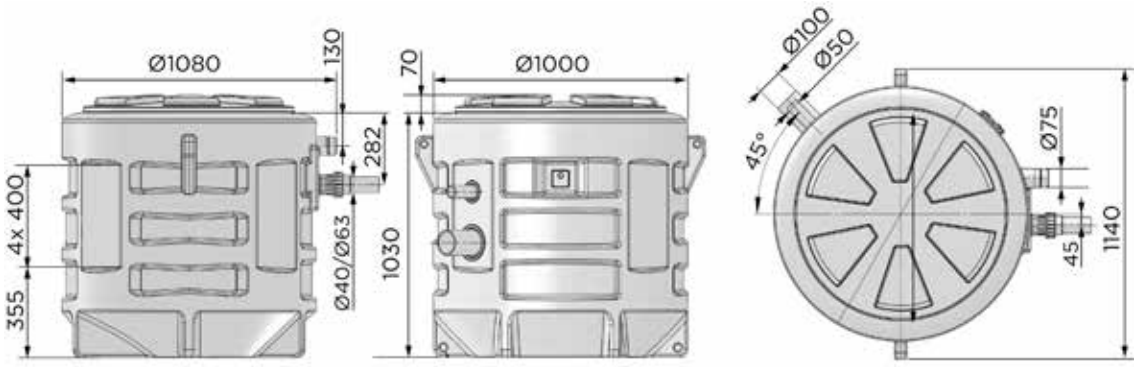

Afmetingen (mm)

POMPCURVE

Hoogte (m)

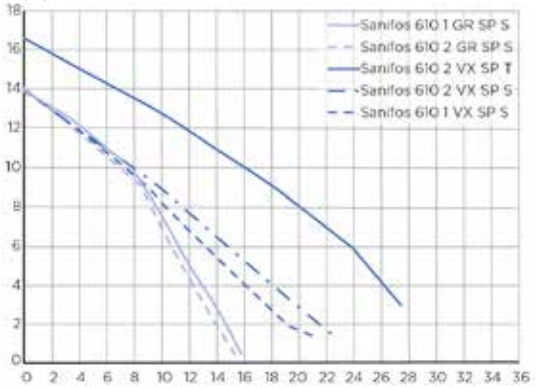

Debiet (m^3/h)

AANSLUITINGEN

Diameter inlaten ext: 50, 100 mm

Afvoerdiameter ext: 50 mm

Ventilatie diameter ext: 75 mm

	Sanifos 610 1 GR SP S	Sanifos 610 1 VX SP S	Sanifos 610 2 GR SP S	Sanifos 610 2 VX SP S	Sanifos 610 2 VX SP T
Type bedieningskast	-	-	Smart	Smart	Smart
Aantal pompen	1	1	2	2	2
Materialen					
Tank	PE	PE	PE	PE	PE
Leidingen	PVC	PVC	PVC	PVC	PVC
Elektrische kenmerken					
Eigenschappen van de pomp, zie p. 82					
Hydrauliek					
TMH max. (m)	14	14	14	14	16.7
Max. debiet (m^3/h)	16	21	16	21	28
Diameter inlaten ext (mm)	50, 100	50, 100	50, 100	50, 100	50, 100
Afvoerdiameter ext (mm)	50	63	50	63	63
Ventilatie diameter ext (mm)	75	75	75	75	75
Totaal volume (L)	610	610	610	610	610
Nuttig volume (L)	150	160	170	170	170
Alarmniveau (mm)	-	-	570	570	570
Min. instroomhoogte (mm)	325	325	325	325	325
Max. instroomhoogte (mm)	670	670	670	670	670
Waaiertype	vermaler Pro X K2	vortex KX V6	vermaler Pro X K2	vortex KX V6	vortex KX V6
Activeringssysteem	vlotter	vlotter	vlotter	vlotter	vlotter
Identificatie en logistiek					
Brutogewicht (kg)	100	100	115	115	115
EAN-code	3308815081687	3308815083094	3308815083087	3308815083100	3308815081663
Artikel nr.	SANIFOS6101GRSPS	SANIFOS6101VXSPS	SANIFOS6102GRSPS	SANIFOS6102VXSPS	SANIFOS6102VXSPT

SFA

Sanifos 610

grijs water, regenwater

Sanifos 610 SLD is een ondergrondse opvoerinstallatie met hoog debiet tot 35 m³/h, speciaal ontwikkeld voor regenwater en grijswater. De 610 liter tank is beschikbaar in 3 verschillende configuraties: 1 eenfasige pomp, 2 eenfasige pompen of 2 driefasige pompen. Het station wordt geleverd met afsluiter(s) en terugslagklep(pen). De stations in 2-pompsuitvoering worden geleverd met een de SMART controlebox. Door verschillende boorzones kan de installatie worden aangepast aan de situatie. Een alarm en 40 cm verhoging zijn als optie verkrijgbaar.

PRESTATIES

- TMH max.: 13.7 m
- Max. debiet: 48 m³/h

Volgens model

PRODUCTVOORDELEN

- Eenvoudige installatie en onderhoud: voorgemonteerd geleverd
- Regelbare wateraanvoer (FEA): 4 zones voor boorgaten op maat
- 3 versies beschikbaar: enkel- of tweepomps, enkelfasig of driefasig

2 JAAR GARANTIE

LEVERINGSOMVANG

- 1 of 2 Sanipump SLD 700
- Mono- of driefasig
- Leidingen met terugslagklep en afsluiter
- 2 afdichtringen (DN50 en DN100)
- RVS ketting

Smart-Bedieningskast

Alarmkast bedraad

Sanipump SLD 700 T / 700 S / 700 SA

2 Kanaalswaaier

OPTIONEEL

Sanifos 610/1300 verhoging 40 cm

Artikel nr.: RO250100
EAN-code: 3308815077826

Bedraad alarm Sanifos

Artikel nr.: SANIFOSALARM
EAN-code: 3308815081625

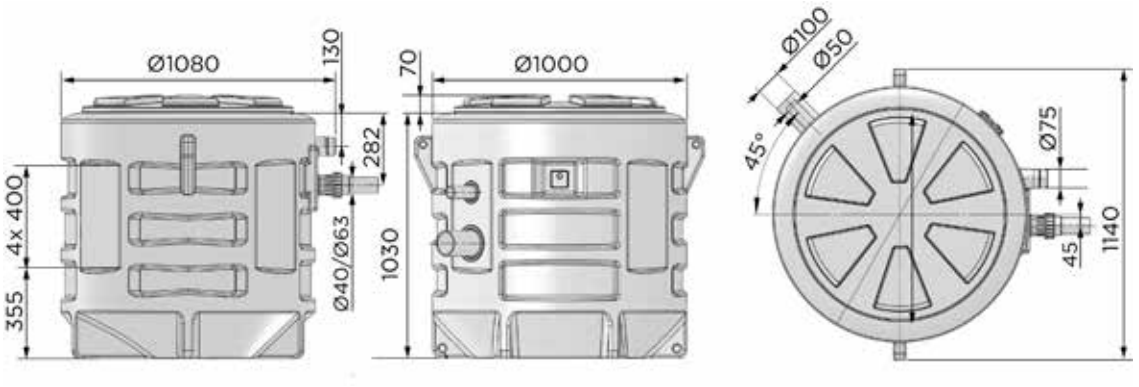

Afmetingen (mm)

POMPCURVE

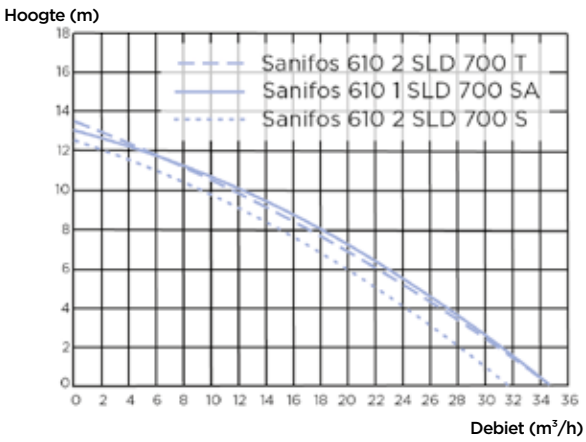

AANSLUITINGEN

Diameter inlaten ext: 50, 100 mm

Afvoerdiameter ext: 63 mm

Ventilatie diameter ext: 75 mm

	Sanifos 610 1 SLD 700 SA	Sanifos 610 2 SLD 700 S	Sanifos 610 2 SLD 700 T
Type bedieningskast	-	Smart	Smart
Aantal pompen	1	2	2
Materialen			
Tank	PE	PE	PE
Leidingen	PVC	PVC	PVC
Elektrische kenmerken			
Eigenschappen van de pomp, zie p. 86			
Hydrauliek			
TMH max. (m)	13.5	13	13.7
Max. debiet (m³/h)	35	32	35
Diameter inlaten ext (mm)	50, 100	50, 100	50, 100
Afvoerdiameter ext (mm)	63	63	63
Ventilatie diameter ext (mm)	75	75	75
Totaal volume (L)	610	610	610
Nuttig volume (L)	190	100	100
Niveau AAN/Niveau UIT (mm)	-	470/50	470/50
Alarmniveau (mm)	-	570	570
Min. instroomhoogte (mm)	325	325	325
Max. instroomhoogte (mm)	670	670	670
Waaiertype	2 kanaalswaaier	2 kanaalswaaier	2 kanaalswaaier
Activeringssysteem	vlotter	vlotter	vlotter
Identificatie en logistiek			
Brutogewicht (kg)	85	120	120
EAN-code	3308815084145	3308815084152	3308815084169
Artikel nr.	SANIFOS6101SLD700SA	SANIFOS6102SLD700S	SANIFOS6102SLD700T

SFA

Sanifos 1300

NIEUW 2022

grijs water, regenwater

Sanifos 1300 is een ondergronds station ontworpen om water op te pompen na een individueel behandelingssysteem (IBA). Het bestaat uit een 1300 liter reservoir en Sanisub Steel 50 A. Een pomp met automatische activering dmv regelbare vlotter. Door verschillende boorzones kan de installatie worden aangepast aan de situatie.

PRESTATIES

- TMH max.: 7 m
- Max. debiet: 8 m^3/h

PRODUCTVOORDELEN

- Eenvoudige installatie: voorgemonteerde hydrauliek
- Regelbare wateraanvoer (FEA): zone voor boorgaten op maat
- Zelfreinigende schuine tankbodem

2 JAAR GARANTIE

LEVERINGSOMVANG

- 1 Sanisub Steel
- PVC leidingen met afsluiter en terugslagklep
- 2 afdichtringen (DN50 en DN100)

Sanisub Steel 50A

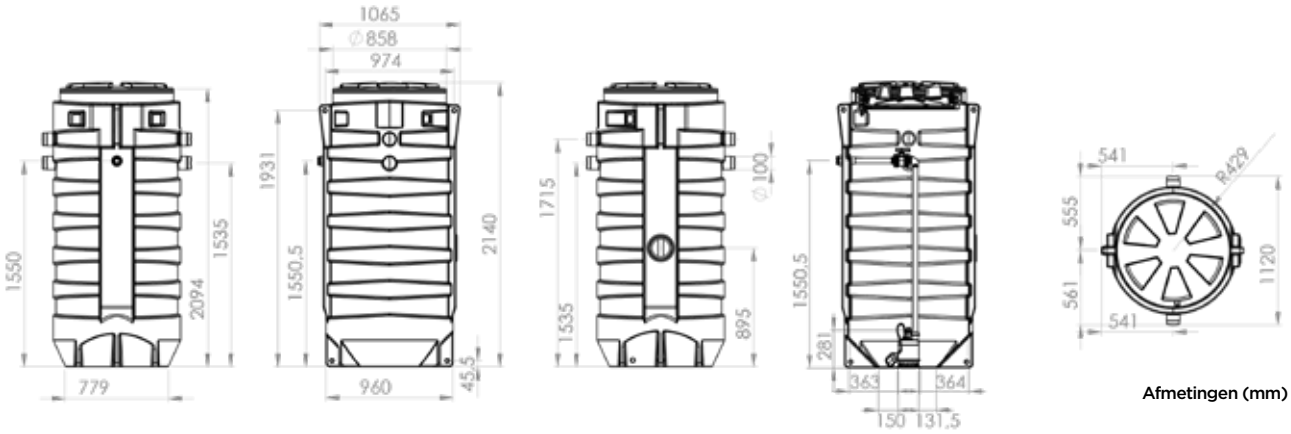

Afmetingen (mm)

POMPCURVE

Hoogte (m)

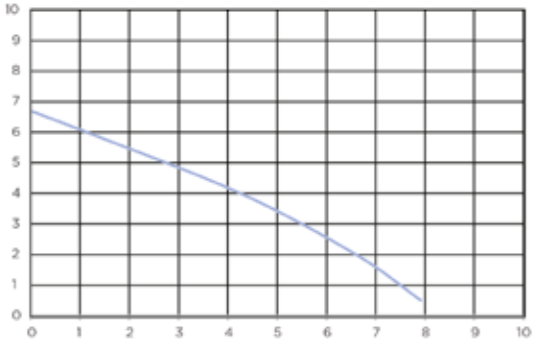

Debiet (m^3/h)

AANSLUITINGEN

Diameter inlaten ext: 50, 100 mm

Afvoerdiameter ext: 50 mm

Ventilatie diameter ext: 100 mm

	Sanifos 1300 Steel 50 A
Type bedieningskast	-
Aantal pompen	1
Materialen	
Tank	PE
Leidingen	PVC
Elektrische kenmerken	
Eigenschappen van de pomp, zie p. 78	
Hydrauliek	
TMH max. (m)	7
Max. debiet (m^3/h)	8
Diameter inlaten ext (mm)	50, 100
Afvoerdiameter ext (mm)	50
Ventilatie diameter ext (mm)	100
Totaal volume (L)	1300
Nuttig volume (L)	160
Min. instroomhoogte (mm)	600
Max. instroomhoogte (mm)	1600
Waaiertype	meerkanaalswaaier
Activeringssysteem	vlotter
Identificatie en logistiek	
EAN-code	3308815085944
Artikel nr.	SANIFOS13001STEEL001

SFA

Sanifos 1300

grijs water, zwart water

De Sanifos 1300 is een krachtige, ondergrondse opvoerinstallatie met 2 pompen voor individuele, commerciële en collectieve toepassingen. De tank van 1300 liter is verkrijgbaar in 3 versies: eenfasig of driefasig, met vermaler of vortex. Met voorgemonteerd leidingwerk, 2 afsluitkleppen, 2 terugslagkleppen, 3 vlotters en de SMART controlebox. Door verschillende boorzones kan de installatie worden aangepast aan de situatie.

PRESTATIES

- TMH max.: 17 m
- Max. debiet: 33 m^3/h

Volgens model

PRODUCTVOORDELEN

- Eenvoudige installatie: voorgemonteerde hydrauliek
- Regelbare wateraanvoer (FEA): zone voor boorgaten op maat
- Geleidebuizen voor eenvoudig onderhoud
- Zelfreinigende schuine tankbodem
- Geleverd met SMART bedieningskast

2 JAAR GARANTIE

LEVERINGSOMVANG

- 1 of 2 Sanipump GR of VX mono- of driefasig
- SMART bedieningskast
- Bedraad alarm
- Leidingen met 2 terugslagkleppen en 2 afsluiters
- Afdichtring
- RVS ketting

Smart-Bedieningskast

Alarmkast bedraad

Sanipump GR S

Vermaler Pro X K2

Sanipump VX S

Vortex KX V6

OPTIONEEL

Sanifos 610/1300 verhoging 40 cm

Artikel nr.: RO250100
EAN-code: 3308815077826

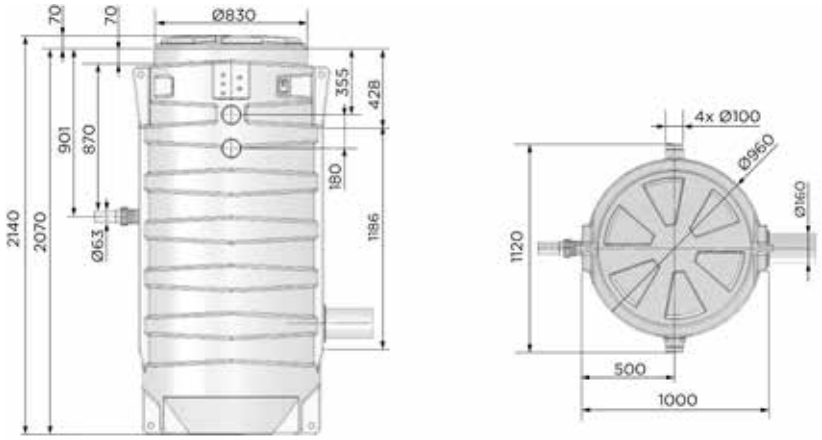

Afmetingen (mm)

POMPCURVE

Hoogte (m)

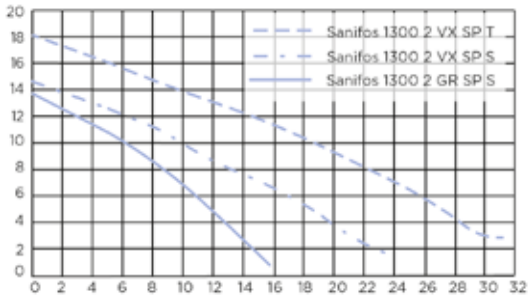

Debiet (m^3/h)

AANSLUITINGEN

Diameter inlaten ext: 160 mm

Afvoerdiameter ext: 63 mm

Ventilatie diameter ext: 100 mm

	Sanifos 1300 2 GR SP S	Sanifos 1300 2 VX SP S	Sanifos 1300 2 VX SP T
Type bedieningskast	Smart	Smart	Smart
Aantal pompen	2	2	2
Materialen			
Tank	PE	PE	PE
Leidingen	PVC	PVC	PVC
Elektrische kenmerken			
Eigenschappen van de pomp, zie p. 82			
Hydrauliek			
TMH max. (m)	13	13	17
Max. debiet (m^3/h)	16	25	33
Diameter inlaten ext (mm)	160	160	160
Afvoerdiameter ext (mm)	63	63	63
Ventilatie diameter ext (mm)	100	100	100
Totaal volume (L)	1300	1300	1300
Nuttig volume (L)	350	350	350
Alarmniveau (mm)	930	930	930
Min. instroomhoogte (mm)	600	600	600
Max. instroomhoogte (mm)	1600	1600	1600
Waaiertype	vermaler Pro X K2	vortex KX V6	vortex KX V6
Activeringssysteem	vlotter	vlotter	vlotter
Identificatie en logistiek			
Brutogewicht (kg)	138	138	138
EAN-code	3308815077796	3308815077802	3308815077819
Artikel nr.	SANIFOS1300	SANIFOS1300VORTEX	SANIFOS1300VORTEXTRI

Sanifos 1600/2100/3100

regenwater, grijs water, zwart water

Deze reeks grote Sanifos opvoerinstallaties is verkrijgbaar in meer dan 90 versies. Met drie verschillende tankinhouden, met een of twee gietijzeren pompen, eenfasig of driefasig, in vijf vermogens en met 3 verschillende klasse deksels. Deze serie dekt al uw behoeften van groot industrieel gebruik tot grote woonhuizen. De samenstelling gebeurt in overleg volledig op maat van uw project.

PRESTATIES

- TMH max:
  Sanipump ZFS 71: 39 m
  Sanipump ZPG 71: 31 m
- Max debiet:
  Sanipump ZFS 71: 17 m^3/h
  Sanipump ZPG 71: 43 m^3/h

PRODUCTVOORDELEN

- Wateraanvoerdiepte tot 2,94 m
- Voorgemonteerde DN32 RVS geleidebuizen met koppelsysteem
- Terugslagkleppen en afsluiters inbegrepen
- Samenstelling op maat

2 JAAR GARANTIE

LEVERINGSOMVANG

- 1 of 2 Sanipump ZFS 71 of ZPG 71
- ZPS bedieningskast
- Terugslagkleppen, afsluiters, PE-HD 63x5,8 afvoerbuis

ZPS bedieningskast

Sanipump ZFS 71

Vermaler Pro X K3

Sanipump ZPG 71

2 Kanaalswaaier

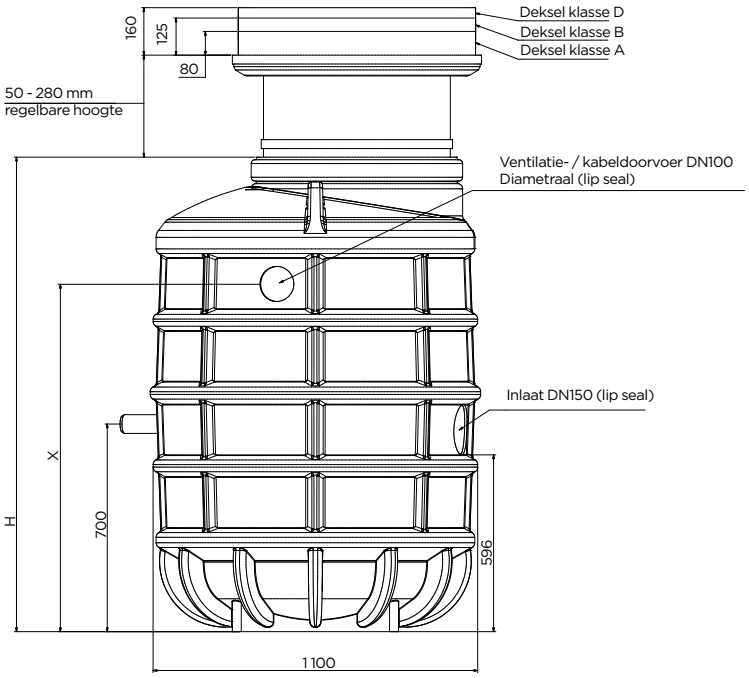

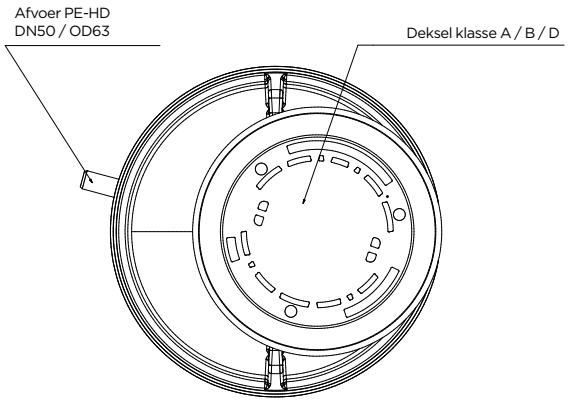

	Hoogte in mm (H)	X in mm
Sanifos 1600	1600	1175
Sanifos 2100	2100	1675
Sanifos 3100	3100	2675

Afmetingen (mm)

POMPCURVE Sanipump ZPG 71

Hoogte (m)

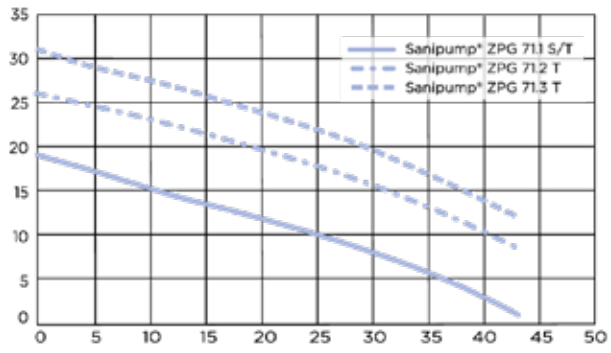

Debiet (m^3/h)

POMPCURVE Sanipump ZFS 71

Hoogte (m)

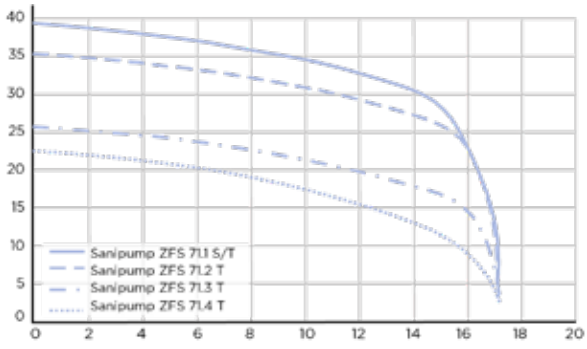

Debiet (m^3/h)

	Sanifos 1600	Sanifos 2100	Sanifos 3100
Materialen			
Tank	PE	PE	PE
Geleidebuizen	RVS	RVS	RVS
Leidingen	RVS	RVS	RVS
Elektrische kenmerken			
Eigenschappen van de pomp, zie p. 80 (ZPG 71) of p. 84 (ZFS 71)			
Hydrauliek			
Afvoerdiameter DN	50	50	50
Ventilatie diameter DN	100	100	100
Diameter inlaat DN	150	150	150
Min. instroomhoogte (mm)	1000	1500	2500
Max. instroomhoogte (mm)	1440	1940	2940

CONTROL BOX

BEDIENINGSKAST PNEUMATISCH & VLOTTER

VOORDELEN

Beschikbaar in pneumatische of vlotter versie.

Geheugen tot 64 storingen.

Geïntegreerd akoestisch en visueel alarm.

Bedieningskast
1 pomp

Kenmerken

- Bedieningskast voor muur bevestiging
- Weergave van de bedrijfstoestanden via tekstberichten en signaallicht
- Automatische werking van de pomp(en)
- Alternerende werking voor de versies met 2 pompen
- Inschakeling van de 2de pomp indien nodig
- Foutmeldingen
- Niveaucontrole door luchtdruk, vlotter schakelaar of interface 4-20mA voor externe sensor
- Weergave van bedrijfsduur en elektriciteitsverbruik alsook service beurten

Bedieningskast
2 pompen

MODEL	EAN	WERKING	AANTAL POMPEN	U (V)	ARTIKEL NR.
CONTROL BOX ZPS 1 S PNEUMATIC	3 308 815 081 793	Pneumatisch	1	230	ZPS001
CONTROL BOX ZPS 2 S PNEUMATIC	3 308 815 081 809		2	230	ZPS002
CONTROL BOX ZPS 1 T PNEUMATIC	3 308 815 081 816		1	400	ZPS003
CONTROL BOX ZPS 2 T PNEUMATIC	3 308 815 081 823		2	400	ZPS004
CONTROL BOX ZPS 1 S FLOAT	3 308 815 081 830	Vlotter	1	230	ZPS005
CONTROL BOX ZPS 2 S FLOAT	3 308 815 081 847		2	230	ZPS006
CONTROL BOX ZPS 1 T FLOAT	3 308 815 081 854		1	400	ZPS007
CONTROL BOX ZPS 2 T FLOAT	3 308 815 081 878		2	400	ZPS008

AQUA® XL riolwater

VERZWAARDE VLOTTER VOOR POMPSTATIONS

Deze verzwaarde vlotter is dankzij zijn gewicht (775g) en het volume perfect voor het starten en/of stoppen van meerdere pompen in opvoerstations van rioolwater, waarin zich soms dikke lagen vet op het oppervlak kunnen vormen.

Toegestane vloeistofdichtheid	0,95 tot 1,05 g/cm³
Electrische kenmerken	250 VCA 50-60 Hz
Onderbrekingscapaciteit	10 (4)A
Toegestane werkingsdruk	2 bars
Maximum temperatuur	70 °C
Beschermingsklasse	IP 68
Materiaal	Polypropylène copolymère
Kabeltype	PVC 3 x0,75 mm
Kabellengte	10 of 20 m
Vlotter gewicht zonder kabel	775 g

OMSCHRIJVING	EAN	ARTIKEL NR.
AQUA XL 10 M	3 308 815 082 691	FLOT001
AQUA XL 20 M	3 308 815 082 707	FLOT002

DEKSELS NORM EN 124

DEKSELS VOOR VERKEER VAN VOETGANGERS EN VOERTUIGEN

De deksels zijn geklasseerd in de volgende categorieën: A15, B125 en D400

KLASSE A15
Gebied dat enkel bestemd is voor voetgangers en fietsers

KLASSE B125
Voetpaden, voetgangers-zones, parkings of parkeergarages voor auto's

KLASSE D400
Wegen (straten voor voetgangers inbegrepen), pechstroken, parkings voor alle type voertuigen

MODEL	EAN	ARTIKEL NR.
DEKSEL A	3 308 815 081 946	COVER001
DEKSEL B	3 308 815 081 953	COVER002
DEKSEL D	3 308 815 081 960	COVER003
DEKSEL D + GAC 600	3 308 815 082 677	COVER004
DEKSEL D + GAC 800	3 308 815 082 684	COVER005

VALBESCHERMING ROOSTERS ALS OPTIE VOOR DEKSEL KLASSE D

Het valbescherming rooster beschermt de service techniekers wanneer het deksel geopend is.

KENMERKEN	GAC 600	GAC 800
STAVEN - BUIZEN	Ø 27 / Ø 21	Ø 26,9 ép. 2 mm
MATERIAAL	Inox 316 L	
WEERSTAND	Statisch draagvermogen 500 kg max.	
AFSTAND TUSSEN IEDERE STAAF	53 mm	< 120 mm
OPENINGSHOEK	> 100°	
VRIJE DOORGANG A X B IN MM	504 x 617	597 x 817
GEWICHT IN KG	9,3	13,5

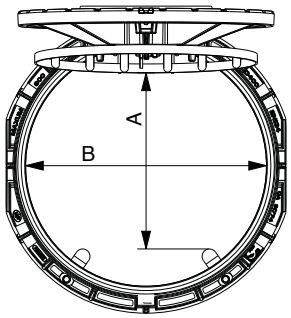

SFA

ACCESSOIRES Sanifos

Afmetingen Sanifos 280/610/1300 met verhoging

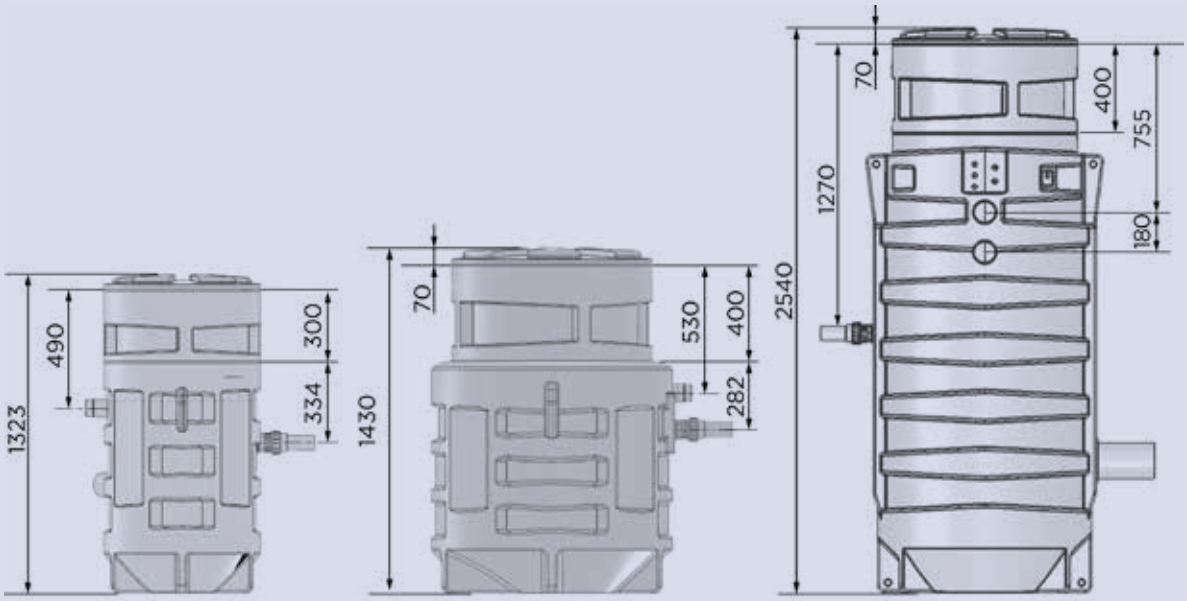

Sanifos 280 Sanifos 610 Sanifos 1300

Product	Afbeelding	110	280	610 1300	1600 2100 3100	Artikel nr.	EAN
Deksel A					•	COVER001	3308815081946
Deksel B					•	COVER002	3308815081953
Deksel D					•	COVER003	3308815081960
Deksel D + GAC 600					•	COVER004	3308815082677
Deksel D + GAC 800					•	COVER005	3308815082684
Aqua XL 10 m					•	FLOT001	3308815082691
Aqua XL 20 m					•	FLOT002	3308815082707
Externe behuizing TYPE 1 compleet					•	ELEC00001	3308815082394
Externe behuizing TYPE 3 compleet				•	•	ELEC00002	3308815082400

ACCESSOIRES Sanifos

Product	Afbeelding	110	280	610 1300	1600 2100 3100	Artikel nr.	EAN
Verhoging Sanifos 610/1300	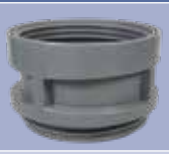			•		RO250100	3308815077826
Verhoging Sanifos 280	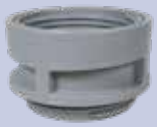		•			RO250239	3308815081298
Takel 150 kg					•	HYDRO00046	3308815082905
Takel 150 kg met HAACON lier					•	HYDRO00045	3308815082899
Bodembevestiging takel					•	HYDRO00047	3308815082912
Sanifos 110 afsluiter/klep	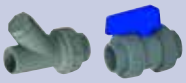	•				KITEVACSANIFOS110	3308815077024

Bedraad alarm Sanifos

DE SANIFOS-ALARM KIT BESTAAT UIT:

- Alarmkastje met akoestisch en visueel alarm
- Vlotter*

* De kabel vlotter-alarmkast is niet inbegrepen

Product	EAN	Artikel nr.	Bruikbaar met
Bedraad alarm Sanifos	3308815081625	SANIFOSALARM	Sanifos 280 - Sanifos 610 monofase 1 pomp

WAAROM SANISUB?

De SFA Sanisub-producten voor waterafvoer, voor elke behoefte

SFA breidt zijn expertise op het gebied van waterafvoer uit met nieuwe dompelpomp referenties. Van een dweildroge pomp tot een volledig uitgeruste RVS dompelpomp, over een oplossing voor agressief water: SFA biedt een antwoord op elke behoefte.

Losse pompen

		Helder water	Regenwater	Vervuild water		Grijs water	Zwart water	Agressief, zout water
		Water in bronnen, putten, bekkens, zwembaden, ...		Overstromingswater, kelderdrainage, beekwater, ...		Wastafels, douches, wasmachines, ...	Toiletten	Pekelwater van water-ontharders, zout water (< 15%)
		Korrelgrootte < 1 mm		Korrelgrootte < 10 mm	Korrelgrootte < 30 mm			
	Sanisub 400 H=7,5 m | Q=7 m³/h P.70	•		•		•		
NIEUW 2021	**Sanisub ZPK** H=10 m | Q=10 m³/h volgens model P.72	•		•	•	•		
	Sanisub S ZPK H=10 m | Q=10 m³/h volgens model P.74	•		•	•	•		•
	Sanipuddle H=7 m | Q=5,5 m³/h P.76	•						
	Sanisub Steel en noodkit H=8 m | Q=9 m³/h P.78	•		•		•		
	Sanipump ZPG 71 H=31 m | Q=43 m³/h volgens model P.80	•	•	•	•	•		
	Sanipump GR/VX H=14 m | Q=11 m³/h volgens model P.82	•		•		•	•	
	Sanipump ZFS 71 H=39 m | Q=17 m³/h volgens model P.84	•		•	•	•	•	
	Sanipump SLD H=14 m | Q=48 m³/h volgens model P.86	•	•	•	•	•		

- GEMAKKELIJK IN GEBRUIK
- POMPEN IDEAAL VOOR NOODGEVALLEN
- DRAAGBAAR
- AUTOMATISCHE ACTIVERING

SFA

Sanisub 400

Sanisub 400 is de eenvoudige en effectieve oplossing voor onmiddellijk gebruik met zijn geïntegreerde hendelvlotter. Je sluit hem aan en hij start en stopt vanzelf. Met een maximum korrelgrootte van 10 mm en zijn 7,5 m opvoerhoogte ideaal voor het verpompen van overstromingswater uit woonkamers of kelders. Dankzij de verwijderbare zeef en de vlottervergrendeling voor continu gebruik kan hij omgevormd worden naar een pomp met lagere aanzuiging.

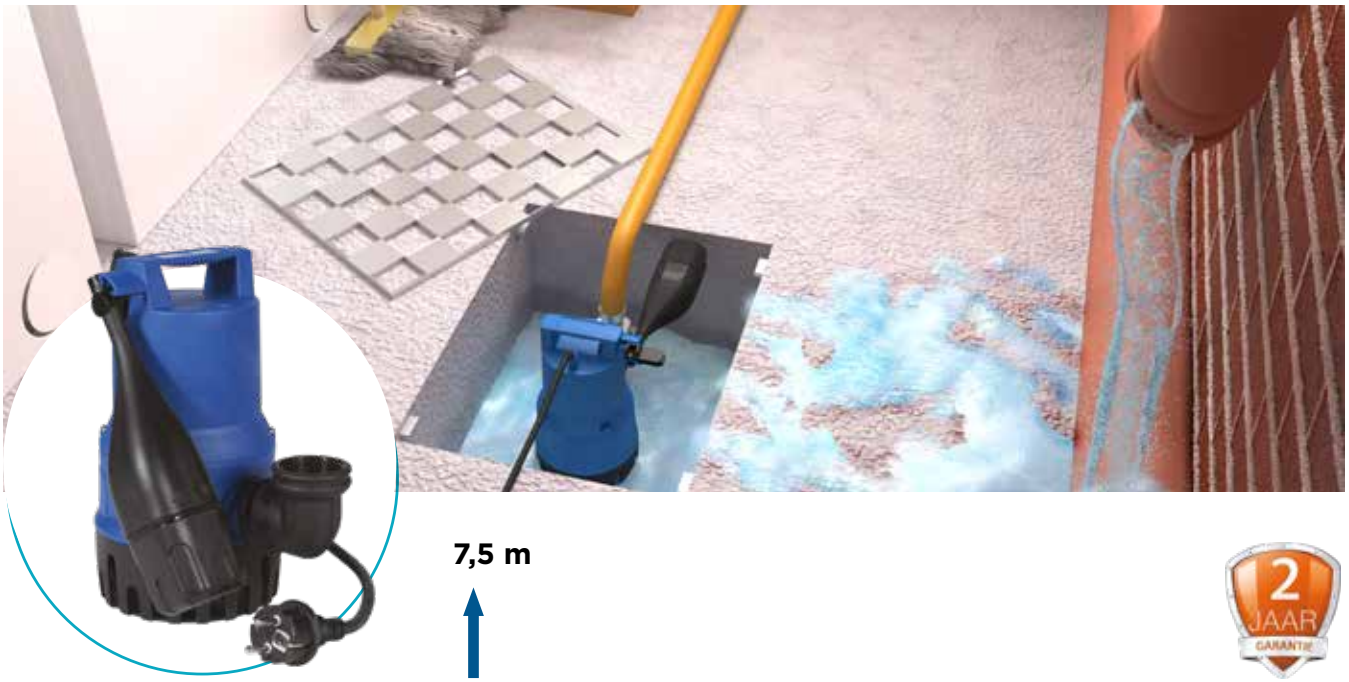

7,5 m

2 JAAR GARANTIE

PRESTATIES

- TMH max.: 7,5 m
- Max. debiet: 7 m³/h

PRODUCTVOORDELEN

- Automatische activering
- Dompeldiepte van 7 m
- Aanzuiging van 5 mm zonder de zeef
- 10 mm korrelgrootte
- Geïntegreerde terugslagklep
- Vlottervergrendeling inbegrepen

INHOUD VERPAKKING

10 m voedingskabel, 90° verbindingsbocht, terugslagklep

POMPCURVE

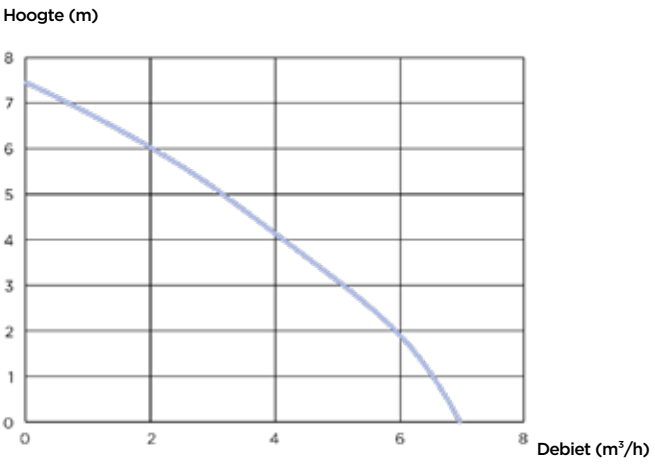

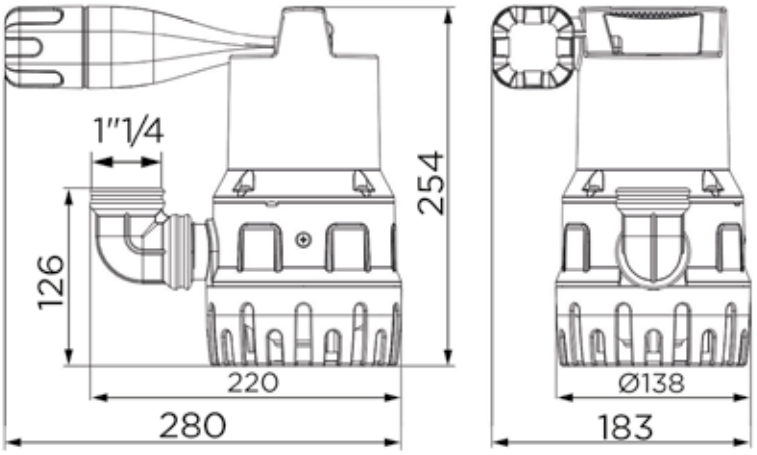

Afmetingen (mm)

	Sanisub 400
Materialen	
As	RVS
Pomphuis	PP GF
Afdichting	NBR
Motorhuis	RVS
Waaier	PA 6 GF
Elektrische kenmerken	
Spanning (V)	230
Frequentie (Hz)	50-60
Opgenomen motorvermogen (P1) (W)	400
Afgegeven motorvermogen (P2) (W)	180
TPM (tr/min) ()	2800
Elektrische klasse	I
Dompeldiepte (m)	7
Stroomkabel: Lengte (m)	10
Hydrauliek	
TMH max. (m)	7.5
Max. debiet (m^3/h)	7
Afvoerdiameter Duims (duim)	1"¼
Niveau AAN/Niveau UIT (mm)	200/50
Korrelgrootte (mm)	10
T° Max. verpompte vloeistof (5 min.)	70°C
Waaiertype	meerkanaalswaaier
Activeringssysteem	vlotter
Identificatie en logistiek	
Brutogewicht (kg)	4.6
EAN-code	3308815081632
Artikel nr.	SANISUB005

SFA

Sanisub ZPK

Sanisub ZPK is een dompelpomp verkrijgbaar in 3 modellen. Ontworpen voor het verpompen van licht vervuild water uit kelders, garages en regenwaterputten. De pomp is bestand tegen heet water tot 90°C gedurende korte periodes. Sanisub ZPK wordt automatisch geactiveerd door een regelbare vlotter en kan water tot 10 m hoogte met een korrelgrootte van 10 tot 30 mm oppompen. Alle versies worden geleverd met een 90° aansluitbocht van DN 25 of DN 32 (afhankelijk van het model) en een voedingskabel van 10 m met stekker.

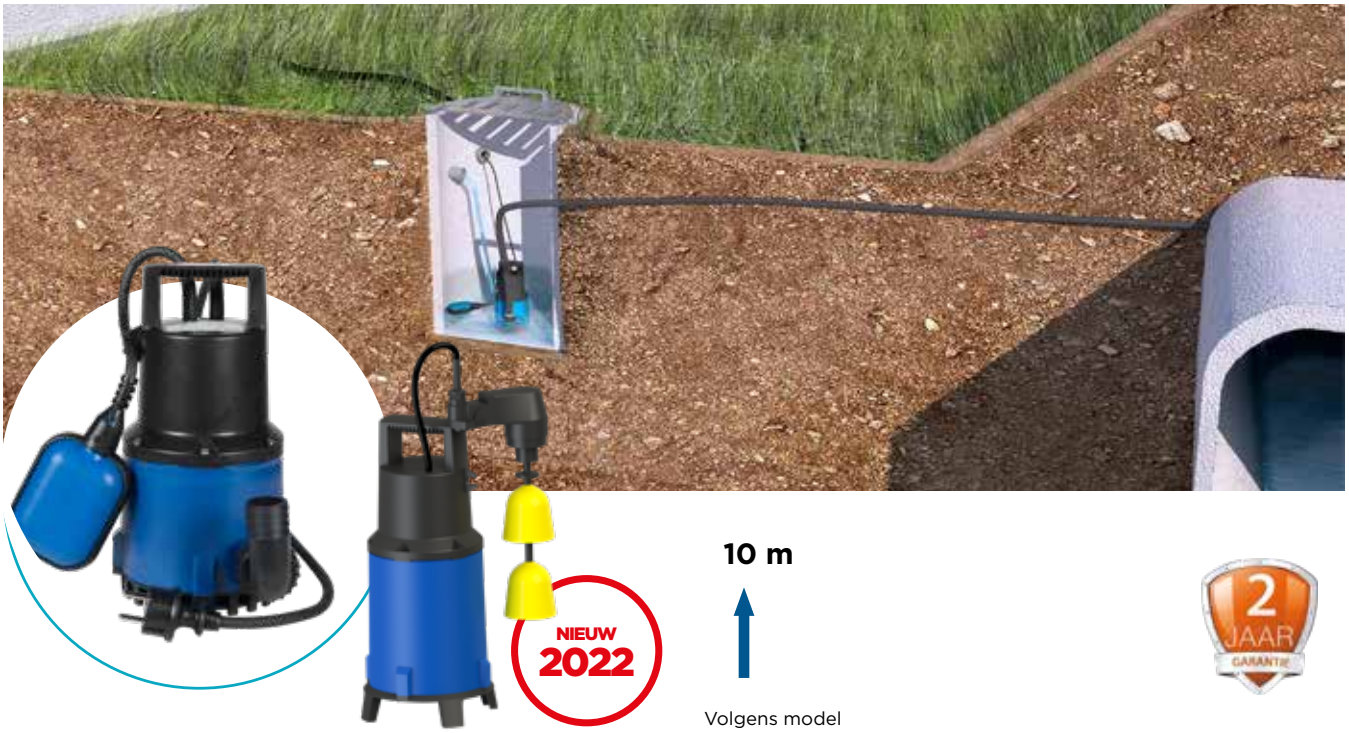

10 m

Volgens model

2 JAAR GARANTIE

PRESTATIES

- TMH max.: 10 m
- Max. debiet: 10 m³/h

Volgens model

INHOUD VERPAKKING

90°-aansluitbocht (30 A DN 25, 40 A & 40 AV DN 32), terugslagklep, 10 m voedingskabel

POMPCURVE

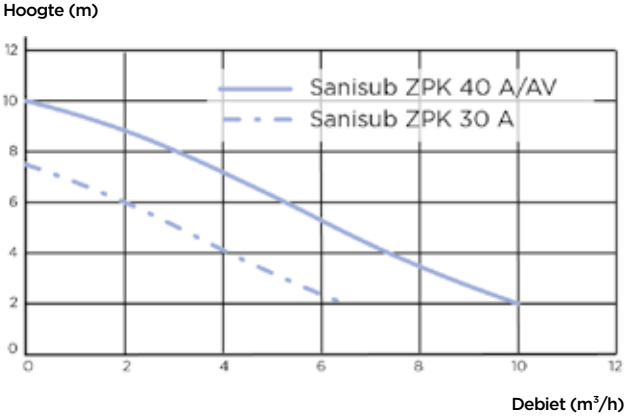

PRODUCTVOORDELEN

- Opvoerhoogte tot 10 m
- Korrelgrootte van 10 mm tot 30 mm
- Maximale watertemperatuur van 90° (korte periodes)
- Automatische in/uitschakeling door instelbare vlotter
- Sanisub ZPK 40 AV: compatibel voor een installatie in een put van 25 cm breed

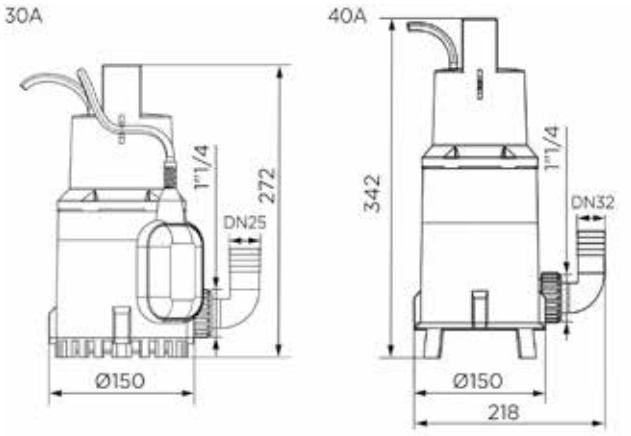

Sanisub ZPK 30 A / 40 A

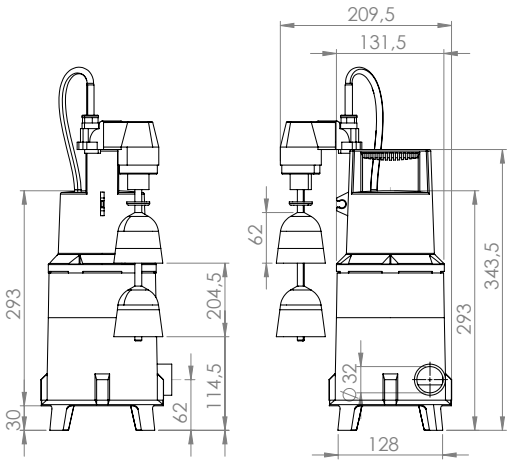

Sanisub ZPK 40 AV

Afmetingen (mm)

	Sanisub ZPK 30 A	Sanisub ZPK 40 A	Sanisub ZPK 40 AV
Materialen			
As	RVS	RVS	RVS
Pomphuis	PP GF	PP GF	PP GF
Afdichting	carbon/keramisch	carbon/keramisch	carbon/keramisch/NBR
Motorhuis	RVS	RVS	RVS
Waaier	PA 6 GF	PA 6 GF	PA 6 GF
Elektrische kenmerken			
Spanning (V)	230	230	230
Frequentie (Hz)	50-60	50-60	50-60
Opgenomen motorvermogen (P1) (W)	300	850	850
Afgegeven motorvermogen (P2) (W)	130	430	430
TPM (tr/min) ()	2800	2800	2800
Elektrische klasse	I	I	I
Dompeldiepte (m)	5	5	5
Stroomkabel: Lengte (m)	10	10	10
Hydrauliek			
TMH max. (m)	7.5	10	10
Max. debiet (m^3/h)	7	10	10
Afvoerdiameter DN	25	32	32
Afvoerdiameter Duims (duim)	1"¼	1"¼	1"¼
Korrelgrootte (mm)	10	30	30
T° Max. verpompte vloeistof (5 min.)	90°C	90°C	90°C
Waaiertype	meerkanaalswaaier	meerkanaalswaaier	meerkanaalswaaier
Activeringssysteem	vlotter	vlotter	vlotter
Identificatie en logistiek			
Brutogewicht (kg)	4.48	6.43	6.60
EAN-code	3308815081434	3308815081441	3308815085937
Artikel nr.	SANISUB001	SANISUB002	SANISUB013

SFA

Sanisub S ZPK

De draagbare Sanisub S ZPK dompelpomp is verkrijgbaar in 2 modellen (30A & 40A). Uitgerust met een mechanische asafdichting van silicium-carbide en RVS316L motorbehuizing is de Sanisub S ZPK ontworpen voor de afvoer van zout of agressief water (maximaal zoutgehalte 15%), ideaal voor pekelwater uit bijvoorbeeld waterontharder. De pomp is bestand tegen warm water tot 90°C voor korte periodes. Sanisub S ZPK wordt automatisch geactiveerd door een verstelbare vlotter en kan water oppompen tot 10 m hoogte met een korrelgrootte van 10 tot 30 mm. Alle uitvoeringen worden geleverd met een 90°-aansluitbocht van DN25 of DN32 (afhankelijk van het model) en een 10 m lange voedingskabel met stekker.

10 m

volgens model

2 JAAR GARANTIE

PRESTATIES

- TMH max.: 10 m
- Max. debiet: 10 m³/h

Volgens model

PRODUCTVOORDELEN

- Afvoer van agressief- en zoutwater (max. 15%)
- Opvoerhoogte tot 10 m
- Korrelgrootte van 10 mm tot 30 mm
- Maximale watertemperatuur van 90° (korte periodes)
- Automatische in/uitschakeling door instelbare vlotter

INHOUD VERPAKKING

90°-aansluitbocht (30 A DN 25, 40 A DN 32), terugslagklep, 10 m voedingskabel

POMPCURVE

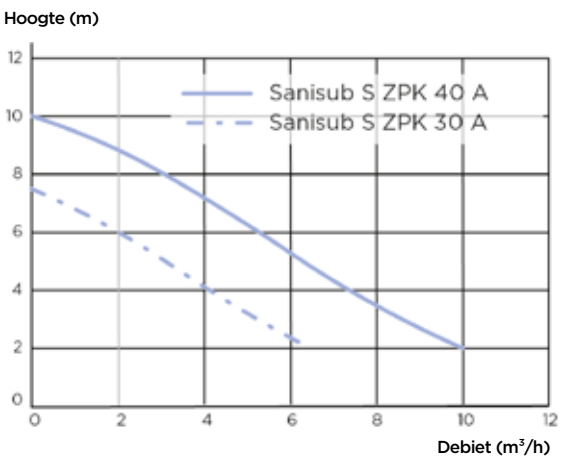

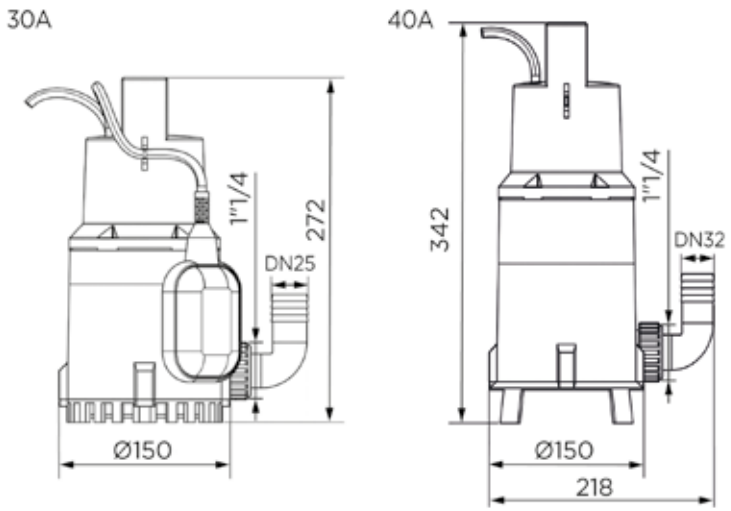

Afmetingen (mm)

	Sanisub S ZPK 30 A	Sanisub S ZPK 40 A
Materialen		
As	RVS	RVS
Pomphuis	PP GF	PP GF
Afdichting	Viton	Viton
Motorhuis	RVS	RVS
Waaier	PA 6 GF	PA 6 GF
Elektrische kenmerken		
Spanning (V)	230	230
Frequentie (Hz)	50-60	50-60
Opgenomen motorvermogen (P1) (W)	300	850
Afgegeven motorvermogen (P2) (W)	130	430
TPM (tr/min) ()	2800	2800
Elektrische klasse	I	I
Dompeldiepte (m)	5	5
Stroomkabel: Lengte (m)	10	10
Hydrauliek		
TMH max. (m)	7.5	10
Max. debiet (m^3/h)	7	10
Afvoerdiameter DN	25	32
Korrelgrootte (mm)	10	30
T° Max. verpompte vloeistof (5 min.)	90°C	90°C
Waaiertype	meerkanaalswaaier	meerkanaalswaaier
Activeringssysteem	vlotter	vlotter
Identificatie en logistiek		
Brutogewicht (kg)	4.48	6.43
EAN-code	3308815081458	3308815081465
Artikel nr.	SANISUB003	SANISUB004

Sanipuddle

De Sanipuddle is een zogenaamde dweildroge pomp omdat deze slechts een kleine millimeter water achterlaat dat gemakkelijk met een dweil kan worden opgenomen. Geleverd met een 10 m voedingskabel voorzien van een stekker is deze dompelpomp onmiddellijk klaar voor gebruik zodra hij uit de doos komt. De vlakzuiger met opvoerhoogte van 7 m maakt het gemakkelijk om kelders, garages, zwembaden of liftschachten leeg te pompen. De standaard terugslagklep en gegroefde DN25 aansluiting maken het gebruiksgemak compleet. Een elektronische niveauschakelaar is als optie beschikbaar.

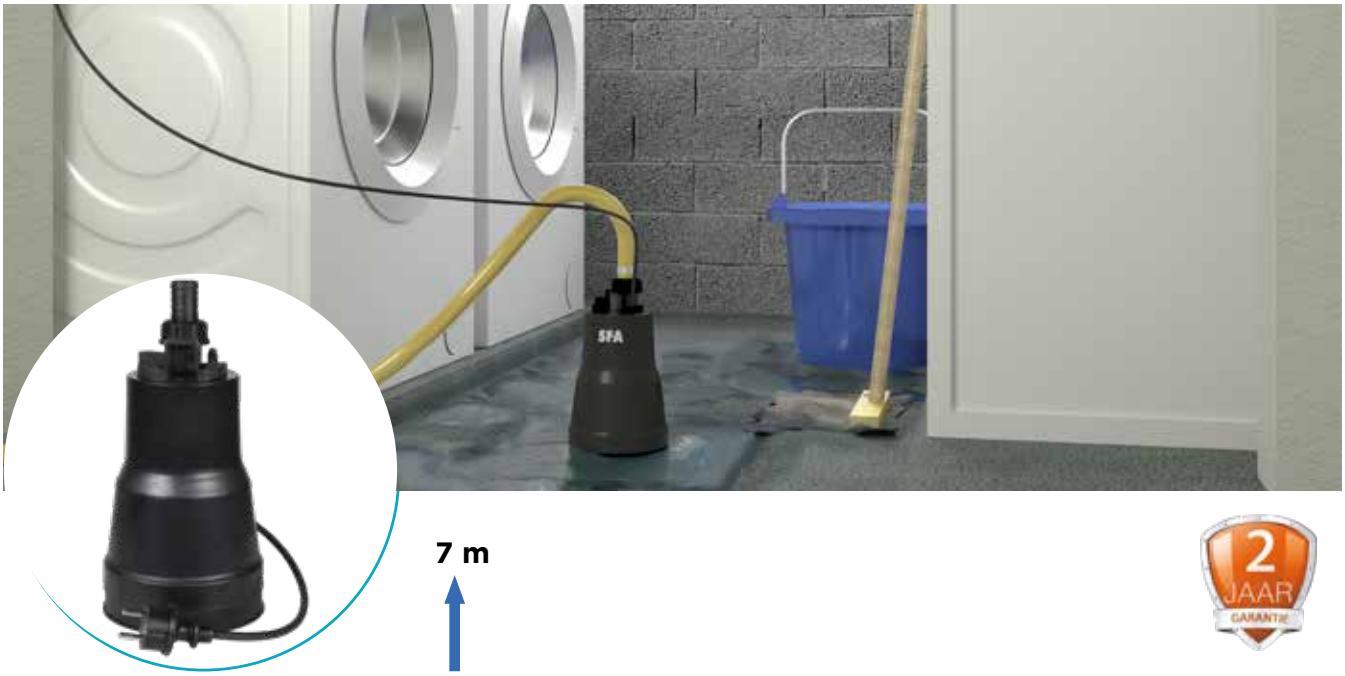

7 m

2 JAAR GARANTIE

PRESTATIES

- TMH max.: 7 m
- Max. debiet: 5.5 m^3/h

PRODUCTVOORDELEN

- Hoogwaardige dweildroge pomp uit polypropyleen en RVS
- Laat slechts 1 mm water achter
- Geïntegreerde terugslagklep
- Dubbele mechanische afdichting

INHOUD VERPAKKING

10 m voedingskabel, terugslagklep

POMPCURVE

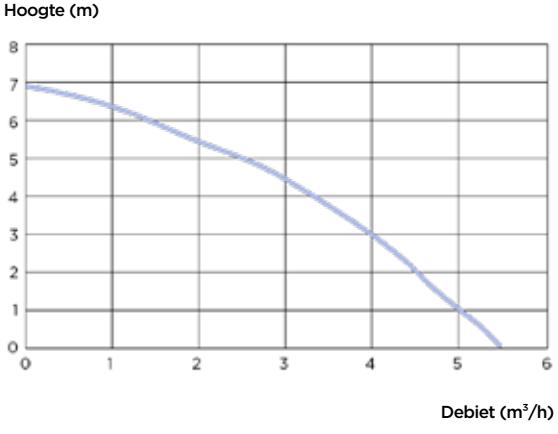

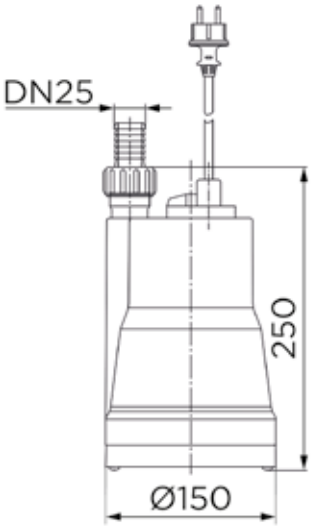

Afmetingen (mm)

	Sanipuddle
Materialen	
As	RVS
Pomphuis	PP GF
Afdichting	Carbon/Keramisch/NBR
Motorhuis	RVS
Waaier	PA 6 GF
Elektrische kenmerken	
Spanning (V)	230
Frequentie (Hz)	50-60
Opgenomen motorvermogen (P1) (W)	300
Afgegeven motorvermogen (P2) (W)	160
TPM (tr/min) ()	2800
Elektrische klasse	I
Dompeldiepte (m)	5
Stroomkabel: Lengte (m)	10
Hydrauliek	
TMH max. (m)	7
Max. debiet (m^3/h)	5.5
Afvoerdiameter Duims (duim)	1
Korrelgrootte (mm)	1
T° Max. verpompte vloeistof (5 min.)	70°C
Waaiertype	meerkanaalswaaier
Activeringssysteem	manueel
Identificatie en logistiek	
Brutogewicht (kg)	3.77
EAN-code	3308815081427
Artikel nr.	SANIPUDDLE001

OPTIONEEL

Elektronische niveauschakelaar voor Sanipuddle

Wanneer een zeer nauwkeurige regeling of zeer laag niveau vereist is, wordt de elektronische niveauregelaar gebruikt. De regelaar bestaat uit 4 roestvrijstalen elektroden, een elektrodehouder, een montagebeugel, een 10 m lange kabel en een insteekbare besturingsadapter.

EAN-code: 3308815083025
Artikel nr.: HYDRO00048

SFA

Sanisub Steel noodkit

De Sanisub Steel noodkit is een complete, kant-en-klare oplossing. De kit omvat een mand met zeef, die de pomp beschermt tegen drijvende voorwerpen. Dankzij de 15 m afvoerslang met snelkoppeling kan de kit snel ingezet worden bij noodgevallen. De Sanisub Steel 50 A dompelpomp is ontworpen voor het verpompen van helder, licht verontreinigd water uit ondergelopen kelders, bekkens of tanks. Deze pomp kan water tot 7,5 m met een korrelgrootte van 10 mm pompen en kan kortstondig een maximale watertemperatuur van 70°C aan. De 10 meter lange voedingskabel is standaard voorzien van een stekker.

7,5 m

2 JAAR GARANTIE

PRESTATIES

- TMH max.: 7,5 m
- Max. debiet: 9 m³/h

PRODUCTVOORDELEN

- Voor afvalwater met een korrelgrootte van 10 mm
- Opvoerhoogte van 7,5 m
- Geoptimaliseerde motorkoeling
- Automatische schakelaar door regelbare vlotter
- Gemakkelijk op te bergen: mand met deksel
- Afmetingen noodkit L x B x H: 60 x 40 x 30 cm

INHOUD VERPAKKING

Mand met bevestigingsset, houdercanule, 15 m afvoerslang met snelkoppelingen, 10 m voedingskabel

POMPCURVE

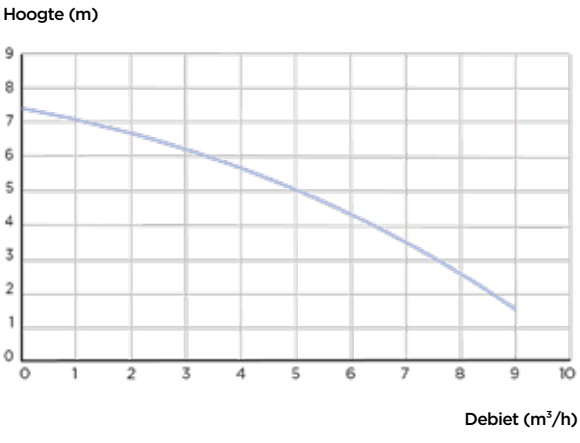

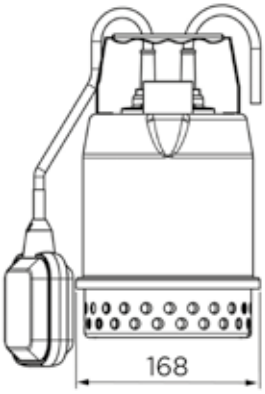

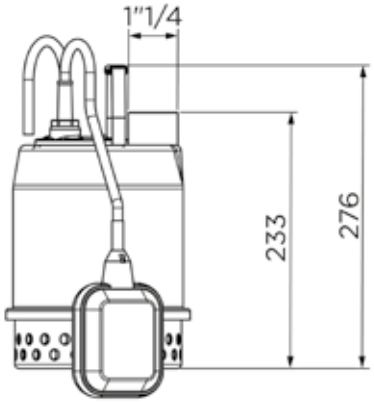

Afmetingen (mm)

	Sanisub Steel noodkit
Materialen	
As	RVS
Pomphuis	GG-20
Afdichting	carbon/keramisch
Motorhuis	RVS
Waaier	PA 6 GF
Elektrische kenmerken	
Spanning (V)	230
Frequentie (Hz)	50-60
Opgenomen motorvermogen (P1) (W)	450
Afgegeven motorvermogen (P2) (W)	203
TPM (tr/min) ()	2800
Elektrische klasse	I
Isolatieklasse motor	F
Dompeldiepte (m)	5
Stroomkabel: Lengte (m)	10
Hydrauliek	
TMH max. (m)	7.5
Max. debiet (m^3/h)	9
Afvoerdiameter Duims (duim)	1"¼
Korrelgrootte (mm)	10
T° Max. verpompte vloeistof (5 min.)	70°C
Waaiertype	meerkanaalswaaier
Activeringssysteem	vlotter
Identificatie en logistiek	
EAN-code	3308815082639
Artikel nr.	SANISUBSTEEL101

LOS VERKRIJGBAAR

Sanisub Steel 50 A

De RVS Sanisub Steel dompelpomp is ontworpen voor het verpompen van helder, licht verontreinigd water uit ondergelopen kelders, bekkens of tanks. Deze pomp kan water tot 7,5 m met een korrelgrootte van 10 mm pompen en kan kortstondig een maximale watertemperatuur van 70°C aan. Dankzij de instelbare vlotter schakelt de pomp automatisch aan en uit. De 10 meter lange voedingskabel is standaard voorzien van een stekker.

EAN-code: 3308815081700
Artikel nr.: SANISUBSTEEL001

SFA

Sanipump ZPG 71

De Sanipump ZPG 71 is een gietijzeren dompelpomp voor het verpompen van grijswater en regenwater. De gietijzeren tweekanaalswaaier heeft een vrije doorlaat van 40 mm en zorgt voor een maximale opvoerhoogte van 31 m. De Sanipump ZPG 71 wordt geïnstalleerd in een mangat of put en is ook compatibel met de Sanifos 1600/2100/3100 ondergrondse opvoerinstallatie. De pomp is verkrijgbaar in 4 vermogensversies.

31 m

2 JAAR GARANTIE

PRESTATIES

- TMH max.: 31 m
- Max. debiet: 43 m³/h

Volgens model

PRODUCTVOORDELEN

- Opvoer van regenwater (S1-modus, als de motor volledig is ondergedompeld)
- Geïntegreerde pompvoet
- Gietijzeren tweekanaals waaier
- 40 mm vrije doorgang
- Verkrijgbaar in 4 versies
- Compatibel met Sanifos 1600/2100/3100

POMPCURVE

Hoogte (m)

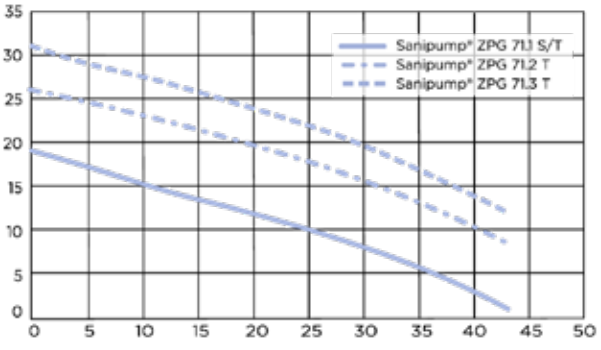

Debiet (m³/h)

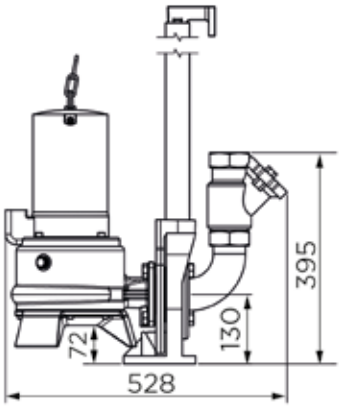

Montagewijze in een station

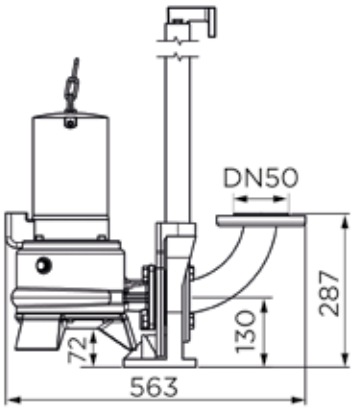

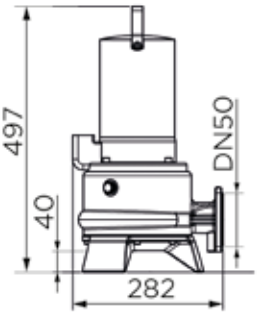

Losse montage

Afmetingen (mm)

	Sanipump ZPG 71.1 S	Sanipump ZPG 71.1 T	Sanipump ZPG 71.2 T	Sanipump ZPG 71.3 T
Materialen				
As	RVS	RVS	RVS	RVS
Pomphuis	GG-20	GG-20	GG-20	GG-20
Afdichting	carbon/keramisch	carbon/keramisch	carbon/keramisch	carbon/keramisch
Voet	GG-20	GG-20	GG-20	GG-20
Motorhuis	GG-20	GG-20	GG-20	GG-20
Waaier	GG-20	GG-20	GG-20	GG-20
Elektrische kenmerken				
Spanning (V)	230	400	400	400
Frequentie (Hz)	50-60	50-60	50-60	50-60
Opgenomen motorvermogen (P1) (W)	2200	2100	3900	3900
Afgegeven motorvermogen (P2) (W)	1600	1700	3200	3200
TPM (tr/min)	2800	2800	2800	2800
Elektrische klasse	I	I	I	I
Isolatieklasse motor	F	F	F	F
Werking ondergedompeld	S1	S1	S1	S1
Werkingswijze	S3 40%	S3 40%	S3 40%	S3 40%
Dompeldiepte (m)	5	5	5	5
Stroomkabel: Lengte (m)	10	10	10	10
Stroomkabel: Kabeltype, Sectie (mm^2)	S1BN8-F, 1.5	S1BN8-F, 1.5	S1BN8-F, 1.5	S1BN8-F, 1.5
Hydrauliek				
TMH max. (m)	19	19	26	31
Max. debiet (m^3/h)	43	43	43	43
Afvoerdiameter DN	50	50	50	50
Korrelgrootte (mm)	40	40	40	40
T° Max. verpompte vloeistof (5 min.)	70°C	70°C	70°C	70°C
Waaiertype	2 kanaalswaaier	2 kanaalswaaier	2 kanaalswaaier	2 kanaalswaaier
Identificatie en logistiek				
Brutogewicht (kg)	38	40	44	46
EAN-code	3308815081533	3308815081540	3308815081557	3308815081564
Artikel nr.	ZPG001	ZPG002	ZPG003	ZPG004

SFA

Sanipump GR/VX

De Sanipump GR en Sanipump VX zijn twee lichte en compacte dompelpompen ontworpen voor de afvoer van huishoudelijk afvalwater uit toiletten, badkamers, keukens of wasruimten. Het vermaalsysteem van Sanipump GR met Pro X K2 mes maakt het mogelijk het water af te voeren via een buis met kleine diameter. De Sanipump VX is uitgerust met een KX V6 vortex waaier met een vrije doorlaat van 50 mm en kan een groter debiet water verpompen. Dankzij het vlotteractiveringssysteem werkt de pomp automatisch.

17 m

2 JAAR GARANTIE

PRESTATIES

- TMH max.: 17 m
- Max. debiet: 33 m³/h

Volgens model

PRODUCTVOORDELEN

- Pro X K2 messensysteem of KX V6 Vortex waaier
- Automatische werking door vlottersysteem
- Max. temperatuur van het afvalwater: 70°C met tussenpozen (max. 5 min.)

POMPCURVE

Hoogte (m)

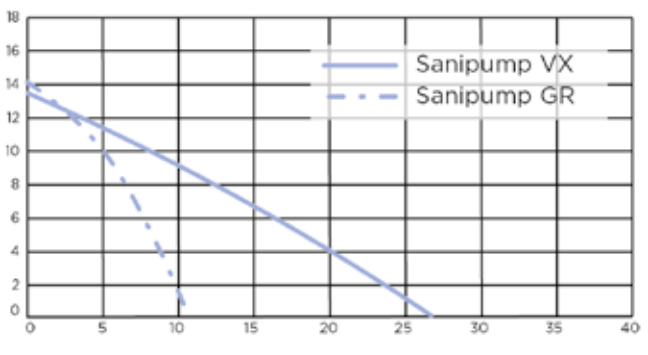

Debiet (m³/h)

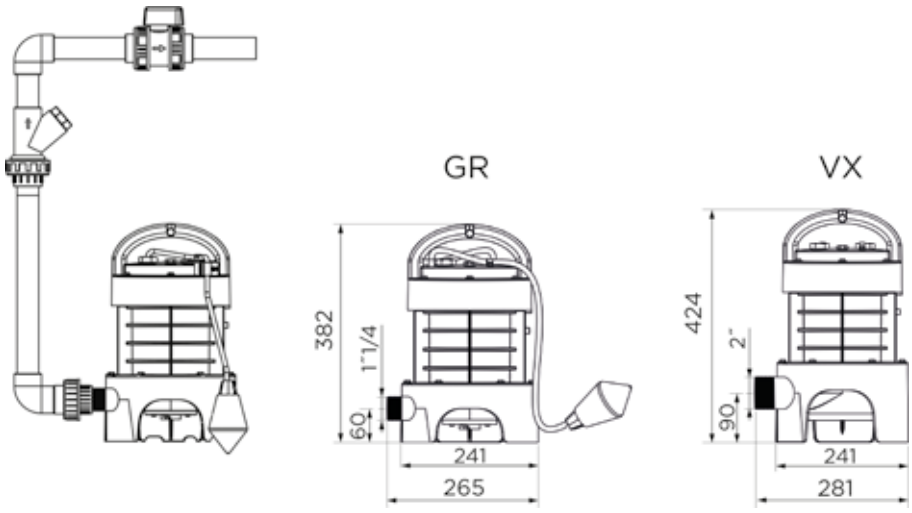

Afmetingen (mm)

	Sanipump GR S	Sanipump VX S	Sanipump VX T (Sanifos 610)	Sanipump VX T (Sanifos 1300)
Materialen				
As	RVS	RVS	RVS	RVS
Pomphuis	PA 6 GF	PA 6 GF	PA 6 GF	GG-20
Afdichting	NBR	NBR	NBR	NBR
Voet	PA 6 GF	PA 6 GF	PA 12 GF	GG-20
Motorhuis	PA 6 GF	PA 6 GF	PA 6 GF	PA 6 GF
Waaier	PA 6 GF	PA 6 GF	PPO GF	PPO GF
Elektrische kenmerken				
Spanning (V)	230	230	400	400
Frequentie (Hz)	50-60	50-60	50-60	50-60
Opgenomen motorvermogen (P1) (W)	1500	1500	2800	2800
Afgegeven motorvermogen (P2) (W)	1050	1050	2240	2240
TPM (tr/min)	2800	2800	2900	2900
Elektrische klasse	I	I	I	I
Isolatieklasse motor	F	F	F	F
Werkingswijze	S3 30%	S3 15%	-	-
Dompeldiepte (m)	5	5	5	5
Stroomkabel: Lengte (m)	10	10	2.5	2.5
Stroomkabel: Kabeltype, Sectie (mm^2)	H07 RN-F 3G, 1.5	H07 RN-F 3G, 1.5	H07 RN-F 5G, 2.5	H07 RN-F 5G, 2.5
Hydrauliek				
TMH max. (m)	14	13	16.7	17
Max. debiet (m^3/h)	11	27	28	33
Afvoerdiameter Duims (duim)	1"¼	2	2	2
Niveau AAN/Niveau UIT (mm)	400/100	400/100	470/50	650/150
T° Max. verpompte vloeistof (5 min.)	70°C	70°C	70°C	70°C
Waaiertype	vermaler Pro X K2	vortex KX V6	vortex KX V6	vortex KX V6
Activeringssysteem	vlotter	vlotter	vlotter	vlotter
Identificatie en logistiek				
Brutogewicht (kg)	13	13		
EAN-code	3308815074610	3308815076201		
Artikel nr.	POMPIMMERGE	POMPIMMERGEVORTEX		

SFA

Sanipump ZFS 71

De Sanipump ZFS 71 is een gietijzeren dompelpomp voor het oppompen van afvalwater (uit collectieve sanitaire voorzieningen of publieke plaatsen) tot een hoogte van 39 m. De Sanipump ZFS 71 is uitgerust met een PRO X K3 vermaler. Beschikbaar in eenfasige en driefasige versies en compatibel met Sanifos 1600/2100/3100.

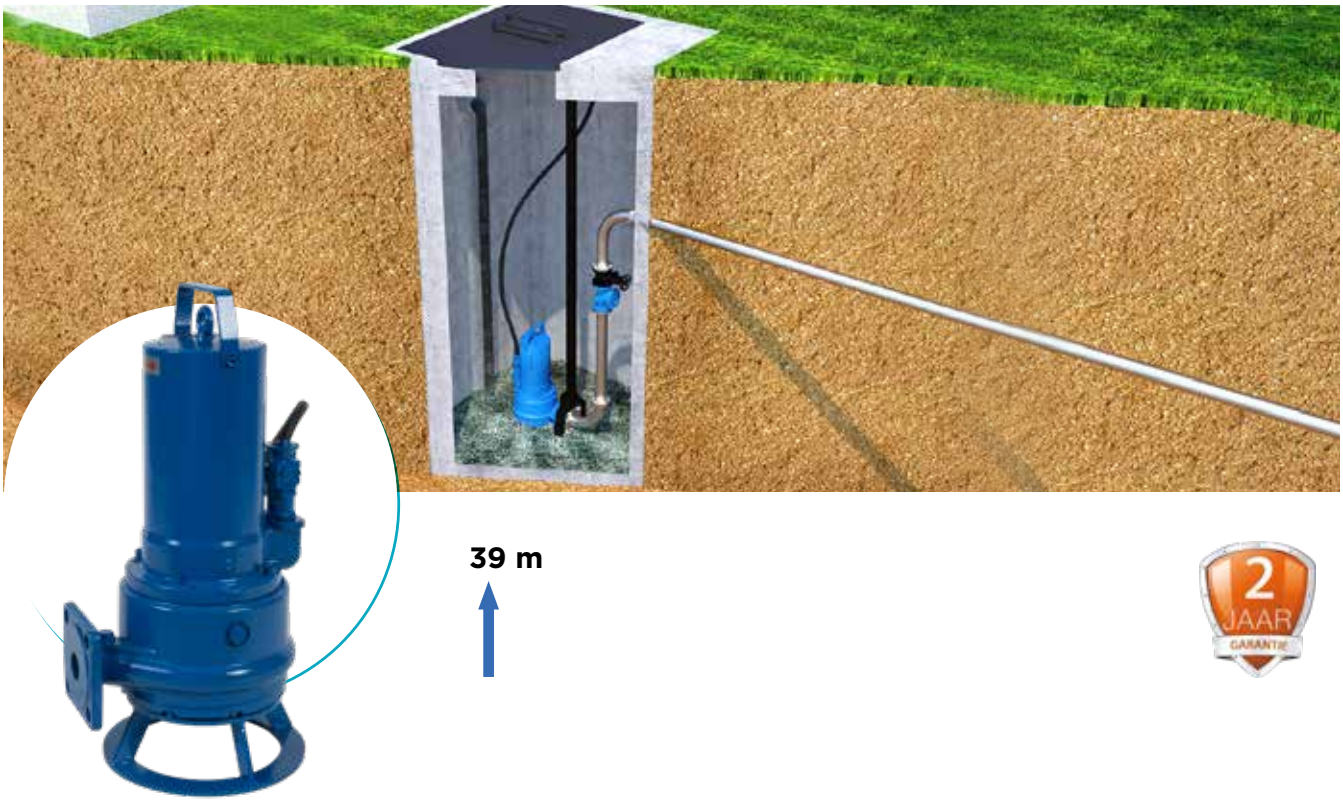

39 m

2 JAAR GARANTIE

PRESTATIES

- TMH max.: 39 m
- Max. debiet: 17 m³/h

Volgens model

PRODUCTVOORDELEN

- PRO X K3 versnijder
- S1-modus, als de motor volledig is ondergedompeld
- ATEX versie
- Afvoer DN 50
- Dubbele mechanische afdichting
- Compatibel met Sanifos 1600/2100/3100

POMPCURVE

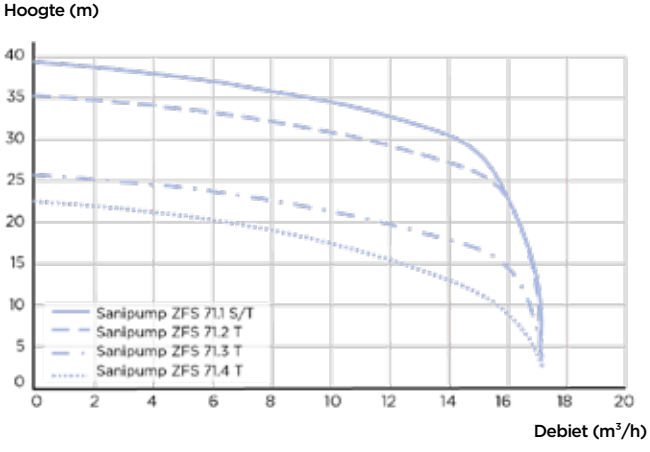

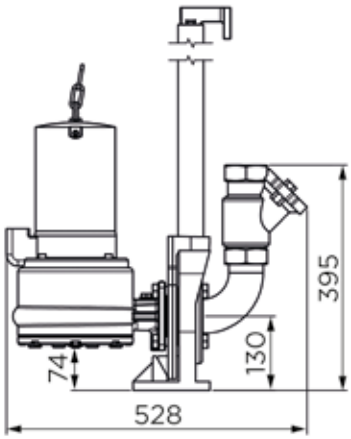

Montagewijze in een station

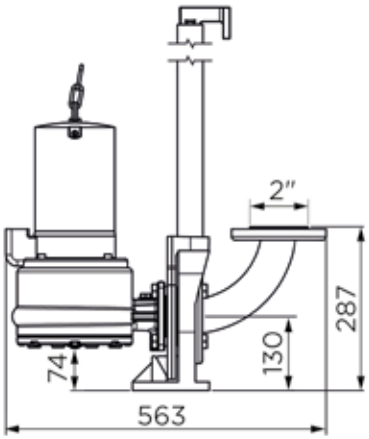

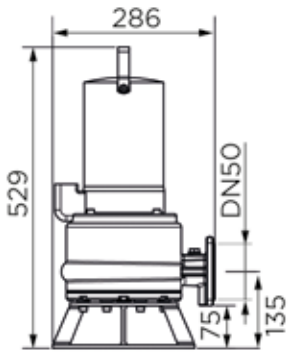

Losse montage

Afmetingen (mm)

	Sanipump ZFS 71.1 S	Sanipump ZFS 71.1 T	Sanipump ZFS 71.2 T	Sanipump ZFS 71.3 T	Sanipump ZFS 71.4 T
Materialen					
As	RVS	RVS	RVS	RVS	RVS
Pomphuis	GG-20	GG-20	GG-20	GG-20	GG-20
Afdichting	carbon/keramisch	carbon/keramisch	carbon/keramisch	carbon/keramisch	carbon/keramisch
Voet	GG-20	GG-20	GG-20	GG-20	GG-20
Motorhuis	GG-20	GG-20	GG-20	GG-20	GG-20
Waaier	GG-20	GG-20	GG-20	GG-20	GG-20
Elektrische kenmerken					
Spanning (V)	230	400	400	400	400
Frequentie (Hz)	50-60	50-60	50-60	50-60	50-60
Opgenomen motorvermogen (P1) (W)	2200	2100	2100	3900	3900
Afgegeven motorvermogen (P2) (W)	1600	1700	1700	3200	3200
TPM (tr/min)	2800	2800	2800	2800	2800
Elektrische klasse	I	I	I	I	I
Isolatieklasse motor	F	F	F	F	F
ATEX	ja	ja	ja	ja	ja
Werking ondergedompeld	S1	S1	S1	S1	S1
Werkingswijze	S3 40%	S3 40%	S3 40%	S3 40%	S3 40%
Dompeldiepte (m)	5	5	5	5	5
Stroomkabel: Lengte (m)	10	10	10	10	10
Stroomkabel: Kabeltype, Sectie (mm^2)	S1BN8-F, 1.5	S1BN8-F, 1.5	S1BN8-F, 1.5	S1BN8-F, 1.5	S1BN8-F, 1.5
Hydrauliek					
TMH max. (m)	22	22	25	35	39
Max. debiet (m^3/h)	17	17	17	17	17
Afvoerdiameter DN	50	50	50	50	50
T° Max. verpompte vloeistof (5 min.)	70°C	70°C	70°C	70°C	70°C
Waaiertype	vermaler Pro X K3	vermaler Pro X K3	vermaler Pro X K3	vermaler Pro X K3	vermaler Pro X K3
Identificatie en logistiek					
Brutogewicht (kg)	38	38	38	42	42
EAN-code	3308815081571	3308815081588	3308815081595	3308815081601	3308815081618
Artikel nr.	ZFS001	ZFS002	ZFS003	ZFS004	ZFS005

SFA

Sanipump SLD 700

Sanipump SLD is een specifieke regenwaterpomp met hoog debiet tot 48 m³/h met een vrije doorlaat van 50mm dankzij de krachtige tweekanaals waaier. Verkrijgbaar in mono- of driefase versie, met een montagevoet voor installatie in een mangat. Een koppelingssysteem evenals afvoerkits en accessoires zijn verkrijgbaar (zie p. 81). Wanneer 2 pompen worden geïnstalleerd, is het aanbevolen om een ZPS controlebox en Aqua XL vlotters te installeren.

14 m

2 JAAR GARANTIE

PRESTATIES

- TMH max.: 14 m
- Max. debiet: 48 m³/h

Volgens model

PRODUCTVOORDELEN

- Groot debiet: tot 48 m³/h
- S1-modus volledig ondergedompeld
- Afvoer van regenwater
- Tweekanaalswaaier met 50 mm vrije doorgang
- Mono- of driefase versies
- Montage voet of koppelingssysteem

POMPCURVE

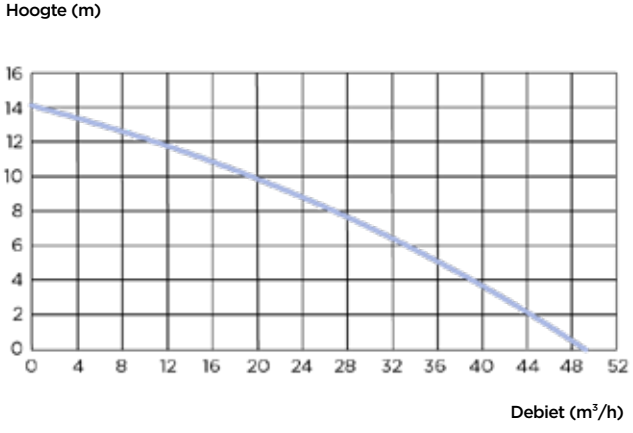

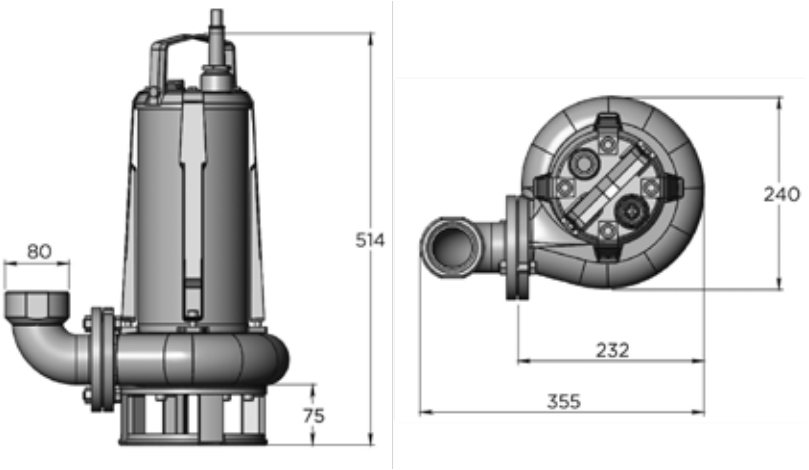

Afmetingen (mm)

	Sanipump SLD 700 S	Sanipump SLD 700 SA	Sanipump SLD 700 T
Materialen			
As	RVS	RVS	RVS
Pomphuis	GG-20	GG-20	GG-20
Afdichting	Carbon/Keramisch/NBR	Carbon/Keramisch/NBR	Carbon/Keramisch/NBR
Voet	GG-20	GG-20	GG-20
Motorhuis	GG-20	GG-20	GG-20
Waaier	GG-20	GG-20	GG-20
Elektrische kenmerken			
Spanning (V)	230	230	400
Frequentie (Hz)	50-60	50-60	50-60
Opgenomen motorvermogen (P1) (W)	2000	2000	2000
Afgegeven motorvermogen (P2) (W)	1100	1100	1100
TPM (tr/min)	2800	2800	2800
Elektrische klasse	I	I	I
Isolatieklasse motor	F	F	F
Werking ondergedompeld	S1	S1	S1
Dompeldiepte (m)	20	20	20
Stroomkabel: Lengte (m)	10	10	10
Hydrauliek			
TMH max. (m)	14	14	14
Max. debiet (m^3/h)	48	48	48
Afvoerdiameter DN	50	50	50
Afvoerdiameter Duims (duim)	2	2	2
Korrelgrootte (mm)	50	50	50
T° Max. verpompte vloeistof (5 min.)	70°C	70°C	70°C
Waaiertype	2 kanaalswaaier	2 kanaalswaaier	2 kanaalswaaier
Activeringssysteem	-	vlotter	-
Identificatie en logistiek			
Brutogewicht (kg)	32.5	32.8	31
EAN-code	3308815084015	3308815083988	3308815084060
Artikel nr.	SLD001	SLD002	SLD003

SFA

ACCESSOIRES Sanisub, Sanipump ZFS/ZPG/SLD

Montage Sanipump ZFS

fig. A: met rail

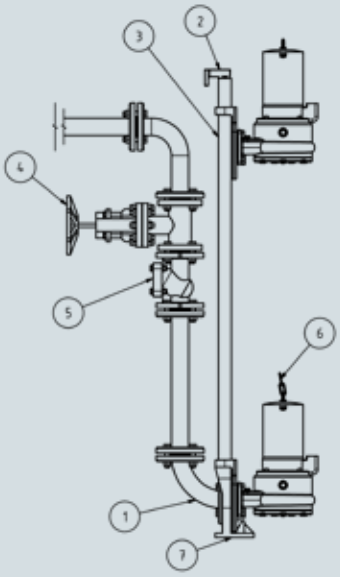

fig. B: zonder rail

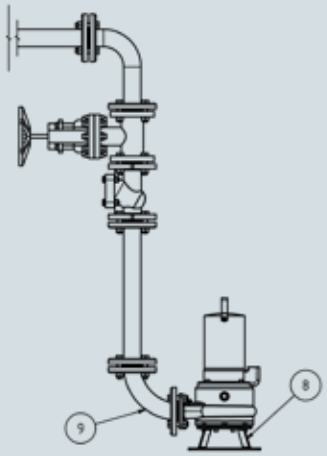

Montage Sanipump SLD

fig. C: zonder rail

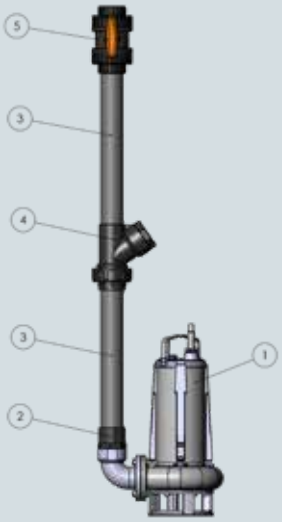

fig. D: met rail

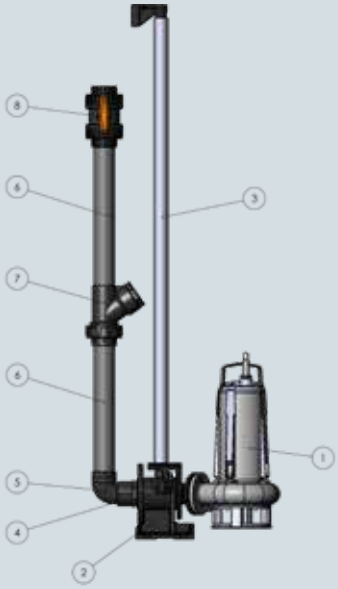

Product	Afbeelding	Sub Steel	Sub ZPK	ZPG	ZFS	SLD	Artikel nr.	EAN	N° in figuur
Bodemsteunring ZFS					•		HYDRO00001	3308815081977	Fig. B 8
Koppelings systeem ZFS/ZPG 71				•	•		HYDRO00002	3308815081984	Fig. A: 2 en 7
Terugslagklep 1 ¼" PE DN32			•				HYDRO00042	3308815082455	
Uitlaatbocht met geïntegreerde terugslagklep			•				HYDRO00043	3308815082462	
Klep 1 ¼" gietijzer			•	•	•	•	HYDRO00044	3308815082479	
Flens bocht 90° DN50 PE				•	•		HYDRO00003	3308815081991	Fig. A 1, Fig. B 9

ACCESSOIRES Sanisub, Sanipump ZFS/ZPG/SLD

Product	Afbeelding	Sub Steel	Sub ZPK	ZPG	ZFS	SLD	Artikel nr.	EAN	N° in figuur
Flens bocht 90° DN50 VA				•	•		HYDRO00004	3308815082004	Fig. A 1, Fig. B 9
Geleidebuis 1 ¼" VA (3 meter)				•	•	•	HYDRO00006	3308815082028	
Terugslagklep DN50 gietijzer				•	• •		HYDRO00007	3308815082035	Fig. A 5
Schuifafsluiter DN50 gietijzer				•	•		HYDRO00008	3308815082042	Fig. A 4
Drainageketting 8 mm RVS (per meter)				•	•	•	HYDRO00010	3308815082066	
Sluiting NS NG 5 VA				•	•	•	HYDRO00012	3308815082080	
Drukleiding DN50 1 m PE 1 x flens				•	•	•	HYDRO00013	3308815082097	
Drukleiding DN50 1 m PE 2 x flens				•	•	•	HYDRO00014	3308815082103	
Schroefdraadflens DN50 FPT 2" GV PN10/16				•	•	•	HYDRO00015	3308815082110	
Terugslagklep 2" FPT gietijzer PN10				•	•	•	HYDRO00016	3308815082127	
C-buis 2" - 20 m met C-koppelingen		•					HYDRO00018	3308815082158	
Montage accessoires DN50 VA				•	•	•	HYDRO00030	3308815082271	
Koppelings systeem SLD	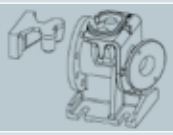					•	HYDRO00060	3308815084176	Fig. D 2
Afvoerkit 2" koppelings systeem, voor montage met voetstuk						•	KITEVAC002	3308815084008	Fig. D: 4, 5, 6, 7 en 8
Accessoires voor afvoerkit 2" koppelings systeem						•	KITACCESS002	3308815084039	
Standaard afvoerkit 2", voor montage zonder voetstuk						•	KITEVAC001	3308815083995	Fig. C: 2, 3, 4 en 5
Accessoires voor standaard afvoerkit 2"						•	KITACCESS001	3308815084022	

WAAROM SANIGREASE?

**Elk restaurant produceert afvalwater vol vetten en oliën, van dierlijke of plantaardige oorsprong. Deze veroorzaken afzettingen en kunnen de leidingen verstoppen.
De afzettingen verstoren de goede werking van rioleringsnetwerken en zuiveringsinstallaties.**

**Met een vetafscheider worden macro-afval en vet bij de bron tegengehouden.
Zodoende wordt schade aan openbare zuiveringsvoorzieningen voorkomen.**

Maak de juiste keuze

Voor het kiezen van het juiste product, moet rekening worden gehouden met de volgende factoren:

1. DE CAPACITEIT VAN HET RESERVOIR

Dit is een voorwaarde voor de goede werking van de installatie. De capaciteit van het reservoir is afhankelijk van het aantal maaltijden per service (zie tabel hiernaast) en de hoeveelheid water. De capaciteit van het reservoir moet twee keer zo groot zijn als het debiet van het instromende water. Als er ontvettingsmiddelen voor vaatwasmachines worden gebruikt, beperkt dat de hoeveelheid te verwijderen vet.

2. DE PLAATSING

Afscheiders van het type T kunnen direct onder de gootsteen van een restaurant worden geïnstalleerd. Afscheiders van het type S 680 en S 1600 voor grotere watervolumes worden in de kelder geplaatst. In beide gevallen moet ervoor worden gezorgd dat er rond de afscheider ruimte is voor service en onderhoud.

3. HET ALARM VOOR DETECTIE VAN HET VETNIVEAU

Voor afscheiders die zich in een andere ruimte dan de keuken bevinden, wordt de installatie van een alarm aanbevolen.

4. HET ONDERHOUD

De Sanigrease T dient dagelijks geledigd te worden, voor de Sanigrease S is dit maandelijks. De afvoerkraan, de afvoerleiding en het alarm vergemakkelijken dit onderhoud.

Voorbeeld: installatie Sanigrease T 40

Sanigrease
Vetvangers en vetafscheiders

		Aantal maaltijden per service	Tegenhouden van vaste delen	Volume (L)	NG*	Ventilatie- en afvoerkanaal
Sanigrease T 24	P.92	Food-truck - 1 gootsteen	Slibvanger	24	0,5	
Sanigrease T 40	P.93	≤ 40 maaltijden - 1 gootsteen	Afvalmand	39		
Sanigrease T 60	P.93	≤ 60 maaltijden - 1 tot 2 gootstenen	Afvalmand	53		
Sanigrease T 80	P.93	≤ 80 maaltijden - 1 tot 3 gootstenen	Afvalmand	67		
Sanigrease T 100	P.93	≤ 100 maaltijden - 1 tot 4 gootstenen	Afvalmand	82		
Sanigrease S 680	P.94	≤ 140 restaurant maaltijden ≤ 295 hospitaal-maaltijden ≤ 440 kantine-maaltijden	Slibvanger	680	2	
Sanigrease S 680 C	P.94		Slibvanger	680	2	•
Sanigrease S 1600	P.94	≤ 209 restaurant maaltijden ≤ 591 hospitaal-maaltijden ≤ 886 kantine-maaltijden	Slibvanger	1600	4	
Sanigrease S 1600 C	P.94		Slibvanger	1600	4	•

*NG: Nominale Grootte. Voor de berekening van de NG, zie de norm EN1825-2

- **VERSIES IN RVS OF POLYETHYEEN**
- **AFSCHEIDER VOLLEDIG UITGERUST GELEVERD VOOR EEN EENVOUDIGE INSTALLATIE** (VENTILATIE EN AFVOERKANAAL OPTIONEEL VOOR DE SANIGREASE S)
- **VERCHILLENDE GROOTTES BESCHIKBAAR OM AAN IEDERE BEHOEFTE TE VOLDOEN**

SFA

Sanigrease T 24

Sanigrease T 24 is een polyethyleen vetvanger ontworpen voor vorstvrije installatie voor mobiele apparaten zoals foodtrucks of mobiele vaatwassers. Met zijn kleine afmeting en lichte gewicht (4 kg), kan deze zeer gemakkelijk worden geïnstalleerd onder een professionele gootsteen voor incidenteel gebruik dankzij zijn DN50 in- en uitlaten. De Sanigrease T 24 heeft een totale capaciteit van 24 L en een maximale vetinhoud van 8 L. Dient dagelijks te worden geleegd. Om dit te vergemakkelijken, is een optionele aftapkraan verkrijgbaar.

PRODUCTVOORDELEN

- Compact ontwerp
- Mobiel gebruik: Foodtruck, mobiele vaatwassers
- Licht te hanteren: 4 kg
- In- en uitlaten in DN50

OPTIONEEL

Sanigrease aftapkraan

Artikel nr.: HYDRO00054

EAN-code: 3308815082646

	Sanigrease T 24
Materialen	
Tank	PE
Hydrauliek	
Slibvolume (L)	8
Totaal volume (L)	24
Inlaatdiameter DN	50
Afvoerdiameter DN	50
Identificatie en logistiek	
Brutogewicht (kg)	4
EAN-code	3308815082585
Artikel nr.	GREASET005

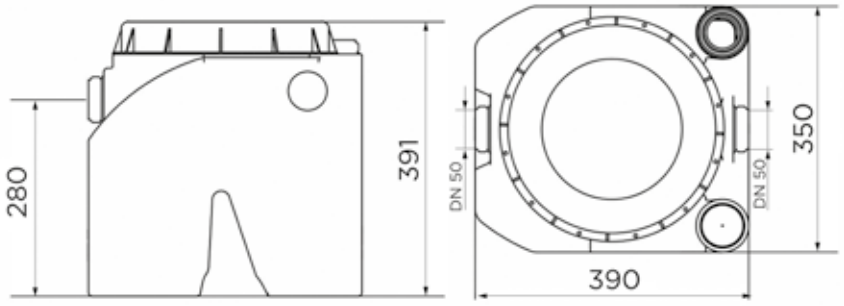

Afmetingen (mm)

Sanigrease T 40/T 60/T 80/T 100

De Sanigrease T 40/60/80/100 zijn RVS (304 L) vetvangers ontworpen voor spoelbakken in restaurants. Dankzij de kleine afmetingen is de installatie snel en eenvoudig. De vier in hoogte verstelbare poten maken het gemakkelijk om rond de bak schoon te maken. Onderhoud is eenvoudig dankzij de uitneembare schilmand en de aftapkranen.

PRODUCTVOORDELEN

- Compacte vormgeving
- Snel en eenvoudig onderhoud dankzij aftapkranen
- Vier in hoogte verstelbare voeten
- 304 L roestvrijstalen tank
- Deksel met grendelsluiting
- Verwijderbare schillenmand

	Sanigrease T 40	Sanigrease T 60	Sanigrease T 80	Sanigrease T 100
Materialen				
Tank	RVS	RVS	RVS	RVS
Hydrauliek				
Totaal volume (L)	39	53	67	82
Inlaatdiameter DN	32	32	50	50
Afvoerdiameter DN	32	32	50	50
Afvoerdiameter DN	25	25	25	25
Identificatie en logistiek				
Brutogewicht (kg)	26	29	36	40
EAN-code	3308815082547	3308815082554	3308815082561	3308815082578
Artikel nr.	GREASET001	GREASET002	GREASET003	GREASET004

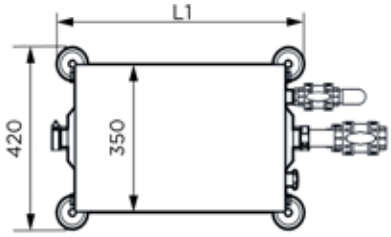

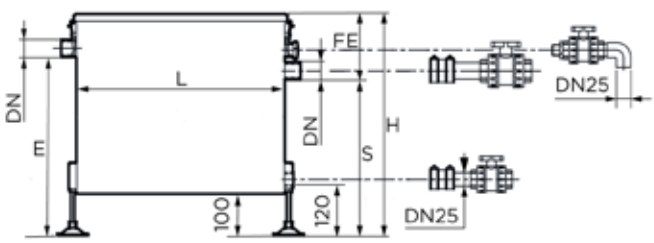

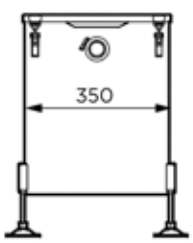

	L	L1	H	E	S	FE	DN
T40	480	550	484	385	330	154	32
T60	540	610	534	435	380	154	32
T80	640	710	574	453	400	174	50
T100	730	800	594	473	420	174	50

Afmetingen (mm)

SFA

Sanigrease S 680/S 1600

Sanigrease S 680 en S 1600 zijn vetafscheiders ontworpen voor commerciële keukens die tot 440 maaltijden per dag serveren. Met een breedte van slechts 77,3 cm passen ze gemakkelijk door een deur voor eenvoudige installatie. De C-serie beschikt over een extra afvoerkanaal en ventilatie. Een alarm is als optie verkrijgbaar.

2 JAAR GARANTIE

PRODUCTVOORDELEN

- 77,3 cm breed: eenvoudige installatie
- Beschikbaar met ventilatie- en afvoerkanaal
- Tank van recycleerbaar polyethyleen
- PVC in- en uitgangen DN110
- Afdichtingsdeksel vergrendeld met schroeven
- Alarm optioneel

OPTIONEEL

Vetalarm 230V sensor/kast

Artikel nr.: HYDRO00056
EAN-code: 3308815082653

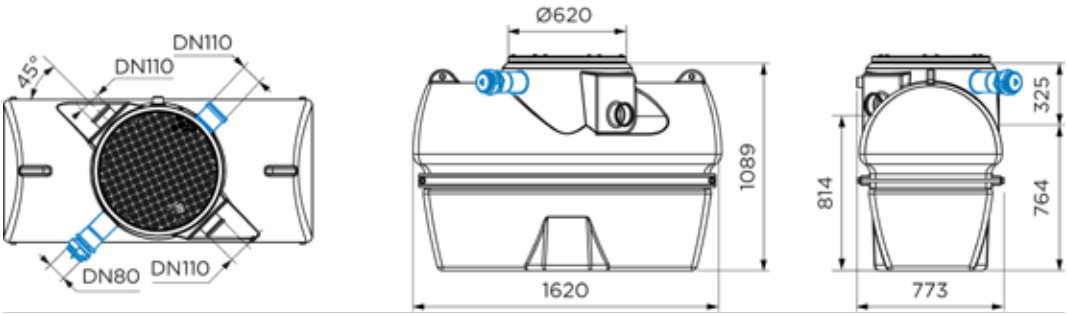

Sanigrease S 680 / Sanigrease S 680C

Afmetingen (mm)

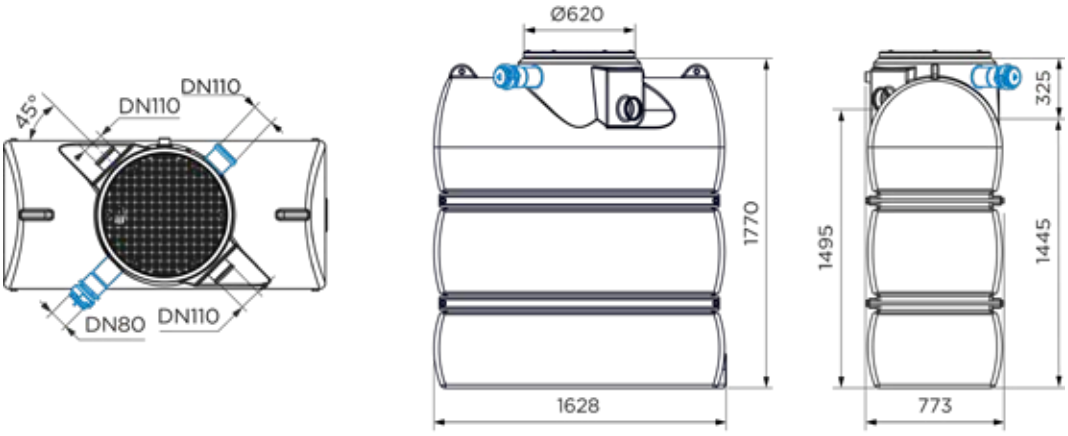

Sanigrease S 1600 / Sanigrease S 1600C

Afmetingen (mm)

	Sanigrease S 680	Sanigrease S 680C	Sanigrease S 1600	Sanigrease S 1600C
Nominale grootte (TN)	2	2	4	4
Materialen				
Tank	PE	PE	PE	PE
Hydrauliek				
Slibvolume (L)	200	200	400	400
Volume van het afscheidings-compartiment (L)	480	480	1200	1200
Totaal volume (L)	680	680	1600	1600
Inlaatdiameter DN	110	110	110	110
Afvoerdiameter DN	110	110	110	110
Ventilatie diameter DN		110		110
Afvoerdiameter DN		80		80
Diameter kabelwartel DN	50	50	50	50
Identificatie en logistiek				
Brutogewicht (kg)	64	116	71	123
EAN-code	3308815082592	3308815082615	3308815082608	3308815082622
Artikel nr.	GREASES001	GREASES003	GREASES002	GREASES004

Productoverzicht

OPVOERINSTALLATIES: VLOER

	WC	Wandcloset	Wastafel	Bidet	Douche	Vaatwasser / wasmachine
Sanicom 1			●	●	●	●
Sanicom 2			●	●	●	●
Sanicubic 1 WP	●	●	●	●	●	●
Sanicubic 2 Classic/Pro	●	●	●	●	●	●
NIEUW 2022 Sanicubic 1 VX	●	●	●	●	●	●
Sanicubic 2 VX	●	●	●	●	●	●
Sanicubic 1 GR	●	●	●	●	●	●
Sanicubic 2 GR	●	●	●	●	●	●
Sanicubic 1 SC	●	●	●	●	●	●
Sanicubic 2 SC	●	●	●	●	●	●

OPVOERINSTALLATIES: ONDERGRONDS

NIEUW 2022 Sanifos 110 ZPK 40 AV			●	●	●	●
Sanifos 110 GR	●	●	●	●	●	●
NIEUW 2022 Sanifos 280 ZPK 40 A / Steel			●	●	●	●
Sanifos 280 GR/VX*	●	●	●	●	●	●
Sanifos 610 GR/VX*	●	●	●	●	●	●
Sanifos 610 SLD			●	●	●	●
NIEUW 2022 Sanifos 1300 Steel			●	●	●	●
Sanifos 1300 GR/VX*	●	●	●	●	●	●
Sanifos 1600/2100/3100	●	●	●	●	●	●

* Vermaler/Vortex

LOSSE POMPEN

	HELDER WATER	REGENWATER	VERVUILD WATER	KORRELGROOTTE
Sanisub 400	●		●	10 mm
Sanisub ZPK	●		●	10 mm 30A / 30 mm 40A(V)
Sanisub S ZPK	●		●	10 mm 30A / 30 mm 40A
Sanipuddle	●			1 mm
Sanisub Steel	●		●	10 mm
Sanipump ZPG 71	●	●	●	40 mm
Sanipump GR/VX	●		●	Vermaler
Sanipump ZFS 71	●		●	Vermaler
Sanipump SLD	●	●	●	50 mm

SANIGREASE Selectietabel vetafscheider met slibvanger

RESTAURANT Aantal maaltijden			HOSPITAAL	PROFESSIONELE KEUKEN	KANTINE (zonder bereiding)	AFVOERKANAAL	
1 SERVICE	2 SERVICES	HOTEL/ RESTAURANT	AANTAL MAALTIJDEN PER DAG			ZONDER	MET
≤ 104	≤ 209	≤ 177	≤ 295	≤ 201	≤ 443	Sanigrease S 680	Sanigrease S 680C
≤ 209	≤ 417	≤ 354	≤ 591	≤ 403	≤ 886	Sanigrease S 1600	Sanigrease S 1600C

Bad	Spoelbak	Koelvitrine	Airco	Cv-ketel	Ontvochtiger	Airco Cassette	Opvoer-hoogte**	Afvoerdiameter
●	●						11 m	32 mm
●	●						15 m	50 mm
●	●						13 m	50 mm
●	●						13 m	50 mm
●	●						13 m	90 mm / 110 mm
●	●						13 m / 16 m	90 mm / 110 mm
●	●						39 m	DN50
●	●						39 m	DN50
●	●						22 m	DN100
●	●						22 m	DN100

●	●	●	●	●	●		10 m	50 mm
●	●	●	●	●	●		14 m	50 mm
●	●	●	●	●	●		10 m / 7 m	50 mm
●	●	●	●	●	●		13 m /14 m	50 mm / 63 mm
●	●	●	●	●	●		14 m / 16 m	50 mm / 63 mm
●	●	●	●	●	●		14 m	63 mm
●	●	●	●	●	●		7 m	50 mm
●	●	●	●	●	●		13 / 17 m	63 mm
●	●	●	●	●	●		39 m	63 mm

** Opvoerhoogte afhankelijk van het model

GRIJS WATER	ZWART WATER	AGRESSIEF WATER
●		
●		
●		●
●		
●		
●	●	
●	●	
●		

AANSLUITKABEL	OPVOERHOOGTE**	AFVOERDIAMETER
10 m	7,5 m	DN32
10 m	10 m	DN25 30A / DN32 40A(V)
10 m	10 m	DN25 30A / DN32 40A
10 m	7 m	DN25
10 m	7,5 m	DN32
10 m	31 m	DN50
10 m	14 m	DN40 GR / DN50 VX
10 m	39 m	DN50
10 m	14 m	DN50

** Opvoerhoogte afhankelijk van het model

SANIGREASE Selectietabel vetvanger

AANTAL MAALTIJDEN PER SERVICE	AANTAL AANGESLOTEN GOOTSTENEN	VETVANGER	
		POLYETHYLENE	RVS
Food truck	1	Sanigrease T24	
1 tot 40	1		Sanigrease T40
41 tot 60	1 tot 2		Sanigrease T60
61 tot 80	1 tot 3		Sanigrease T80
81 tot 100	1 tot 4		Sanigrease T100

Salesteam Benelux

Voor informatie op maat betreffende pompen en opvoerinstallaties, contacteer **Bert-Jan Hintzbergen** of **Giedo Schroeten**.

Voor commercieel advies over onze andere producten, kunt u contact opnemen met onze accountmanagers. Hieronder vindt u de contactpersonen per regio.

Heeft u vragen over service, neem dan contact op via: **service@sfabeneluxbv.nl**

SFA BENELUX
Shaking up water

POMPEN EN OPVOERINSTALLATIES BENELUX

Bert-Jan Hintzbergen
Business Development Manager
b.hintzbergen@sfabeneluxbv.nl
+31 (0)6 12 36 52 94

Giedo Schroeten
Calculatie & service binnendienst
service@sfabeneluxbv.nl
+31 (0)4 75 48 71 00

BELGIË GROOTHERTOGDOM LUXEMBURG

OOST-VLAANDEREN | WEST-VLAANDEREN
Stijn Christiaens
s.christiaens@sfabeneluxbv.nl
+32 (0)479 555 885

ANTWERPEN | BRUSSEL | VLAAMS & WAALS BRABANT
Vacant
+32 (0)474 051 727

LIMBURG | LUIK
Bart Mielnik
b.mielnik@sfabeneluxbv.nl
+32 (0)473 355 800

NAMEN | HENEGOUWEN | LUXEMBURG
Loïc Buisson
l.buisson@sfabeneluxbv.nl
+32 (0)471 414 195

NEDERLAND

ZUID-NEDERLAND
BRABANT | LIMBURG | ZEELAND
Niek Niessen
n.niessen@sfabeneluxbv.nl
+31 (0)6 22 79 15 67

WEST-NEDERLAND
NOORD-HOLLAND | ZUID-HOLLAND
Paul van Dijk
p.vandijk@sfabeneluxbv.nl
+31 (0)6 30 05 30 56

NOORDOOST-NEDERLAND
DRENTHE | FRIESLAND | GRONINGEN | OVERIJSSEL
Gert Meulemans
g.meuleman@sfabeneluxbv.nl
+31 (0)6 86 83 21 18

MIDDEN-NEDERLAND
FLEVOLAND | GELDERLAND | UTRECHT
Vacant
+31 (0)6 30 66 36 05

Pompen & Opvoerinstallaties

SFA BENELUX BV
Industrieweg 1 c-d
6101 WS Echt (NL)
+31 (0)475 487 100
www.sanibroyeur.info

SFA BENELUX
Shaking up water

SFA behoudt zich het recht voor om wijzigingen aan te brengen. Foto's, teksten en tekeningen zijn niet bindend.
Niets mag worden gereproduceerd of gebruikt zonder voorafgaande toestemming.