IS AISI 316/L
PRICE-LIST 2023

NEDERLANDS
ENGLISH
FRANÇAIS
POLSKI

O-Plus

Bathroom & Kitchen solutions

PRIJSIJST LEESINSTRUCTIES – ARTIKEL AFBOUWDEEL + INBOUWDEEL
INSTRUCTIONS FOR PRICELIST READING - EXTERNAL PART + CONCEALED BODY
INSTRUCTIONS POUR LA LECTURE DU TARIF - HABILLAGE + CORPS À ENCASTRER
INSTRUKCJA KORZYSTANIA Z CENNIKA

Inbouwdeel te combineren met afbouwdeel

Concealed body to be combined with external part

Corps à encastrer à combiner avec habillage

El. wywnętrzny (podtynk) do połączenia z el.zewnętrznym

IS	RWIT 13A5 IS 02	370,00
01	RWIT 13A5 01 02	483,00
03	RWIT 13A5 03 02	483,00
04	RWIT 13A5 04 02	483,00

Inbouw wastafelmengkraan 150
Concealed washbasin mixer 150
Mitigeur lavabo à encastrer 150
Bat. umywalkowa - mieszacz - 150

+ **RWIT 51A5 ZZ 01** **148,00**
INBOUWDEEL - CONCEALED BODY
CORPS À ENCASTRER - EL. WEWNĘTRZNY
UNIVERSAL BOX DEEP 50mm
P_194

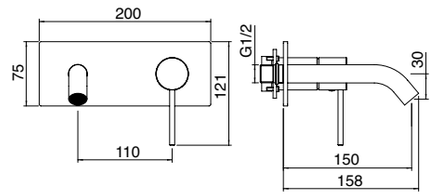

RWIT9AA5ZZ07 ITRTAE158ZZ ITRTAT120ZZ RWIT9AA2__50 6 l/min N° I46 RWIT51A5ZZ50

Afbouwdeel te combineren met inbouwdeel

External part to be combined with concealed body

Habillage à combiner avec corps à encastrer

El. zewnętrzny do połączenia z el. wewnętrznym (podtynkiem)

VEILIGHEIDSKLEP - SAFETY VALVE - SOUPAPE DE SÛRETÉ - ZAWÓR BEZPIECZEŃSTA

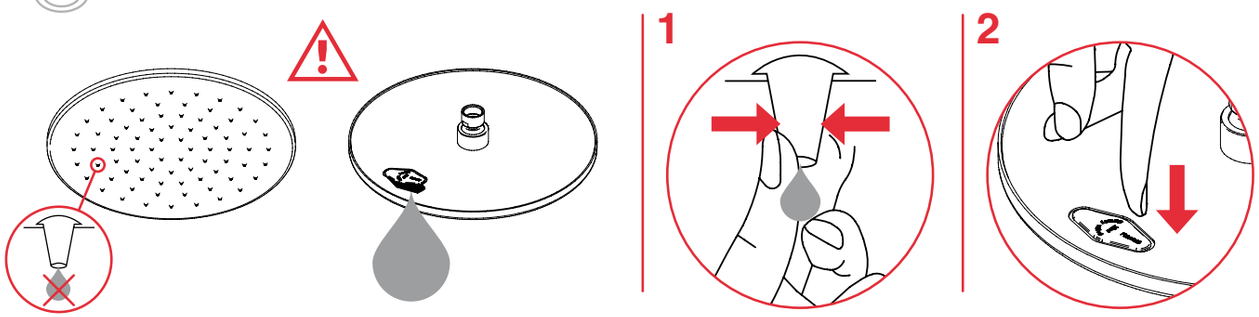

WRAS Water Regulations Advisory Scheme

WaterMark

PUB Water for All: Conserve, Value, Enjoy

OQC ORIGINE E QUALITÀ CONTROLLATA BY NSF INTERNATIONAL

NSF C US
NSF/ANSI 61/9
ASME A112.18.1
CSA B125.1
U.P. CODE

SI RIMANDA ALL'OFFICIAL LISTING NSF PER CONSULTARE LA LISTA DEGLI ARTICOLI CERTIFICATI
PLEASE CHECK THE NSF OFFICIAL LISTING TO VERIFY THE CERTIFIED ARTICLES

SISTEMA QUALITÀ CERTIFICATO
CSQ IQNet THE INTERNATIONAL CERTIFICATION NETWORK
UNI EN ISO 9001 : 2015

ATTESTATION DE CONFORMITÉ SANITAIRE ACS

RUBINETTERIE
treemme
instruments for water

O-Plus

Bathroom & Kitchen solutions

5mm _ 13
5mm accessories _ 35

22mm _ 41
22mm accessories _ 65

28mm _ 71
28mm accessories _ 91

3.6 _ 95

WaterTube _ 113

40mm _ 127
40mm accessories _ 147

Watt _ 151

Electronic washbasin tap _ 157

Shower _ 173

Concealed Parts _ 193

Spare parts _ 208

Cleaning/maintenance _ 224

Analytical Index _ 226

General conditions of sale _ 230

IS AISI 316/L
PRICE-LIST

COMPLEET ARTIKEL
COMPLETE ITEM
ARTICLE COMPLET
KOMPLETNY PRODUKT

A

B **C** **D**

B	C	D
IS	IT 1311 IS 40 ZZ	314,00
01	IT 1311 01 40 ZZ	462,00
03	IT 1311 03 40 ZZ	462,00
04	IT 1311 04 40 ZZ	462,00

Wastafelmengkraan 107
Washbasin mixer 107
Mitigeur lavabo 107
Bat. umywalkowa - mieszacz - 107

F

G

E

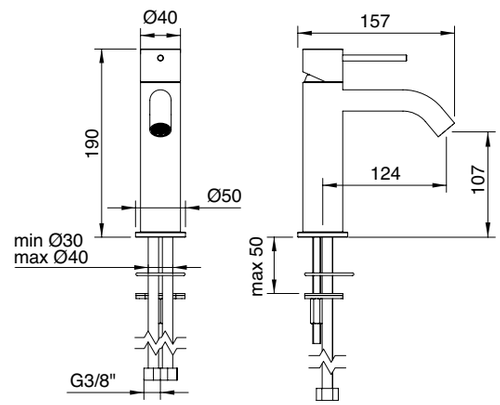

A Productfoto
Product photo
Photos du produit
Zdjęcie produktu

B Kleurafwerking product
Product finish
Finition du produit
Wykończenie produktu

C Artikelcode
Article code
Code article
Kod produktu

D Prijs
Price
Prix
Cena

E Technische tekening
Technical drawing
Dessin technique
Rysunek techniczny

F Productbeschrijving
Product description
Description du produit
Opis produktu

G Productsymbolen
Product symbols
Symboles du produit
Symbole części

ARTIKEL AFBOUWDEEL + INBOUWDEEL
EXTERNAL PART + CONCEALED BODY
HABILLAGE + CORPS À ENCASTRER
ELEMENT ZEWNĘTRZNY + ELEMENT WEWNĘTRZNY

H

IS	RWIT 13A5 IS 02	370,00
01	RWIT 13A5 01 02	483,00
03	RWIT 13A5 03 02	483,00
04	RWIT 13A5 04 02	483,00

Inbouw wastafelmengkraan 150
Concealed washbasin mixer 150
Mitigeur lavabo à encastrer 150
Bat. umywalkowa - mieszacz - 150

I

RWIT 51A5 ZZ 01 **148,00**
+ **INBOUWDEEL - CONCEALED BODY**
CORPS À ENCASTRER - EL. WEWNĘTRZNY

L

UNIVERSAL BOX ONLY 50mm P_194

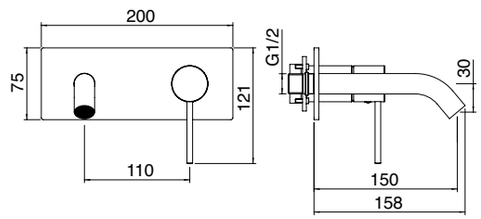

RWIT9AA5ZZ07 ITRTAE158ZZ ITRTAT120ZZ RWIT9AA2IS50 6 l/min N° i46 RWIT51A5ZZ50

H Afbouwdeel te combineren
met “I” inbouwdeel
External part to be combined
with concealed body “ I ”
Habillage à combiner
avec corps à encastrer « I »
El. zewnętrzny do montażu
z el. wewnętrznym “I”

I Inbouwdeel te combineren
met “H” afbouwdeel
Concealed body to be combined
with external part “ H ”
Corps à encastrer à combiner
avec habillage « H »
El. wewnętrzny do montażu z el.
zewnętrznym “H”

L Referentiepagina voor inbouwdeel
Reference page for concealed body
Page de référence pour le
corps à encastrer
Strona cennika dla el. wewnętrznego

Order voorbeeld van een 40mm inbouw wastafelmengkraan in kleurafwerking IS
Example of order for concealed washbasin mixer 40mm in Finish IS
Exemple pour commander le mitigeur lavabo à encastrer 40mm en finition IS
Przykład zamówienia baterii podtynkowej 40mm w wykończeniu IS

H Inbouw wastafelmengkraan 150 - Concealed washbasin mixer 150
Mitigeur lavabo à encastrer 150 - Bat. umywalkowa - mieszacz - 150 — RWIT 13A5 IS 02 — 370,00

+

I **Inbouwdeel - Concealed body**
Corps à encastrer - Element wewnętrzny — **RWIT 51A5 ZZ 01** — **148,00**

=

TOTAL **518,00**

NIEUWE UNIVERSELE INBOUWDOZEN VOOR OVEREENKOMENDE ARTIKELEN
NEW UNIVERSAL CONCEALED BOXES FOR ITEMS FAMILIES

Wastafel / wanddouche
Washbasins / wall shower
Lavabos / douche murale
mieszacz umywalka/WC

ONLY 50mm

Wastafel / douche 1 weg
Washbasin / shower 1 way
Lavabo / douche 1 voie
mieszacz 1- drożny

ONLY 50mm

Douche 2/3 weg
2/3 way shower
Douche 2/3 voies
mieszacz + przełącznik 2/3 drożny

ONLY 55mm

Inbouw bad/douche mengkraan
Concealed bath/shower mixer
Mitigeur bain/douche à encastrer avec inverseur
mieszacz wanna/natrysk + przełącznik

ONLY 50mm

2/3 weg thermostataat
2/3 ways thermostatic
Thermostatique 2/3 voies
termostat + przełącznik 2/3 drożny

ONLY 55mm

2/3 weg inbouw omstel
2/3 ways concealed diverter
Inverseur à encastrer à 2/3 sorties
przełącznik 2/3 drożny

ONLY 60mm

Bad / douche
Bath / shower
Baignoire / douche
wanna - mieszacz x 2

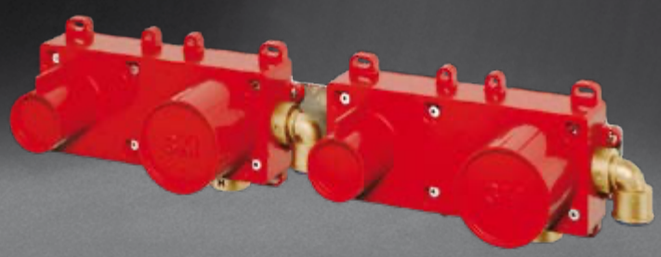

ONLY 50mm

Bad / douche
Bath / shower
Baignoire / douche
natrysk/wanna - mieszacz x 2

ONLY 50mm

NOUVELLES BOÎTES À ENCASTRER UNIVERSELLES POUR FAMILLE D'ARTICLES
NOWE UNIWERSALNE ELEMENTY WEWNĘTRZNE (PODTYNKOWE)

Gereduceerde inbouwdiepte
Installatie is mogelijk in elk type wand
In het bijzonder geschikt voor dunne gipskartonwanden
Bevestigingsbeugels voor gipskartonwanden d.m.v. gepatenteerd systeem

Shallow concealed depth
Installation is possible in any type of wall
Particularly thin plasterboard walls
Patented system of fixing brackets for plasterboard walls

Profondeurs d'encastrement réduites
Installation possible dans n'importe quel type de mur
Murs en placoplâtre particulièrement fins
Système breveté d'étriers fixation pour murs en placoplâtre

Płytka głębokość montażu elementu wewnętrznego.
Montaż możliwy w każdym typie ścian.
Opatentowany system mocowań do ścian z płyt gipsowo-kartonowych.

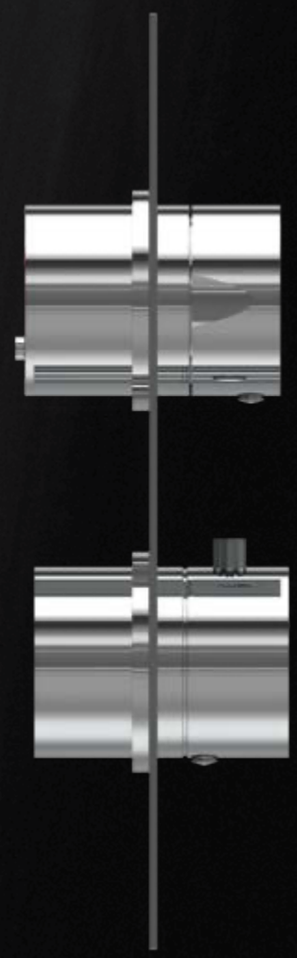

MIN 50/55 mm

Waterdichte inbouwdoos
Alle inbouwdozen zijn voorzien van Schlüter Systems waterdichte membranen. Elk mogelijk probleem met de cartridge voorkomt lekkages die tot in de muur terechtkomen

Watertight box
All boxes are fitted with Schlüter Systems waterproof membrane. Any and remote problem with the cartridge cannot cause water leaks inside the wall.

Boîte étanche
Toutes les boîtes sont fournies avec une membrane imperméable Schlüter Systems. Un problème éventuel aux cartouches ne pourra pas entraîner de fuite d'eau à l'intérieur du mur.

Wodoszczelna obudowa (box elementu wewnętrznego) wyposażona w wodoodporną membranę Schlüter Systems. Jakiekolwiek rozszczelnienie wkładu nie spowoduje wycieku wody do wnętrza ściany.

Treemme is Green...

Bescherming van onze natuurlijke leefomgeving is een niet meer te negeren verantwoordelijkheid voor iedereen. Bij Treemme zit dit al diepgeworteld in onze bedrijfscultuur, waarbij we stappen blijven ondernemen om de milieu-impact van ons gehele productieproces te verbeteren: Onze eigen zonnepanelen leveren een totaal vermogen van 106,35 KWh, goed voor ongeveer 8% van ons dagelijkse elektriciteitsverbruik. De rest wordt geleverd door elektriciteitsopwekking van een windpark in Buseto (TP).

The protection of the environment is an indispensable responsibility for all, and for us it has already been rooted in our company culture and been applied naturally in our daily production process. Our photovoltaic system has a total power of 106.35 KWh, supplying for around 8% of our daily electricity consumption. The rest of the electric energy is provided by a wind farm located in Buseto (TP).

La protection de l'environnement est une responsabilité indispensable pour tous, et pour nous Treemme, elle est déjà enracinée dans la culture d'entreprise et appliquée naturellement dans le processus productif quotidien. Notre installation photovoltaïque a une puissance totale de 106,35 Kwh, fournissant environ 8% de notre consommation quotidienne d'électricité. Le reste est fourni par le parc éolien de Buseto (TP).

Ochrona środowiska jest dziś dla każdego nieodzowną odpowiedzialnością , a dla nas w TREEMME codziennością zakorzenioną w kulturze naszej firmy i naturalnie stosowaną w procesie produkcyjnym. Nasz system fotowoltaiczny o mocy całkowitej 106,35 KWh zapewnia około 8% naszego dziennego zużycia energii elektrycznej. Pozostałą część energii elektrycznej dostarcza nam farma wiatrowa zlokalizowana w Buseto (TP).

Verder richten we ons meer en meer op de productie van RVS artikelen en vooral op het gebruik van PVD-afwerkingen, met een lagere milieu-impact dan de traditionele technologieën waarvan in onze sector voornamelijk gebruik wordt gemaakt.

We continue to focus more on developing stainless steel products, especially those in PVD finishes, whose production process has much less impact on environment compares to those produced with traditional technology.

Nous continuons à nous concentrer de plus en plus sur la production d'articles en acier et surtout sur l'utilisation de finitions PVD, qui ont un impact environnemental moindre que les technologies traditionnelles.

Coraz bardziej koncentrujemy się na opracowywaniu produktów wykonanych ze stali nierdzewnej z zastosowaniem wykończeń PVD, których procesy produkcyjne mają znacznie mniejsze negatywne oddziaływanie na środowisko w porównaniu do tych wytwarzanych tradycyjnymi technologiami.

Water Label

Via "Waterlabel" geven we een duidelijk inzicht in het waterverbruik van onze kranen, waardoor klanten bewust kunnen kiezen voor milieuvriendelijke en in gebruik zuinige producten. "Waterlabel" is opnieuw een concreet bewijs van de blijvende duurzame ontwikkelingen van Treemme.

Water label, a scheme clearly presenting the water consumption of mixers allows the customers to make their selections while being conscious of the environmental and economic performance of the products. Water label is also a solid proof of Treemme's commitment to ecological sustainability.

Nous Avons une forte volonté d'informer les consommateurs en apposant sur nos articles un logo issu de l'étiquetage énergétique européen, indiquant leur consommation d'eau en Litres/Min. L'étiquetage Water label, non obligatoire, est la preuve concrète qu'un développement durable existe chez Treemme.

Etykieta wodna to schemat, który zapewnia jasne zrozumienie zużycia wody przez armaturę, umożliwiający klientom dokonywanie świadomego wyboru produktów przyjaznych dla środowiska i ekonomicznych w użyciu . Etykieta wodna jest kolejnym konkretnym dowodem zaangażowania firmy TREEMME w zrównoważony rozwój ekologiczny.

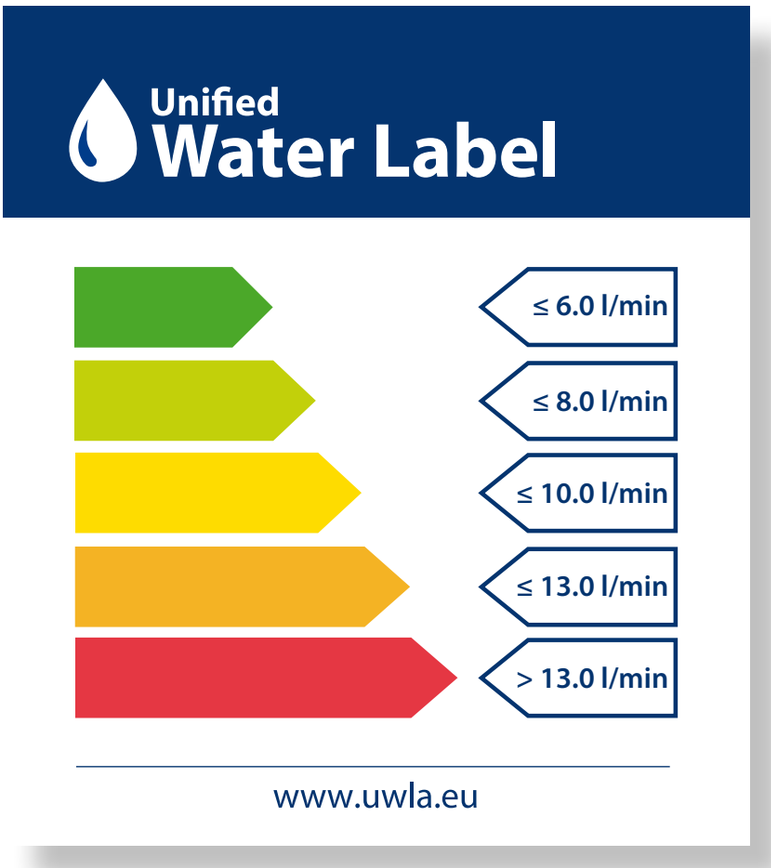

BEDIENINGSTOETSENBORD
CONTROL KEYPAD - CHROMOTHERAPY SHOWER SYSTEM

STAND-BY - STAND-BY
STAND-BY - CZUWANIE

ON - ON
ON - ON/OFF

ON - colore fisso - ON - fixed colors
ON - couleur fixe -TRYB RĘCZNY - wybór koloru

ON - mix colori RGB - ON - mixed RGB color
ON - defilement couleur RGB -
TRYB AUTOMATYCZNY - mix kolorów

CONTROL KEYPAD - FARBTHERAPIE DUSCHSYSTEM
OBSŁUGA STEROWANIA PANELA DESZCZOWNICY Z CHROMOTERAPIĄ

Bedieningstoetsenbord aan/uit: De chromotherapie kan worden in- of uitgeschakeld door middel van de centrale AAN/UIT-knop.
Kleurkeuze: om het bedieningstoetsenbord met de gewenste kleur in te stellen, drukt u meerdere keren op de knop “handmatige modus” totdat u de kleur van uw keuze hebt gevonden. Automatische kleurwisselmodus: om door het hele kleurenspectrum te bladeren, drukt u eenmaal op de automatische modusknop.
Om terug te gaan naar de modus met één kleur, drukt u op de knop “handmatige modus”

Control Keypad on/off: The chromotherapy can be turned on or off by using the central ON/OFF button.
Colour selection: to set the Control Keypad with the desired colour, press the “manual mode” button several times until you find the colour of your choice.
Automatic colour change mode: To scroll through the entire spectrum of colours, press the automatic mode button once.
To go back to the mode with one colour, press the “manual mode” button

Allumage / arrêt du dispositif Control Keypad : La touche centrale ON/OFF permet d’allumer ou d’éteindre la chromothérapie.
Sélection de la couleur : pour configurer le dispositif Control Keypad avec la couleur que vous préférez, il suffit d’appuyer plusieurs fois sur la touche du « fonctionnement manuel » jusqu’à ce que vous trouviez votre couleur favorite. Mode changement de couleur automatique : Pour faire défiler l’ensemble du spectre des couleurs, appuyer une seule fois sur la touche fonctionnement automatique.
Pour revenir au mode avec une seule couleur, il suffit d’appuyer sur la touche « fonctionnement manuel ».

Włączanie/wyłączanie klawiatury sterującej: Chromoterapię można włączyć lub wyłączyć za pomocą środkowego przycisku ON/OFF.
Wybór koloru: aby ustawić żądany kolor klawiatury sterującej, naciśnij kilkakrotnie przycisk „tryb ręczny”, aż znajdziesz wybrany kolor.
Tryb automatycznej zmiany kolorów: Aby przewinąć całe spektrum kolorów, naciśnij raz przycisk trybu automatycznego.
Aby wrócić do trybu z jednym kolorem, naciśnij przycisk „tryb ręczny”

DUBBELE INSTALLATIEMOGELIJKHEID THERMOSTATEN
DOUBLE DIRECTION

Prijslijst symbolen
Price list symbols
Symboles du tarif
Symbol w cenniku

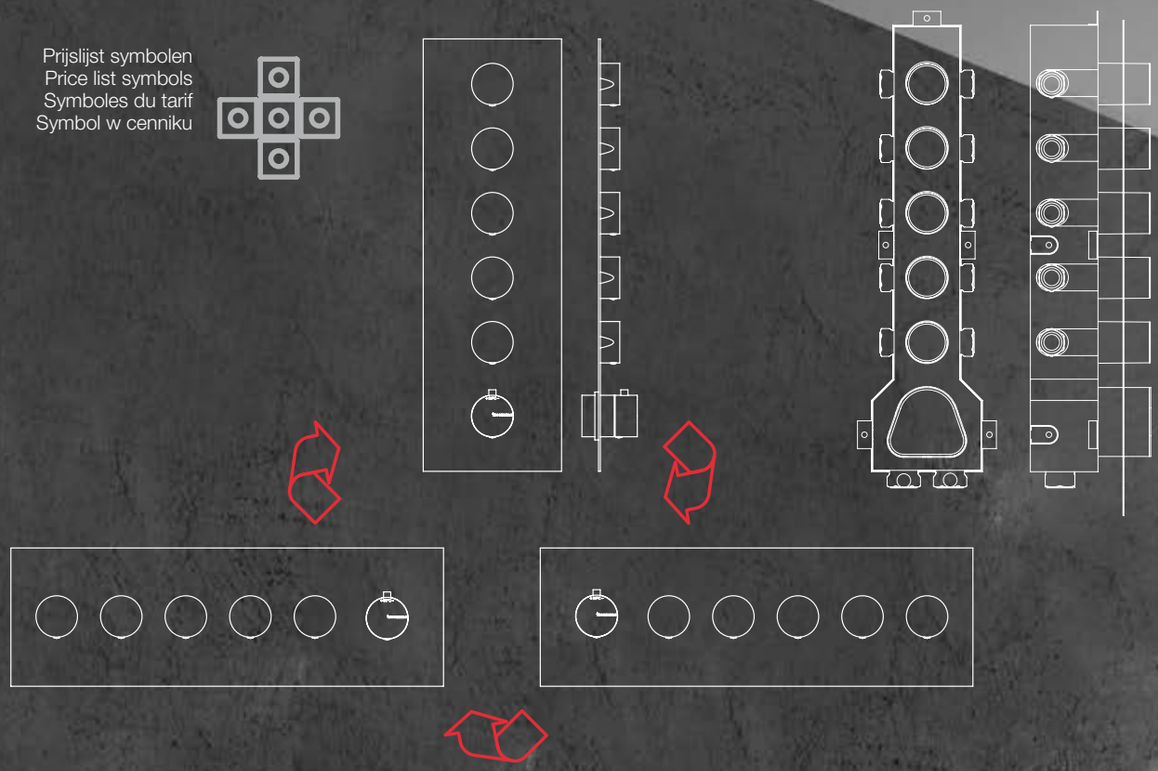

Prijslijst symbolen
Price list symbols
Symboles du tarif
Symbol w cenniku

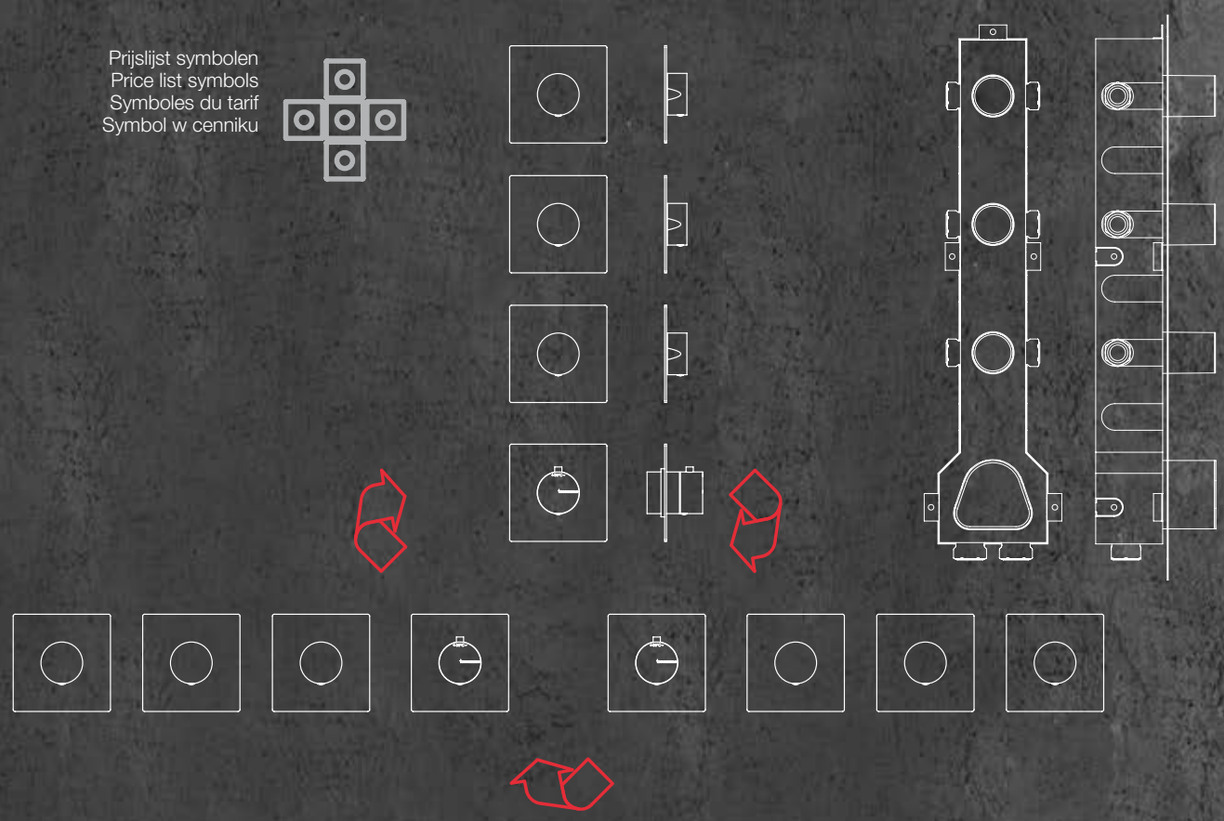

DOUBLE ORIENTATION
TERMOSTAT - MONTAŻ PIONOWY/POZIOMY

5mm

Marco Fagioli, Emanuel Gargano, Giampiero Castagnoli

inox IS

IS IT 2514 IS 5F ZZ 1.040,00

1 gats wastafelkraan 154
2-handle basin mixer 154
Mélangeur lavabo monotrou 154
Bat. umywalkowa - zawory C/Z 154

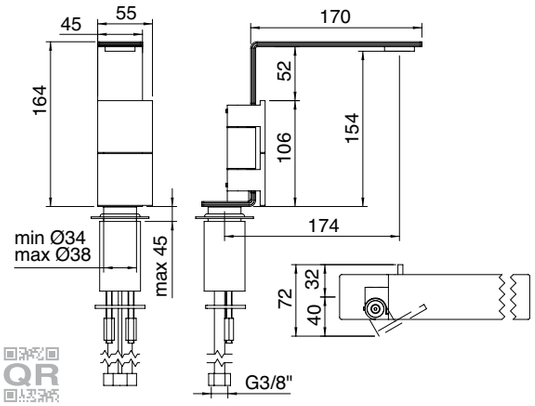

ITRTVT187NI ITRTVT188NI ITRTAE130ZZ - 14° ITRTAT118ZZ 6 l/min N° i5

IS IT 2515 IS 5F ZZ 1.112,00

1 gats wastafelkraan 192
2-handle washbasin mixer 192
Mélangeur lavabo monotrou 192
Bat. umywalkowa - zawory C/Z 192

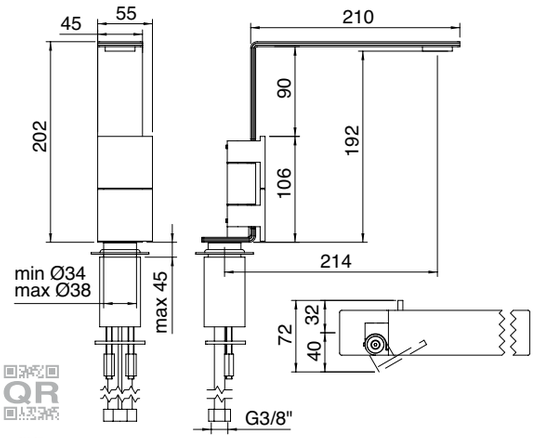

ITRTVT187NI ITRTVT188NI ITRTAE130ZZ - 14° ITRTAT118ZZ 6 l/min N° i5

IS IT 2811 IS 5M ZZ 662,00

Wastafelmengkraan 146
Washbasin mixer 146
Mitigeur lavabo 146
Bat. umywalkowa - mieszacz - 146

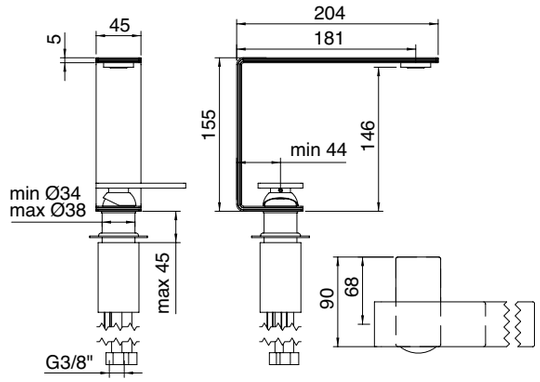

ITRTVT221ZZ ITRTAE130ZZ - 14° ITRTAT118ZZ 6 l/min N° i5

IS IT 2818 IS 5M ZZ 709,00

Wastafelmengkraan 196
Washbasin mixer 196
Mitigeur lavabo 196
Bat. umywalkowa - mieszacz - 196

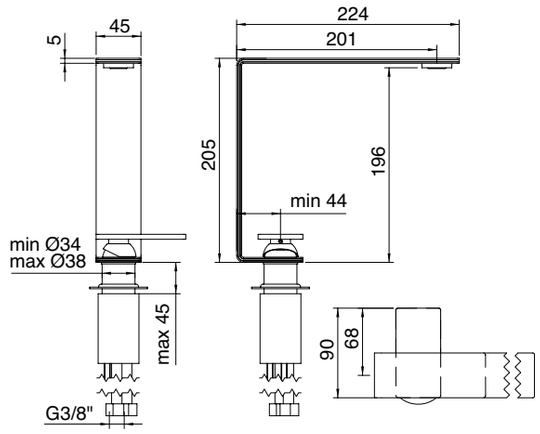

ITRTVT221ZZ ITRTAE130ZZ - 14° ITRTAT118ZZ 6 l/min N° i5

IS RWIT 2551 IS 10 916,00

RWIT 2551 ZZ 11 257,00
+ **INBOUWDEEL - CONCEALED BODY**
CORPS À ENCASTRER - EL. WEWNĘTRZNY

Inbouw wastafelkraan 192
2 handles wall mounted washbasin mixer 192
Mélangeur lavabo à encastrer 192
Bat. umywalkowa - zawory C/Z 192

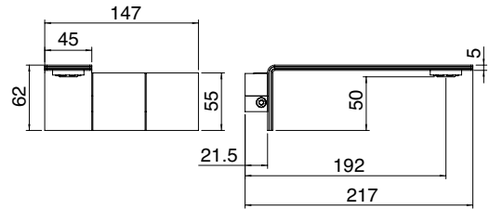

ITRTVT187NI | ITRTVT188NI | ITRTAE130ZZ - 14° | ITRTAT118ZZ | RWIT2551ZZ97 | 6 l/min | N° 3 | P_198

IS RWIT 2552 IS 10 937,00

RWIT 2551 ZZ 11 257,00
+ **INBOUWDEEL - CONCEALED BODY**
CORPS À ENCASTRER - EL. WEWNĘTRZNY

Inbouw wastafelkraan 252
2 handles wall mounted washbasin mixer 252
Mélangeur lavabo à encastrer 252
Bat. umywalkowa - zawory C/Z 252

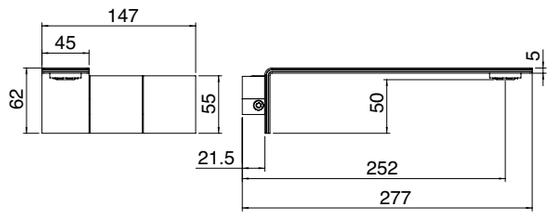

ITRTVT187NI | ITRTVT188NI | ITRTAE130ZZ - 14° | ITRTAT118ZZ | RWIT2551ZZ97 | 6 l/min | N° 3 | P_198

IS RWIT 2851 IS 97 734,00

RWIT 2851 ZZ 98 257,00
+ **INBOUWDEEL - CONCEALED BODY**
CORPS À ENCASTRER - EL. WEWNĘTRZNY

Inbouw wastafelmengkraan 170
Concealed washbasin mixer 170
Mitigeur lavabo à encastrer 170
Bat. umywalkowa - mieszacz - 170

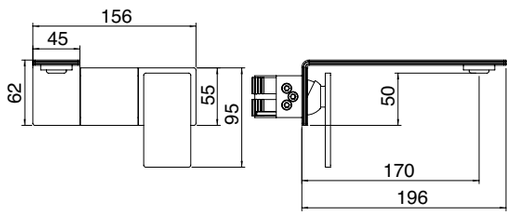

ITRTVT177ZZ | ITRTAE130ZZ - 14° | ITRTAT118ZZ | RWIT2851ZZ96 | 6 l/min | N° 4 | P_198

IS RWIT 2852 IS 97 759,00

RWIT 2851 ZZ 98 257,00
+ **INBOUWDEEL - CONCEALED BODY**
CORPS À ENCASTRER - EL. WEWNĘTRZNY

Inbouw wastafelmengkraan 230
Concealed washbasin mixer 230
Mitigeur lavabo à encastrer 230
Bat. umywalkowa - mieszacz - 230

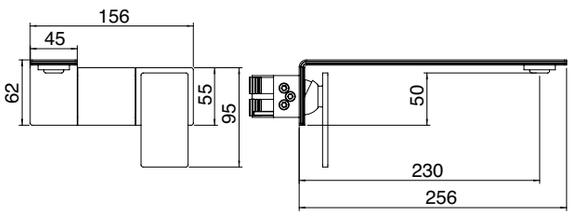

ITRTVT177ZZ | ITRTAE130ZZ - 14° | ITRTAT118ZZ | RWIT2851ZZ96 | 6 l/min | N° 4 | P_198

IS RWIT 2851 IS 96 734,00

RWIT 2851 ZZ 98 257,00

+ INBOUWDEEL - CONCEALED BODY
CORPS À ENCASTRER - EL. WEWNĘTRZNY

Inbouw wastafelmengkraan 170
Concealed washbasin mixer 170
Mitigeur lavabo à encastrer 170
Bat. umywalkowa - mieszacz - 170

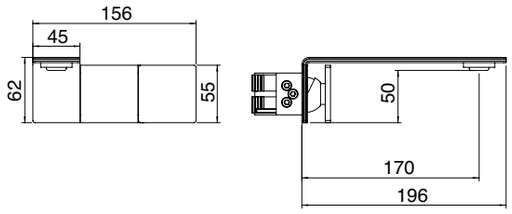

ITRTVT177ZZ | ITRTAE130ZZ - 14° | ITRTAT118ZZ | RWIT2851ZZ96 | 6 l/min | N° 4 | P_198

IS RWIT 2852 IS 96 759,00

RWIT 2851 ZZ 98 257,00

+ INBOUWDEEL - CONCEALED BODY
CORPS À ENCASTRER - EL. WEWNĘTRZNY

Inbouw wastafelmengkraan 230
Concealed washbasin mixer 230
Mitigeur lavabo à encastrer 230
Bat. umywalkowa - mieszacz - 230

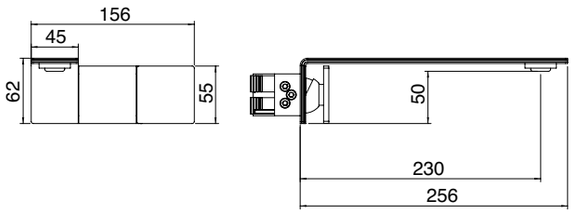

ITRTVT177ZZ | ITRTAE130ZZ - 14° | ITRTAT118ZZ | RWIT2851ZZ96 | 6 l/min | N° 4 | P_198

IS RWIT 2571 IS 01 368,00

Opbouw bediening
Deck mounted control
Mélangeur lavabo seul sur gorge
Bat. nablatowa – zawory C/Z

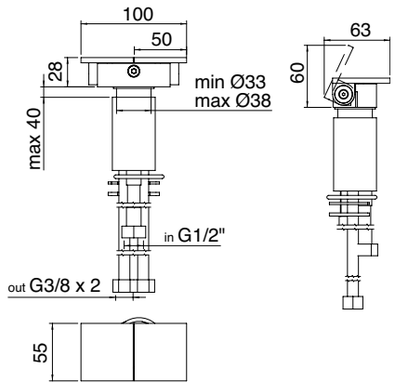

ITRTVT187NI | ITRTVT188NI | 12 L/min | N° 8

IS RWIT 2865 IS 01 263,00

Opbouw mengbediening zonder uitloop
Deck mounted control mixer
Mitigeur lavabo seul sur gorge
Bat. nablatowa - mieszacz

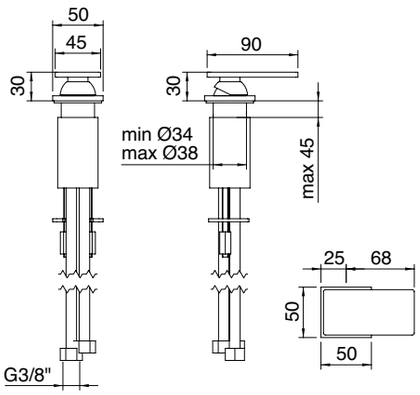

ITRTVT191ZZ | 12 L/min | N° 9

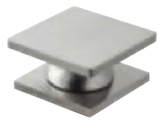

IS RWIT 2865 IS 02 263,00

Opbouw mengbediening zonder uitloop
Deck mounted control mixer
Mitigeur lavabo seul sur gorge
Bat. nablatowa - mieszacz

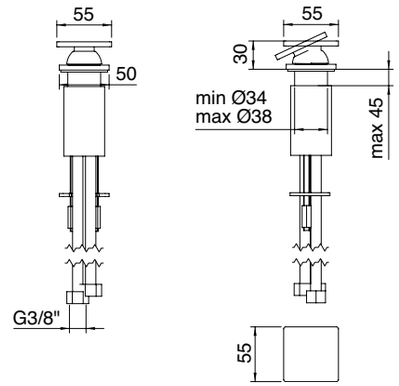

ITRTVT191ZZ 12 L/min N° 9

IS RWIT 2810 IS 10 520,00

Opbouw uitloop 146
Deck-mtd spout 146
Bec sur gorge 146
Wylewka nablatowa 146

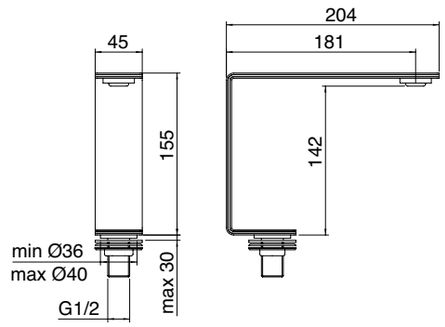

ITRTAE130ZZ - 14° ITRTAT118ZZ 6 l/min

IS IT 2863 IS ZZ ZZ 515,00

Wanduitloop 170
Wall-mtd spout 170
Bec mural 170
Wylewka umywalkowa 170

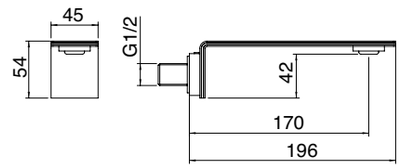

ITRTAE130ZZ - 14° ITRTAT118ZZ 6 l/min N° 10

IS IT 2861 IS ZZ ZZ 536,00

Wanduitloop 230
Wall-mtd spout 230
Bec mural 230
Wylewka umywalkowa 230

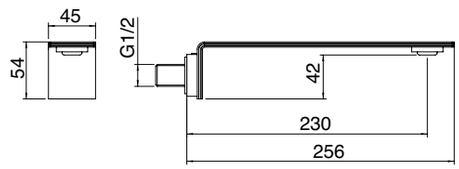

ITRTAE130ZZ - 14° ITRTAT118ZZ 6 l/min N° 10

IS IT 6577 IS ZZ ZZ 662,00

Plafonduitloop
Ceiling spout
Bec au plafond
Wylewka sufitowa umywalkowa

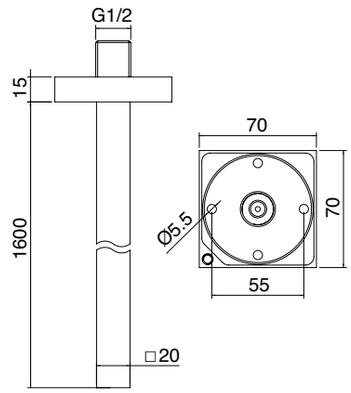

ITRTAE137ZZ ITRTAT105ZZ 5 l/min

IS IT 6577 IS ZZ YY 830,00

"MAATWERK LENGTE"
"CUSTOMIZED SIZE"
"DIMENSIONS SUR MESURE"
"DŁUGOŚĆ NA ZAMÓWIENIE"

Y: Hoogte - Height - Hauteur - Długość
= ___ cm

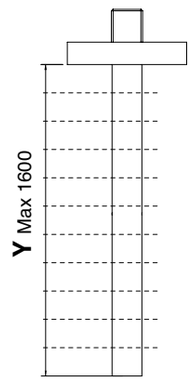

IS RWIT 2582 IS 05 1.659,00

+ **RWIT 5703 ZZ 07 226,00**
INBOUWDEEL - CONCEALED BODY
CORPS À ENCASTRER - EL. WEWNĘTRZNY

Vrijstaande vloer wastafelmengkraan 1050
2 handles floor standing washbasin mixer 1050
Mélangeur lavabo sur colonne au sol 1050
Bat. umywalkowa z podłogi – zawory C/Z 1050

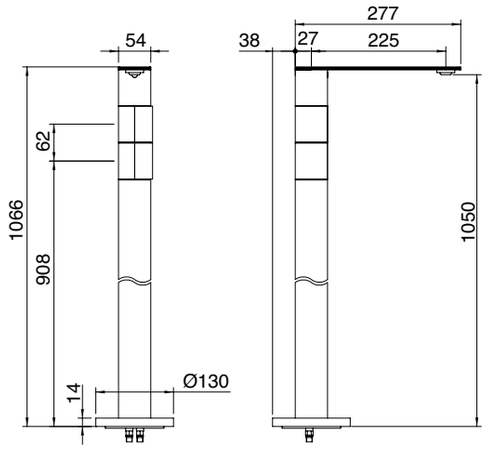

ITRTVT101CC ITRTVT105CC ITRTAE130ZZ - 14° ITRTAT118ZZ 6 l/min N° i12 P_198

IS IT 2524 IS 5F ZZ 1.029,00

1 gats bidetkraan 110
Single hole bidet 110
Mélangeur bidet monotrou 110
Bat. bidetowa – zawory C/Z 110

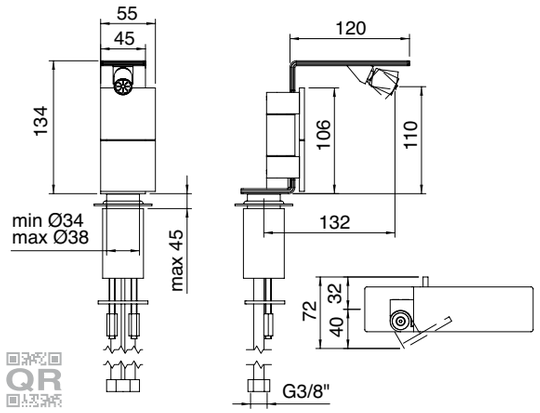

ITRTVT187NI ITRTVT188NI ITRTAE137ZZ - 15° ITRTAT105ZZ 5 l/min N° i5

IS IT 2822 IS 5M ZZ 725,00

Bidet mengkraan 94
Bidet mixer 94
Mitigeur bidet 94
Bat. bidetowa - mieszacz 94

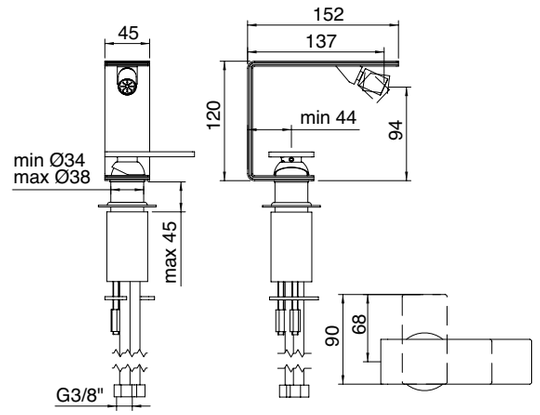

ITRTVT2221ZZ ITRTAE137ZZ - 15° ITRTAT105ZZ 5 l/min N° i5

IS IT RTSA 117 IS 42,00

Clickwaste universeel
Universal up/down pop-up waste
Bonde up-down universelle
Uniwersalny odpływ z przelewem - korek click-clack

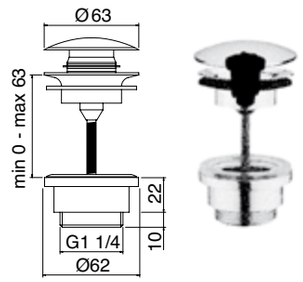

IS IT RTSF 116 IS 104,00

Design sifon
Drain-trap
Siphon
Syfon umywalkowy

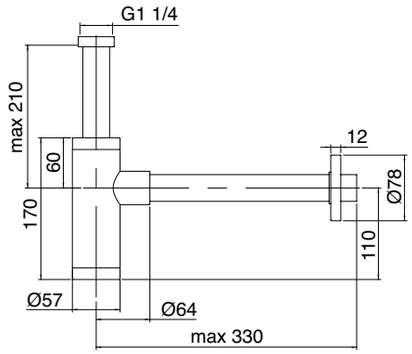

IS IT 0401 IS ZZ ZZ 168,00

Stopkraan met filter
Stop valve with filter
Robinet d'arrêt avec filtre
Zawór kątowy z filtrem

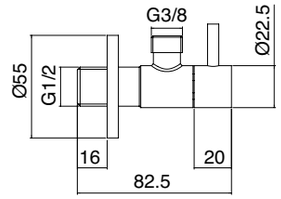

ITRTVT124NI 1/2 M

IS RWIT 2805 IS 12 1.680,00

RWIT 2805 ZZ 11 289,00
INBOUWDEEL - CONCEALED BODY
CORPS À ENCASTRER - EL. WEWNĘTRZNY

Inbouw bad/douche mengkraan
Concealed bath/shower mixer
Mitigeur bain/douche à encastrer
Bat. wannowa - 2 x mieszacz

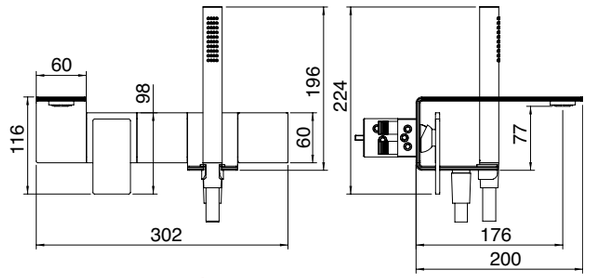

ITRTVT191ZZ ITRTVT177ZZ ITRTAE126ZZ - 14° ITRTAT111ZZ

FLEX 1,5 M PVC INOX RWIT2805NI98 17 l/min 8 l/min QR N° 1 P_198

IS IT 2868 IS 5M ZZ 1.470,00

Badrand 4-gats combinatie met uittrekbare handdouche
4 hole deck-mounted bathtub
Mitigeur bain/douche 4 trous sur gorge
Bat. wannowa 4-otw. kompletna

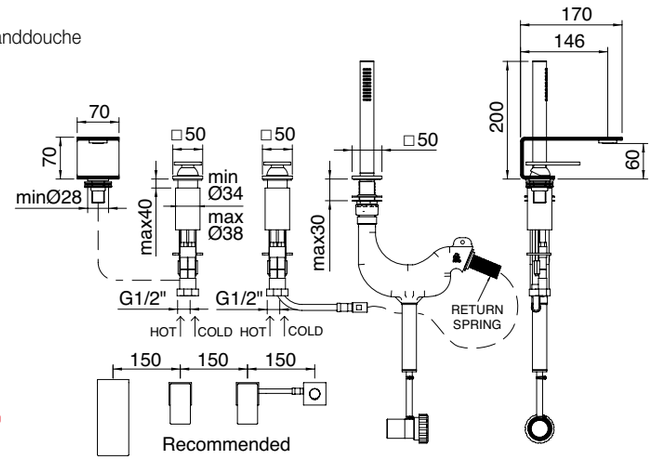

ITRTVT191ZZ ITRTAE126ZZ - 14° ITRTAT111ZZ FLEX 1,5 M PVC

INOX 20 l/min 8 l/min P_217

IS IT 2869 IS 5M ZZ 966,00

Badrand combinatie met uittrekbare handdouche - zonder uitloop
Deck-mounted bathtub without spout
Mitigeur bain/douche sur gorge sans bec
Bat. wannowa 3-otw. kpl. - 2 x mieszacz

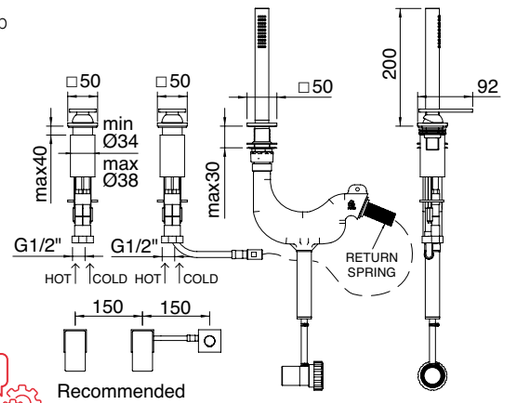

ITRTVT191ZZ FLEX 1,5 M PVC INOX MAX 20 l/min 8 l/min P_217

IS RWIT 2865 IS 25 314,00

Uittrekbare handdoucheset voor badrand
Deck-mounted retractable handshower
Douchette extractible sur gorge
Główka prysznicowa kpl. nablatowa

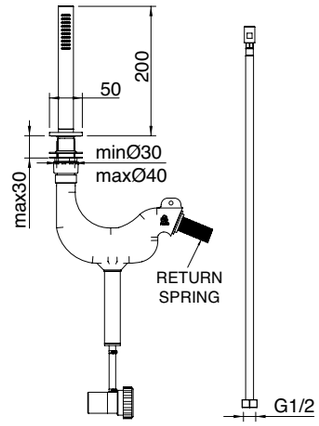

FLEX 1,5 M PVC | INOX | 8 L/min | P_217

IS RWIT 2571 IS 10 473,00

Opbouw bediening
Deck mounted control
Mélangeur lavabo seul sur gorge
Bat. nablatowa – zawory C/Z

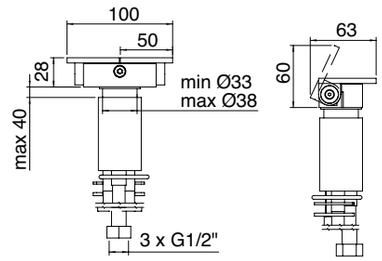

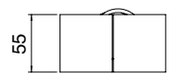

ITRTVT187NI | ITRTVT188NI | 19 L/min | QR N° 8

IS RWIT 2865 IS 11 315,00

Opbouw mengbediening
Deck mounted control mixer
Mitigeur lavabo seul sur gorge
Bat. nablatowa - mieszacz

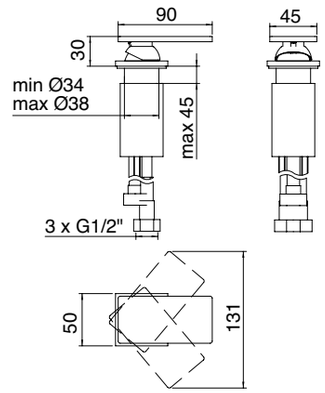

ITRTVT191ZZ | 20 L/min | QR N° 9

IS RWIT 2865 IS 12 315,00

Opbouw mengbediening
Deck mounted control mixer
Mitigeur lavabo seul sur gorge
Bat. nablatowa - mieszacz

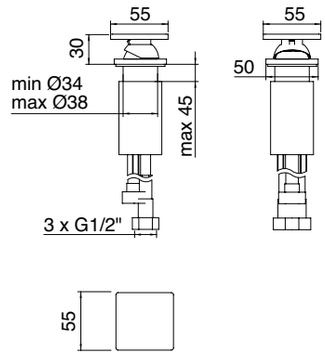

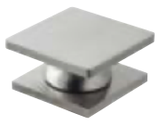

ITRTVT191ZZ | 20 L/min | QR N° 9

IS IT 2863 IS ZZ HF 515,00

Wanduitloop voor bad 170
Wall-mtd. spout for bathtub 170
Bec mural pour baignoire 170
Wylewka wannowa 170

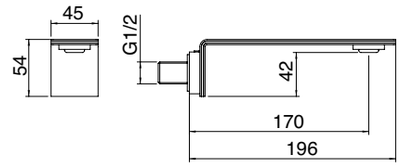

ITRTAE126ZZ - 14° ITRTAT111ZZ 18 L/min N° 10

IS IT 2861 IS ZZ HF 536,00

Wanduitloop voor bad 230
Wall-mtd. spout for bathtub 230
Bec mural pour baignoire 230
Wylewka wannowa 230

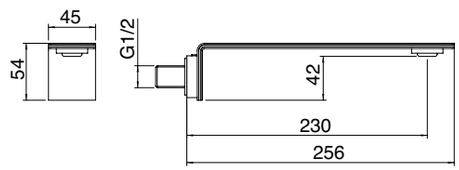

ITRTAE126ZZ - 14° ITRTAT111ZZ 18 L/min N° 10

IS RWIT 2584 IS 05 2.276,00

+ **RWIT 5703 ZZ 07 226,00**
INBOUWDEEL - CONCEALED BODY
CORPS À ENCASTRER - EL. WEWNĘTRZNY

Vrijstaande vloer badmengkraan 820
2 handles floor standing bathub mixer 820
Mélangeur bain douche sur colonne au sol 820
Bat. wannowa z podłogi – zawory C/Z 820

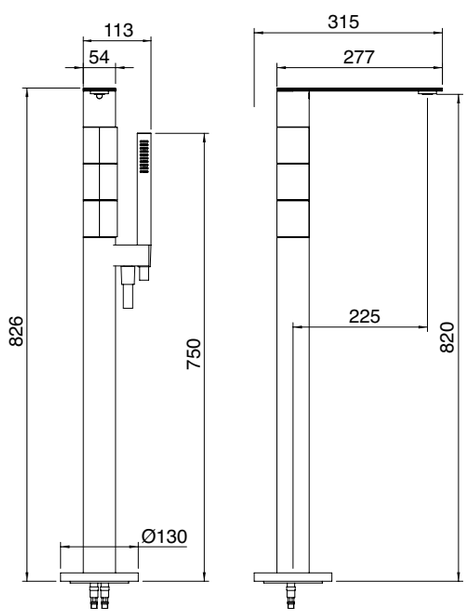

ITRTVT101CC ITRTVT105CC ITRTVT224ZZ ITRTAE126ZZ - 14° ITRTAT111ZZ FLEX 1,5 M PVC INOX 20 l/min 8 l/min N° i12 P_198

IS RWIT 2849 IS 97 735,00

RWIT 2849 ZZ 98 273,00

+ **INBOUWDEEL - CONCEALED BODY**
CORPS À ENCASTRER - EL. WEWNĘTRZNY

Inbouw bad/douche mengkraan
Concealed bath/shower mixer with diverter
Mitigeur bain/douche à encastrer avec inverseur
Bat. natryskowa 2 - drożna - mieszacz

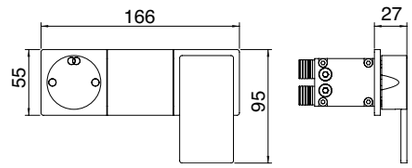

ITRTVT192ZZ | ITRTVT201ZZ | RWIT2849ZZ90 | 12 L/min | 2 IN - 2 OUT | N° 2 | P_199

IS RWIT 2849 IS 96 735,00

RWIT 2849 ZZ 98 273,00

+ **INBOUWDEEL - CONCEALED BODY**
CORPS À ENCASTRER - EL. WEWNĘTRZNY

Inbouw bad/douche mengkraan
Concealed bath/shower mixer with diverter
Mitigeur bain/douche à encastrer avec inverseur
Bat. natryskowa 2 - drożna - mieszacz

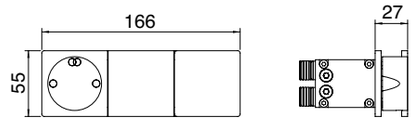

ITRTVT192ZZ | ITRTVT201ZZ | RWIT2849ZZ90 | 12 L/min | 2 IN - 2 OUT | N° 2 | P_199

IS RWIT 2808 IS 97 630,00

RWIT 2808 ZZ 98 252,00

+ **INBOUWDEEL - CONCEALED BODY**
CORPS À ENCASTRER - EL. WEWNĘTRZNY

Inbouw mengbediening/douchemengkraan
Concealed washbasin/shower mixer
Mitigeur lavabo/douche à encastrer
Bat. mieszacz 1 – drożny

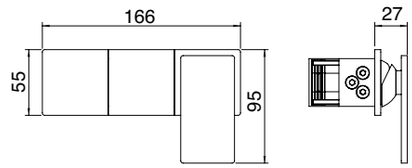

ITRTVT192ZZ | RWIT2808ZZ90 | 16 L/min | 2 IN - 1 OUT | N° i6 | P_199

IS RWIT 2808 IS 96 630,00

RWIT 2808 ZZ 98 252,00

+ **INBOUWDEEL - CONCEALED BODY**
CORPS À ENCASTRER - EL. WEWNĘTRZNY

Inbouw mengbediening/douchemengkraan
Concealed washbasin/shower mixer
Mitigeur lavabo/douche à encastrer
Bat. mieszacz 1 – drożny

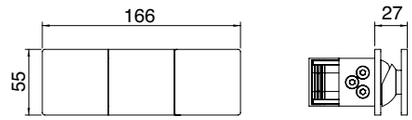

ITRTVT192ZZ | RWIT2808ZZ90 | 16 L/min | 2 IN - 1 OUT | N° i6 | P_199

IS RWIT 28C8 IS 01 245,00

RWIT 51A8 ZZ 03 136,00

+ **INBOUWDEEL - CONCEALED BODY**
CORPS À ENCASTRER - EL. WEWNĘTRZNY

UNIVERSAL BOX ONLY 50mm

P_194

Inbouw mengbediening/douchemengkraan
Concealed washbasin/shower mixer
Mitigeur lavabo/douche à encastrer
Bat. mieszacz 1 – drożny

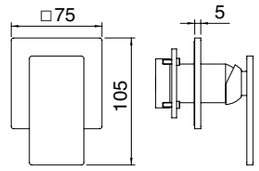

ITRTVT191ZZ | RWIT28A2IS50 | 24 L/min | N° i43 | RWIT51A8ZZ50

IS RWIT 28C8 IS 04 245,00

RWIT 51A8 ZZ 03 136,00

+ **INBOUWDEEL - CONCEALED BODY**
CORPS À ENCASTRER - EL. WEWNĘTRZNY

UNIVERSAL BOX ONLY 50mm

P_194

Inbouw mengbediening/douchemengkraan
Concealed washbasin/shower mixer
Mitigeur lavabo/douche à encastrer
Bat. mieszacz 1 – drożny

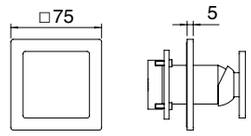

ITRTVT191ZZ | RWIT28A2IS50 | 24 L/min | N° i43 | RWIT51A8ZZ50

IS RWIT 28A2 IS 01 402,00

IS RWIT 28E2 IS 01 402,00

RWIT 22A2 ZZ 01 252,00

INBOUWDEEL - CONCEALED BODY
CORPS À ENCASTRER - EL. WEWNĘTRZNY

UNIVERSAL BOX ONLY 55mm

P_194

Inbouw douchemengkraan met 2-weg omstel
Concealed mixer with 2 ways diverter
Mitigeur à encastrer avec inverseur à 2 sorties
Bat. natryskowa 2 - drożna - mieszacz

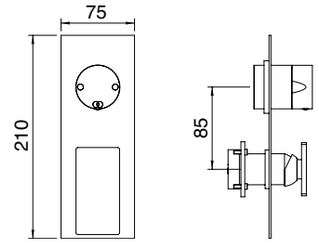

ITRTVT191ZZ | ITRTVT211ZZ | RWIT28A2IS50 | RWIT22A2IS06 | 18 L/min | 2 IN - 2 OUT | N° 11 | RWIT8A72ZZ50

IS RWIT 28A2 IS 03 402,00

IS RWIT 28E2 IS 03 402,00

RWIT 22A2 ZZ 01 252,00

INBOUWDEEL - CONCEALED BODY
CORPS À ENCASTRER - EL. WEWNĘTRZNY

UNIVERSAL BOX ONLY 55mm

P_194

Inbouw douchemengkraan met 2-weg omstel
Concealed mixer with 2 ways diverter
Mitigeur à encastrer avec inverseur à 2 sorties
Bat. natryskowa 2 - drożna - mieszacz

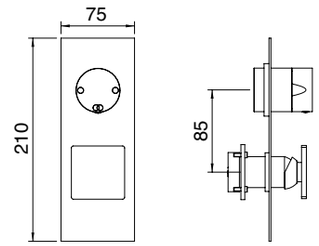

ITRTVT191ZZ | ITRTVT211ZZ | RWIT28A2IS50 | RWIT22A2IS06 | 18 L/min | 2 IN - 2 OUT | N° 11 | RWIT8A72ZZ50

IS RWIT 28A3 IS 01 419,00

IS RWIT 28E3 IS 01 419,00

RWIT 22A2 ZZ 01 252,00

INBOUWDEEL - CONCEALED BODY
CORPS À ENCASTRER - EL. WEWNĘTRZNY

UNIVERSAL BOX ONLY 55mm

P_194

Inbouw douchemengkraan met 3-weg omstel
Concealed mixer with 3 ways diverter
Mitigeur à encastrer avec inverseur à 3 sorties
Bat. natryskowa 3 - drożna - mieszacz

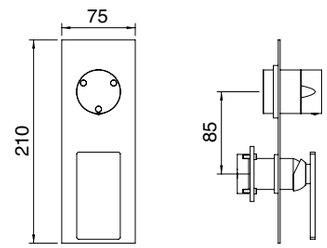

ITRTVT191ZZ | ITRTVT212ZZ | RWIT28A2IS50 | RWIT22A2IS06 | 18 L/min | 2 IN - 3 OUT | N° 11 | RWIT8A72ZZ50

IS RWIT 28A3 IS 03 419,00

IS RWIT 28E3 IS 03 419,00

RWIT 22A2 ZZ 01 252,00

INBOUWDEEL - CONCEALED BODY
CORPS À ENCASTRER - EL. WEWNĘTRZNY

UNIVERSAL BOX ONLY 55mm

P_194

Inbouw douchemengkraan met 3-weg omstel
Concealed mixer with 3 ways diverter
Mitigeur à encastrer avec inverseur à 3 sorties
Bat. natryskowa 3 - drożna - mieszacz

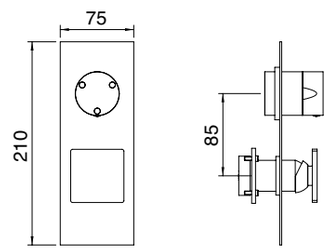

ITRTVT191ZZ | ITRTVT212ZZ | RWIT28A2IS50 | RWIT22A2IS06 | 18 L/min | 2 IN - 3 OUT | N° 11 | RWIT8A72ZZ50

IS RWIT 28C2 IS 01 419,00

IS RWIT 28F2 IS 01 419,00

RWIT 22A2 ZZ 01 252,00

+ INBOUWDEEL - CONCEALED BODY
CORPS À ENCASTRER - EL. WEWNĘTRZNY

UNIVERSAL BOX ONLY 55mm

P_194

Inbouw douchemengkraan met 2-weg omstel
Concealed mixer with 2 ways diverter
Mitigeur à encastrer avec inverseur à 2 sorties
Bat. natryskowa 2 - drożna - mieszacz

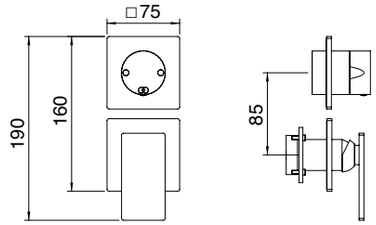

ITRTVT191ZZ | ITRTVT211ZZ | RWIT28A2IS50 | RWIT22A2IS06 | 18 L/min | 2 IN - 2 OUT | N° 11 | RWIT8A72ZZ50

IS RWIT 28C2 IS 03 419,00

IS RWIT 28F2 IS 03 419,00

RWIT 22A2 ZZ 01 252,00

+ INBOUWDEEL - CONCEALED BODY
CORPS À ENCASTRER - EL. WEWNĘTRZNY

UNIVERSAL BOX ONLY 55mm

P_194

Inbouw douchemengkraan met 2-weg omstel
Concealed mixer with 2 ways diverter
Mitigeur à encastrer avec inverseur à 2 sorties
Bat. natryskowa 2 - drożna - mieszacz

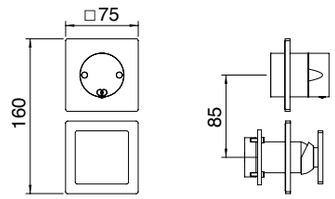

ITRTVT191ZZ | ITRTVT211ZZ | RWIT28A2IS50 | RWIT22A2IS06 | 18 L/min | 2 IN - 2 OUT | N° 11 | RWIT8A72ZZ50

IS RWIT 28C3 IS 01 440,00

IS RWIT 28F3 IS 01 440,00

RWIT 22A2 ZZ 01 252,00

+ INBOUWDEEL - CONCEALED BODY
CORPS À ENCASTRER - EL. WEWNĘTRZNY

UNIVERSAL BOX ONLY 55mm

P_194

Inbouw douchemengkraan met 3-weg omstel
Concealed mixer with 3 ways diverter
Mitigeur à encastrer avec inverseur à 3 sorties
Bat. natryskowa 3 - drożna - mieszacz

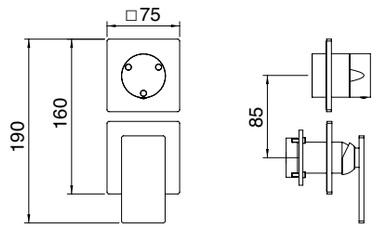

ITRTVT191ZZ | ITRTVT212ZZ | RWIT28A2IS50 | RWIT22A2IS06 | 18 L/min | 2 IN - 3 OUT | N° 11 | RWIT8A72ZZ50

IS RWIT 28C3 IS 03 440,00

IS RWIT 28F3 IS 03 440,00

RWIT 22A2 ZZ 01 252,00

+ INBOUWDEEL - CONCEALED BODY
CORPS À ENCASTRER - EL. WEWNĘTRZNY

UNIVERSAL BOX ONLY 55mm

P_194

Inbouw douchemengkraan met 3-weg omstel
Concealed mixer with 3 ways diverter
Mitigeur à encastrer avec inverseur à 3 sorties
Bat. natryskowa 3 - drożna - mieszacz

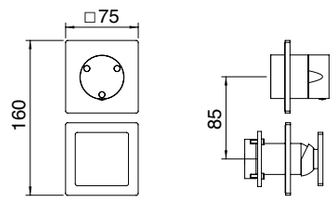

ITRTVT191ZZ | ITRTVT212ZZ | RWIT28A2IS50 | RWIT22A2IS06 | 18 L/min | 2 IN - 3 OUT | N° 11 | RWIT8A72ZZ50

IS RWIT 8A46 IS 03 307,00

RWIT 8A46 ZZ 20 328,00

+ INBOUWDEEL - CONCEALED BODY
CORPS À ENCASTRER - EL. WEWNĘTRZNY

UNIVERSAL BOX ONLY 55mm P_194

Inbouw thermostaat met 2 weg omstel
Concealed thermostatic with 2 ways diverter
Thermostatique à encastrer avec inverseur à 2 sorties
Bat. natryskowa 2 - drożna - termostat

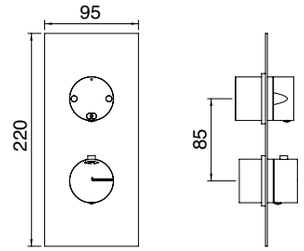

ITRTMT208ZZ | ITRTVT189ZZ | RWIT8A46__21 | RWIT22A2__06 | 21 L/min | 2 IN - 2 OUT | N° 12 | N° 13 | RWIT8A72ZZ50

IS RWIT 8A72 IS 03 327,00

RWIT 8A46 ZZ 20 328,00

+ INBOUWDEEL - CONCEALED BODY
CORPS À ENCASTRER - EL. WEWNĘTRZNY

UNIVERSAL BOX ONLY 55mm P_194

Inbouw thermostaat met 3 weg omstel
Concealed thermostatic with 3 ways diverter
Thermostatique à encastrer avec inverseur à 3 sorties
Bat. natryskowa 3 - drożna - termostat

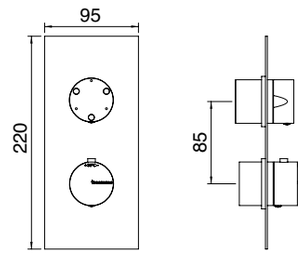

ITRTMT208ZZ | ITRTVT190ZZ | RWIT8A46__21 | RWIT22A2__06 | 21 L/min | 2 IN - 3 OUT | N° 12 | N° 13 | RWIT8A72ZZ50

IS RWIT 2587 IS 35 272,00

RWIT 7287 ZZ 30 487,00

+ INBOUWDEEL - CONCEALED BODY
CORPS À ENCASTRER - EL. WEWNĘTRZNY

1-weg inbouw thermostaat
1 way concealed thermostatic
Thermostatique à encastrer avec 1 sortie
Bat. natryskowa 1 - drożna, termostat

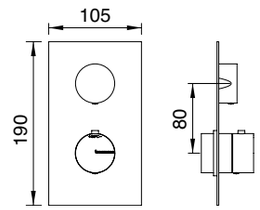

ITRTVT175ZZ | ITRTVT176ZZ | RWIT7287IS80 | RWIT7287ZZ81 | 34 L/min | 2 IN - 1 OUT | N° i15 | N° 13 | P_201

IS RWIT 2586 IS 35 357,00

RWIT 7286 ZZ 30 721,00

+ INBOUWDEEL - CONCEALED BODY
CORPS À ENCASTRER - EL. WEWNĘTRZNY

2-weg inbouw thermostaat
2 ways concealed thermostatic
Thermostatique à encastrer avec 2 sorties
Bat. natryskowa, 2 zawory, termostat

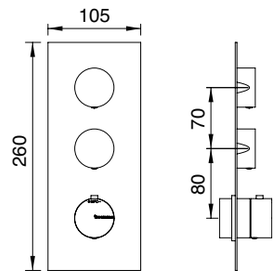

ITRTVT175ZZ | ITRTVT176ZZ | RWIT7287IS80 | RWIT7287ZZ81 x2 | 34 L/min | 2 IN - 2 OUT | N° i15 | N° 13 | P_201

IS RWIT 2594 IS 03 426,00

RWIT 7294 ZZ 30 907,00

+ INBOUWDEEL - CONCEALED BODY
CORPS À ENCASTRER - EL. WEWNĘTRZNY

3-weg inbouw thermostaat
3 ways concealed thermostatic
Thermostatique à encastrer avec 3 sorties
Bat. natryskowa, 3 zawory, termostat

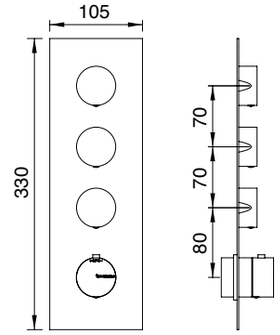

ITRTVT175ZZ | ITRTVT176ZZ | RWIT7287IS80 | RWIT7287ZZ81 x3 | 34 L/min

2 IN - 3 OUT | N° i15 | N° 13 | P_201

IS RWIT 2597 IS 31 504,00

RWIT 7297 ZZ 30 1.092,00

+ INBOUWDEEL - CONCEALED BODY
CORPS À ENCASTRER - EL. WEWNĘTRZNY

4-weg inbouw thermostaat
4 ways concealed thermostatic
Thermostatique à encastrer avec 4 sorties
Bat. natryskowa, 4 zawory, termostat

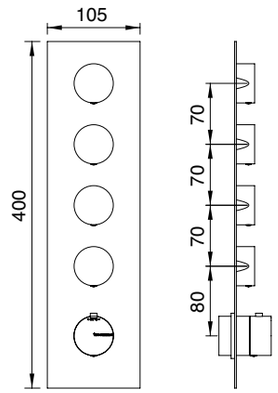

ITRTVT179ZZ | ITRTVT176ZZ | RWIT7287IS80 | RWIT7287ZZ81 x4 | 47 L/min

2 IN - 4 OUT | N° i15 | N° 13 | P_202

IS RWIT 2598 IS 35 578,00

RWIT 7298 ZZ 30 1.279,00

+ INBOUWDEEL - CONCEALED BODY
CORPS À ENCASTRER - EL. WEWNĘTRZNY

5-weg inbouw thermostaat
5 ways concealed thermostatic
Thermostatique à encastrer avec 5 sorties
Bat. natryskowa, 5 zaworów, termostat

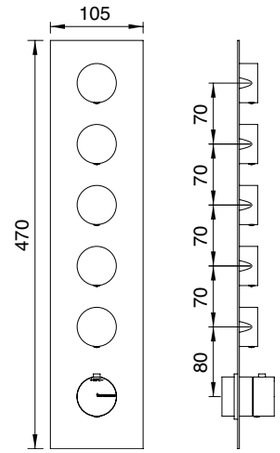

ITRTVT179ZZ | ITRTVT176ZZ | RWIT7287IS80 | RWIT7287ZZ81 x5 | 48 L/min

2 IN - 5 OUT | N° i15 | N° 13 | P_202

IS RWIT 2564 IS 35 625,00

RWIT 7264 ZZ 30 1.464,00

+ **INBOUWDEEL - CONCEALED BODY**
CORPS À ENCASTRER - EL. WEWNĘTRZNY

6-weg inbouw thermostaat
6 ways concealed thermostatic
Thermostatique à encastrer avec 6 sorties
Bat. natryskowa, 6 zaworów, termostat

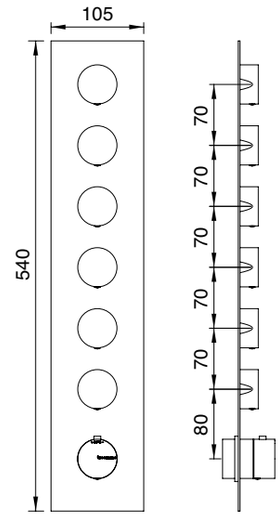

ITRTVT179ZZ | ITRTVT176ZZ | RWIT7287IS80 | RWIT7287ZZ81 x6 | 50 L/min

2 IN - 6 OUT | N° i15 | N° 13 | P_202

IS RWIT 2574 IS 01 368,00

RWIT 7274 ZZ 40 809,00

+ **INBOUWDEEL - CONCEALED BODY**
CORPS À ENCASTRER - EL. WEWNĘTRZNY

2-weg inbouw thermostaat
2 ways concealed thermostatic
Thermostatique à encastrer avec 2 sorties
Bat. natryskowa, 2 zawory, termostat

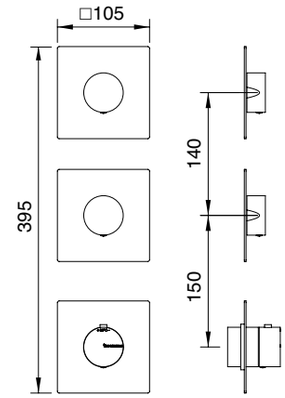

ITRTVT175ZZ | ITRTVT176ZZ | RWIT7287IS80 | RWIT7287ZZ81 x2 | 34 L/min

2 IN - 2 OUT | N° i15 | N° 13 | P_202

IS RWIT 2575 IS 01 441,00

RWIT 7275 ZZ 40 984,00

+ **INBOUWDEEL - CONCEALED BODY**
CORPS À ENCASTRER - EL. WEWNĘTRZNY

3-weg inbouw thermostaat
3 ways concealed thermostatic
Thermostatique à encastrer avec 3 sorties
Bat. natryskowa, 3 zawory, termostat

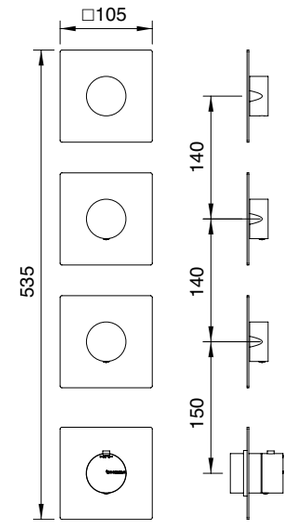

ITRTVT175ZZ | ITRTVT176ZZ | RWIT7287IS80 | RWIT7287ZZ81 x3 | 34 L/min

2 IN - 3 OUT | N° i15 | N° 13 | P_203

IS RWIT 7286 IS 85 144,00

RWIT 7286 ZZ 70 327,00
+ INBOUWDEEL - CONCEALED BODY
CORPS À ENCASTRER - EL. WEWNĘTRZNY

Inbouw thermostaat
Concealed thermostatic
Thermostatique à encastrer
Termostat

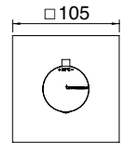

ITRTVT175ZZ | RWIT7287__80 | 34 l/min | 2 IN - 1 OUT | N° 13 | P_201

IS RWIT 72B6 IS 05 122,00

RWIT 72B6 ZZ 01 290,00
+ INBOUWDEEL - CONCEALED BODY
CORPS À ENCASTRER - EL. WEWNĘTRZNY

1/2” inbouw stopkraan
1/2” concealed stop valve
Robinet d’arrêt 1/2”
Zawór 1/2”

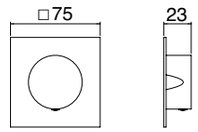

ITRTVT176ZZ | RWIT7287ZZ81 | 34 l/min | 1 IN - 1 OUT | P_200

IS RWIT 75D5 IS 15 189,00

RWIT 7AD5 ZZ 01 200,00
+ INBOUWDEEL - CONCEALED BODY
CORPS À ENCASTRER - EL. WEWNĘTRZNY
UNIVERSAL BOX ONLY 60mm P_195

2 weg inbouw omstel
2 ways concealed diverter
Inverseur à encastrer à 2 sorties
Przełącznik 2 - drożny

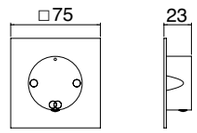

ITRTVT189ZZ | RWIT7287ZZ81 | 24 l/min | N° 15

IS RWIT 75D6 IS 15 209,00

RWIT 7AD5 ZZ 01 200,00
+ INBOUWDEEL - CONCEALED BODY
CORPS À ENCASTRER - EL. WEWNĘTRZNY
UNIVERSAL BOX ONLY 60mm P_195

3 weg inbouw omstel
3 ways concealed diverter
Inverseur à encastrer à 3 sorties
Przełącznik 3 - drożny

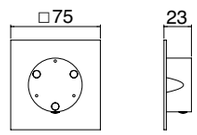

ITRTVT190ZZ | RWIT7287ZZ81 | 24 l/min | N° 15

IS RWIT 2847 IS 42 1.154,00

Wandhoofddouche met waterval 150
Shower-head with cascade 150
Douche avec cascade 150
Deszczownica ścienna z kaskadą kpl. 150

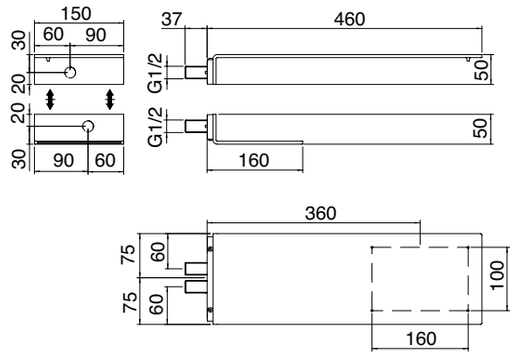

160x100 | 1/2 M x2 | 9 l/min | 14 l/min | N° 7

IS RWIT 2847 IS 52 1.355,00

Wandhoofddouche met waterval 220
Shower-head with cascade 220
Douche avec cascade 220
Deszczownica ścienna z kaskadą kpl. 220

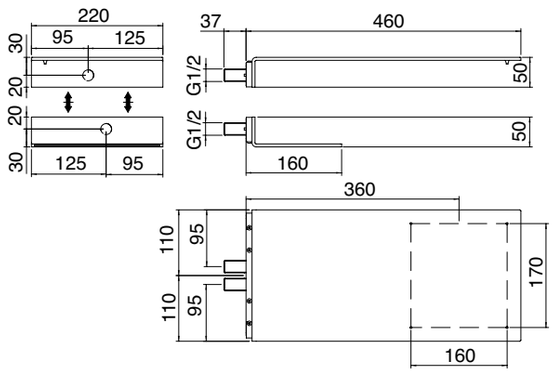

160x170 | 1/2 M x2 | 9 l/min | 14 l/min | N° 7

IS RWIT 2847 IS 01 783,00

Wandhoofddouche 150
Shower-head 150
Douche 150
Deszczownica ścienna kpl. 150

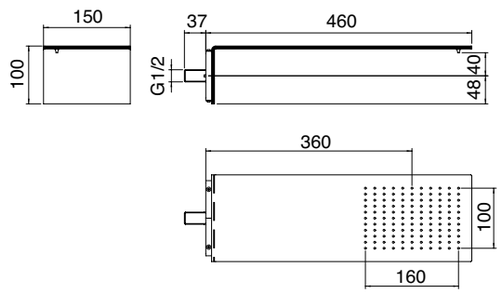

160x100 | 1/2 M | 9 l/min | N° i11

IS RWIT 2847 IS 02 882,00

Wandhoofddouche 220
Shower-head 220
Douche 220
Deszczownica ścienna kpl. 220

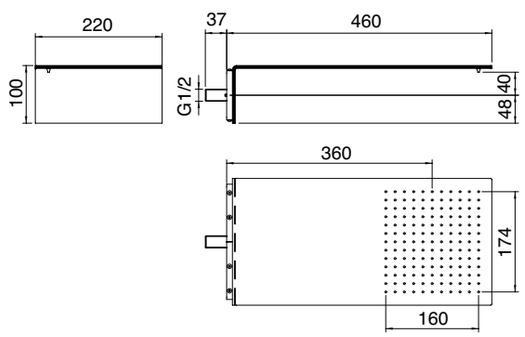

160x170 | 1/2 M | 9 l/min | N° i11

IS RWIT 2847 IS 21 515,00

Waterval 150
Cascade 150
Cascade 150
Kaskada ścienna 150

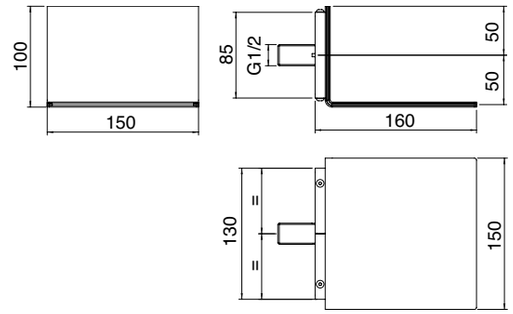

1/2 M 14 l/min N° i11

IS RWIT 2847 IS 22 578,00

Waterval 220
Cascade 220
Cascade 220
Kaskada ścienna 220

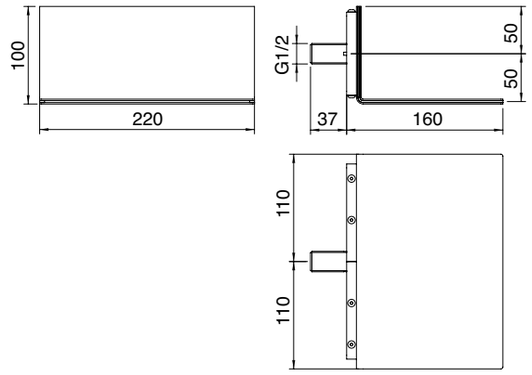

1/2 M 14 l/min N° i11

IS RWIT 1347 IS 04 520,00

Glijstangset zonder wandaansluitbocht
Sliding-bar kit without wall hose outlet
Barre coulissante sans coude mural
Drążek natryskowy kpl. - wąż, główka prysznicowa

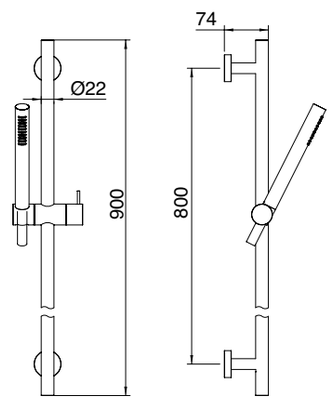

FLEX 1,5 M PVC INOX 8 l/min

IS IT RTGA 142 IS 160,00

Wandaansluitbocht
Wall hose outlet
Coude mural
Przyłącze ścienne węża

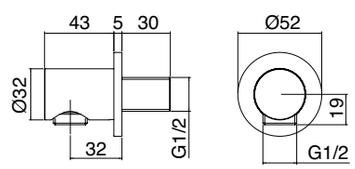

1/2 M 1/2 M

IS RWIT 2847 IS 72 703,00

Set handdouchehouder-wandaansluitbocht,
slang en handdouche
Hook, flexible and hand shower kit
Kit support, flexible et douchette
Zestaw natrysk. punktowy kpl. z przyłączem

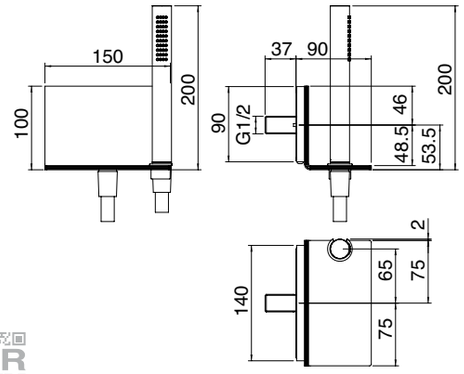

FLEX 1,5 M PVC | INOX | 1/2 M | 1/2 M | 8 l/min | QR N° i11

IS RWIT 2847 IS 71 319,00

Set handdouchehouder-wandaansluitbocht,
slang en handdouche
Hook, flexible and hand shower kit
Kit support, flexible et douchette
Zestaw natrysk. punktowy kpl. z przyłączem

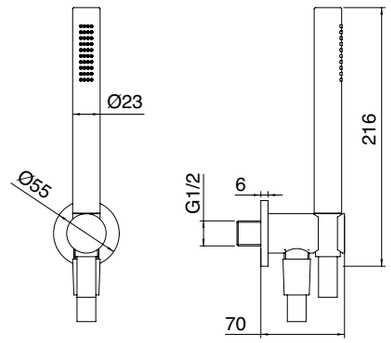

FLEX 1,5 M PVC | INOX | 1/2 M | 1/2 M | 8 l/min

IS IT RTBR 255 IS 147,00

Douchejets
Nozzle
Buse
Dysza ścienna

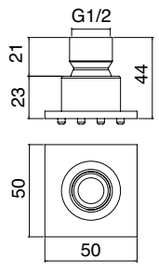

1/2 F | 4 l/min

IS RWIT 6565 IS 15 544,00

WC handdouche set
WC hand shower set
Douchette pour WC
Zestaw WC - główka ON/OFF

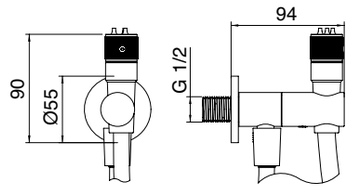

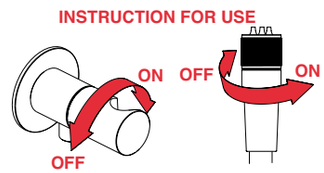

FLEX 1 M PVC | METAL | 4 l/min | 1/2 M

IS IT 2834 IS 5B ZZ 987,00

Wastafelmengkraan
Sink mixer
Mitigeur évier
Bat. zlewozmywakowa - mieszcz

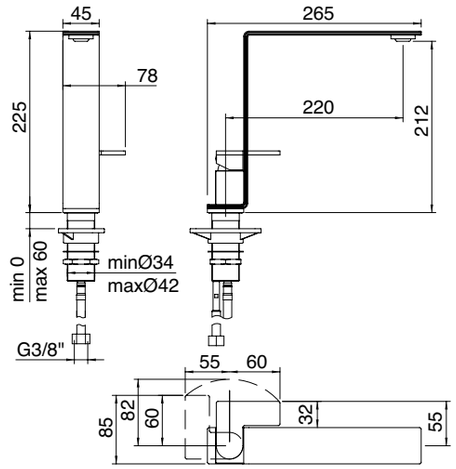

ITRTVT234ZZ ITRTAE130ZZ - 14° ITRTAT118ZZ 6 l/min 360°

IS IT 2833 IS 5M ZZ 924,00

Wastafelmengkraan
Sink mixer
Mitigeur évier
Bat. zlewozmywakowa - mieszcz nablatowy

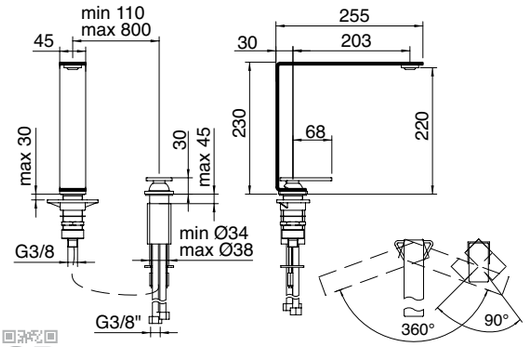

ITRTVT191ZZ ITRTAE130ZZ - 14° ITRTAT118ZZ 6 l/min 360° QR N° 18

IS IT 2831 IS 5P ZZ 714,00

Wastafelmengkraan
Sink mixer
Mitigeur évier
Bat. zlewozmywakowa - mieszcz

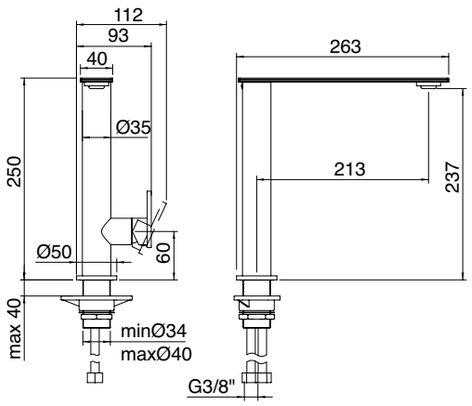

ITRTVT234ZZ ITRTAE130ZZ - 14° ITRTAT118ZZ 6 l/min 360°

IS IT 9004 IS ZZ ZZ 209,00

Glas houder
Glass holder
Porte verre
Kobek ścienny

RZIT9071BB01

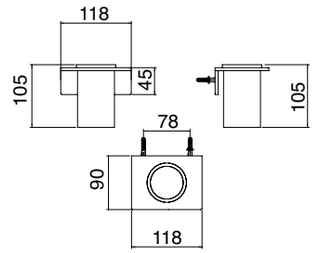

IS IT 9041 IS ZZ ZZ 335,00

Vloeibare zeep dispenser
Liquid soap dispenser
Distributeur de savon liquide
Dozownik do mydła

RWIT9071IS01

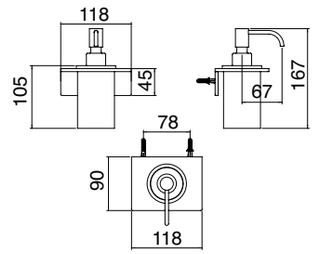

IS IT 9071 IS ZZ ZZ 399,00

Vloeibare zeep dispenser en glas houder
Liquid soap dispenser and glass holder
Distributeur de savon liquide et porte verre
Dozownik do mydła + kubek

RWIT9071IS01 RZIT9071BB01

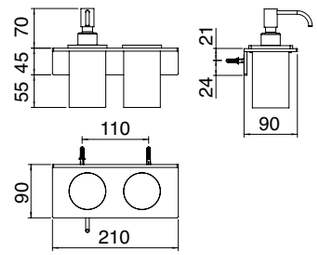

IS IT 9075 IS ZZ ZZ 282,00

Glas houder met planchet
Glass holder with shelf
Porte verre avec tablette
Kubek + półka

RZIT9071BB01 RZIT9072BB01

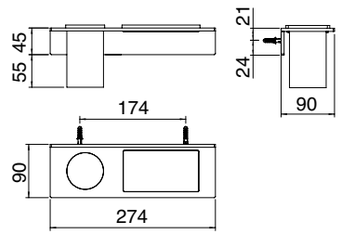

IS IT 9072 IS ZZ ZZ 410,00

Vloeibare zeep dispenser met planchet
Liquid soap dispenser with shelf
Distributeur de savon liquide avec tablette
Dozownik do mydła + półka

RWIT9071IS01 RZIT9072BB01

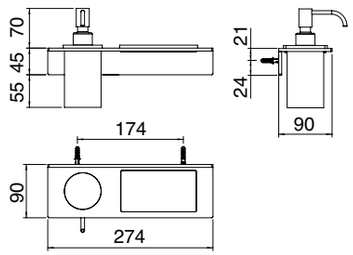

IS IT 9073 IS ZZ ZZ 483,00

Vloeibare zeep dispenser, glas houder en planchet
Liquid soap dispenser, glass holder and shelf
Distributeur de savon liquide, porte verre et tablette
Dozownik do mydła + kubek + półka

RWIT9071IS01 RZIT9071BB01 RZIT9072BB01

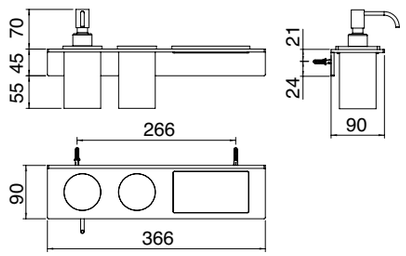

IS IT 9074 IS ZZ ZZ 504,00

Vloeibare zeep dispenser, glas houder en planchet
Liquid soap dispenser, glass holder and shelf
Distributeur de savon liquide, porte verre et tablette
Dozownik do mydła + kubek + półka

RWIT9071IS01 RZIT9071BB01 RZIT9062BB01

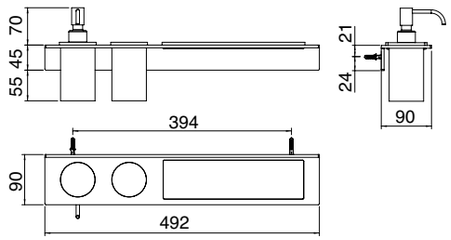

IS IT 9024 IS ZZ ZZ 147,00

30 cm enkele handdoekhouder
30 cm. single towel holder
Porte serviette 30 cm.
Wieszak na ręcznik - 30 cm.

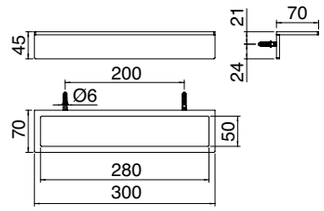

IS IT 9006 IS ZZ ZZ 156,00

40 cm enkele handdoekhouder
40 cm. single towel holder
Porte serviette 40 cm.
Wieszak na ręcznik - 40 cm.

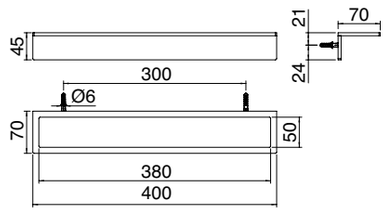

IS IT 9065 IS ZZ ZZ 164,00

50 cm enkele handdoekhouder
50 cm. single towel holder
Porte serviette 50 cm.
Wieszak na ręcznik - 50 cm.

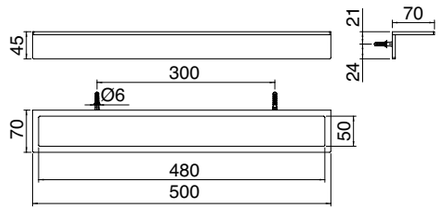

IS IT 9005 IS ZZ ZZ 194,00

60 cm enkele handdoekhouder
60 cm. single towel holder
Porte serviette 60 cm.
Wieszak na ręcznik - 60 cm.

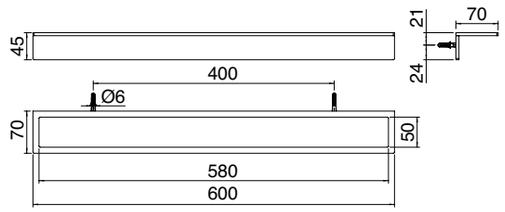

IS IT 9062 IS ZZ ZZ 202,00

27,4 cm badkamer planchet
27,4 cm. bathroom shelf
Tablette 27,4 cm.
Półka 27,4 cm.

RZIT9062BB01

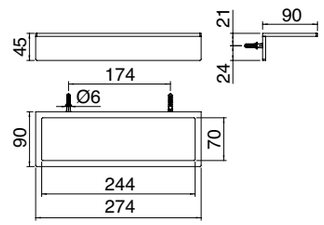

IS IT 9016 IS ZZ ZZ 273,00

36,6 cm badkamer planchet
36,6 cm. bathroom shelf
Tablette 36,6 cm.
Półka 36,6 cm.

RZIT9016BB01

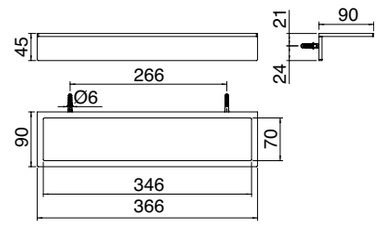

IS IT 9026 IS ZZ ZZ 294,00

49,2 cm badkamer planchet
49,2 cm. bathroom shelf
Tablette 49,2 cm.
Półka 49,2 cm.

RZIT9026BB01

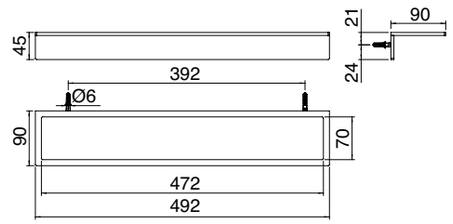

IS IT 9011 IS ZZ ZZ 72,00

Jas haak
Robe hook
Porte manteau
Wieszak pojedyńczy

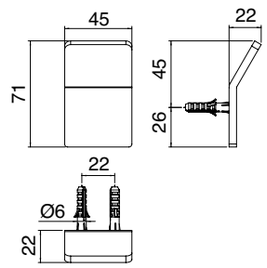

IS IT 9001 IS ZZ ZZ 132,00

Toiletrolhouder
Toilet roll holder
Porte papier
Uchwyt na papier toaletowy

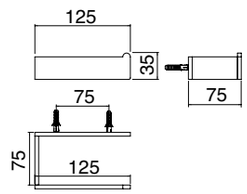

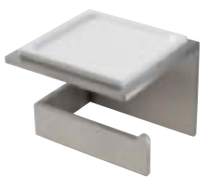

IS IT 9059 IS ZZ ZZ 194,00

Toiletrolhouder en planchet
Toilet roll holder and shelf
Porte papier et tablette
Uchwyt na papier toaletowy z półka

RZIT9059BB01

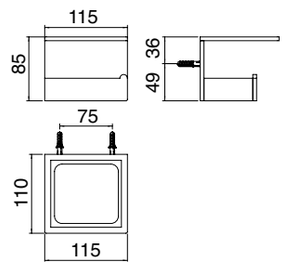

IS IT 9028 IS ZZ ZZ 104,00

Reserve toiletrolhouder
Spare toilet roll holder
Porte papier de réserve
Uchwyt na zapasowy papier toaletowy

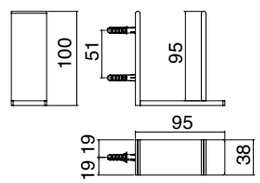

IS IT 9007 IS ZZ ZZ 209,00

Borstel houder
Brush holder
Porte balai
Szczotka WC - pojemnik stojący

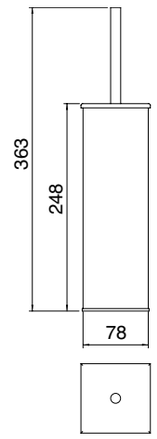

BB RZIT 9071 BB 01 62,00

Glas voor art. 9075/9071/9073/9074
Glass for art. 9075/9071/9073/9074
Verre pour art. 9075/9071/9073/9074
Kubek do art. 9075/9071/9073/9074

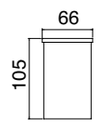

IS RWIT 9071 IS 01 124,00

Vloeibare zeepdispenser
Liquid soap dispenser
Distributeur de savon liquide
Dozownik do mydła

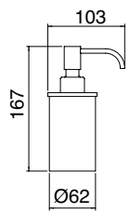

IS RJIT 9071 IS 01 63,00

Pomp voor zeep dispenser
Pump for soap dispenser
Pompe pour distributeur de savon
Pompka dozownika do mydła

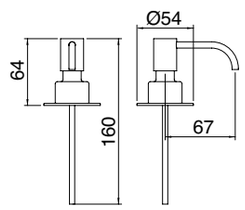

BB RZIT 9059 BB 01 63,00

Planchet voor art. 9059
Shelf for art. 9059
Tablette pour art. 9059
Półka do art. 9059

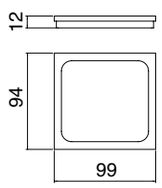

BB RZIT 9072 BB 01 72,00

Planchet voor art. 9072/9073/9075
Shelf for art. 9072/9073/9075
Tablette pour art. 9072/9073/9075
Półka do art. 9072/9073/9075

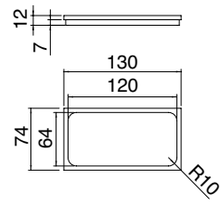

BB RZIT 9062 BB 01 76,00

Planchet voor art. 9062/9074
Shelf for art. 9062/9074
Tablette pour art. 9062/9074
Półka do art. 9062/9074

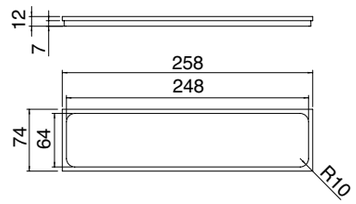

BB RZIT 9016 BB 01 147,00

Planchet voor art. 9016
Shelf for art. 9016
Tablette pour art. 9016
Półka do art. 9016

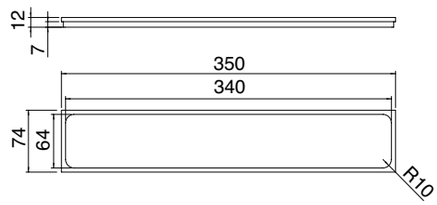

BB RZIT 9026 BB 01 168,00

Planchet voor art. 9026
Shelf for art. 9026
Tablette pour art. 9026
Półka do art. 9026

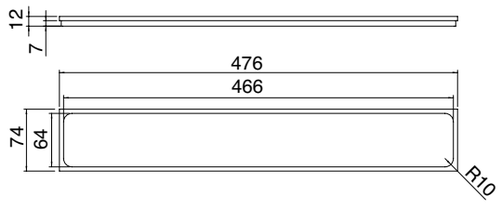

22mm

Marco Fagioli, Emanuel Gargano, Giampiero Castagnoli

inox IS

IS IT 6014 IS 2G ZZ 457,00

1 gats wastafelkraan 160
Single hole washbasin 160
Mélangeur lavabo monotrou 160
Bat. umywalkowa - zawory C/Z 160

ITRTVT187NI ITRTVT188NI ITRTAE158ZZ ITRTAT120ZZ 6 l/min

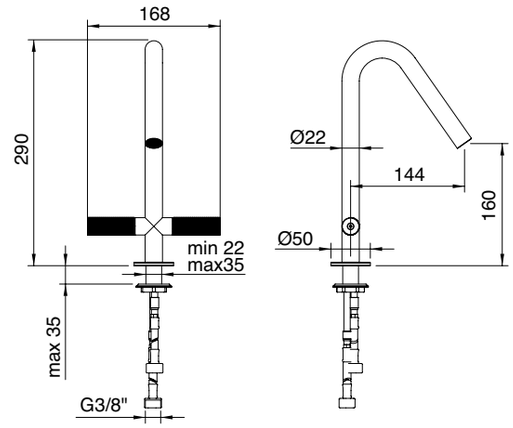

IS IT 6053 IS 2G ZZ 469,00

1 gats wastafelkraan 210
Single hole washbasin 210
Mélangeur lavabo monotrou 210
Bat. umywalkowa - zawory C/Z 210

ITRTVT187NI ITRTVT188NI ITRTAE158ZZ ITRTAT120ZZ 6 l/min

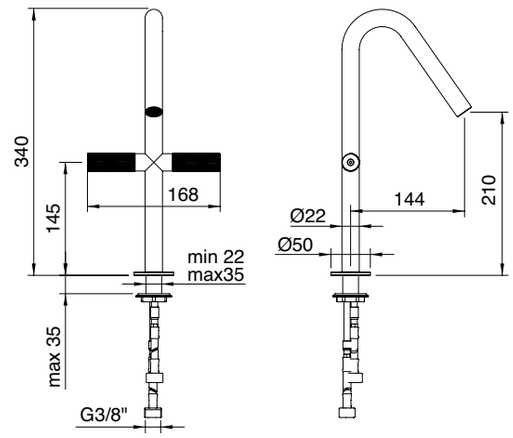

IS IT 6015 IS 2G ZZ 480,00

1 gats wastafelkraan 260
Single hole washbasin 260
Mélangeur lavabo monotrou 260
Bat. umywalkowa - zawory C/Z 260

ITRTVT187NI ITRTVT188NI ITRTAE158ZZ ITRTAT120ZZ 6 l/min

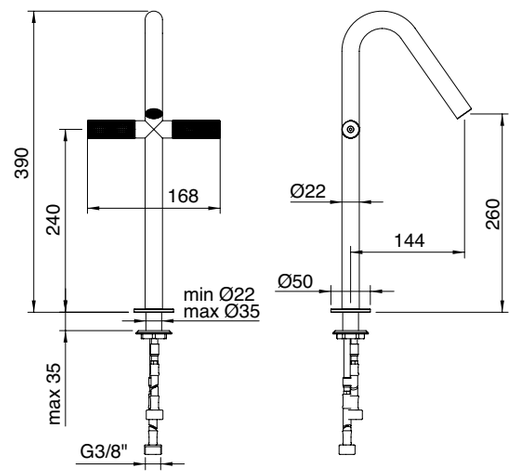

IS IT 3014 IS 2G ZZ 538,00

1 gats wastafelkraan 160
Single hole washbasin 160
Mélangeur lavabo monotrou 160
Bat. umywalkowa - zawory C/Z 160

ITRTVT187NI ITRTAE158ZZ ITRTAT120ZZ 6 l/min

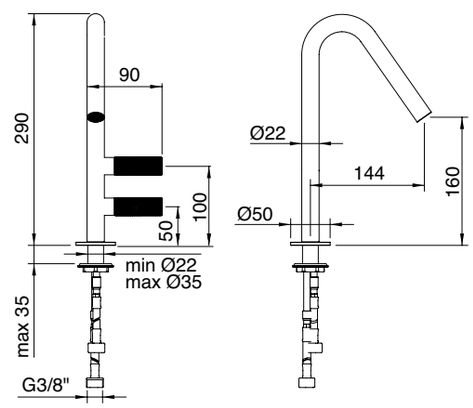

IS IT 3053 IS 2G ZZ 550,00

1 gats wastafelkraan 210
Single hole washbasin 210
Mélangeur lavabo monotrou 210
Bat. umywalkowa - zawory C/Z 210

ITRTVT187NI ITRTAE158ZZ ITRTAT120ZZ 6 l/min

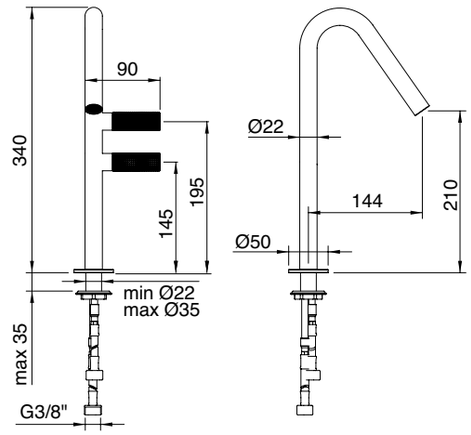

IS IT 3015 IS 2G ZZ 561,00

1 gats wastafelkraan 260
Single hole washbasin 260
Mélangeur lavabo monotrou 260
Bat. umywalkowa - zawory C/Z 260

ITRTVT187NI ITRTAE158ZZ ITRTAT120ZZ 6 l/min

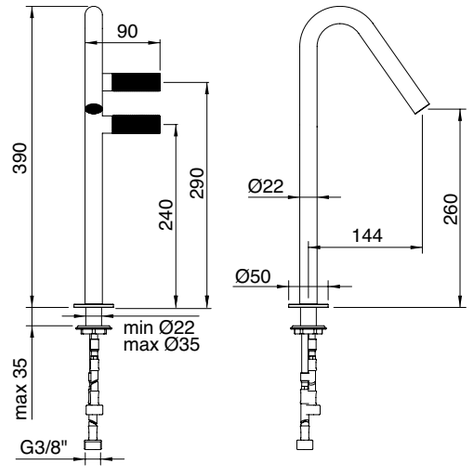

IS IT 1111 IS 2H ZZ 399,00

Wastafelmengkraan 160
Washbasin mixer 160
Mitigeur lavabo 160
Bat. umywalkowa - mieszacz - 160

ITRTVT219ZZ ITRTAE158ZZ ITRTAT120ZZ 6 l/min

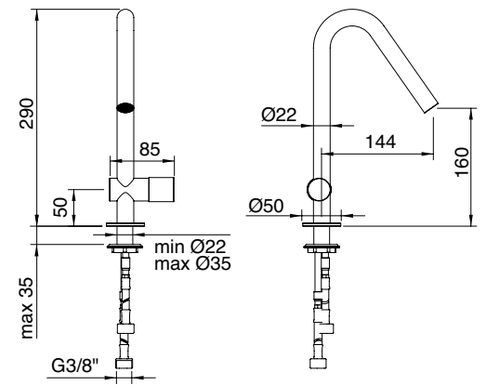

IS IT 1127 IS 2H ZZ 411,00

Wastafelmengkraan 210
Washbasin mixer 210
Mitigeur lavabo 210
Bat. umywalkowa - mieszacz - 210

ITRTVT219ZZ ITRTAE158ZZ ITRTAT120ZZ 6 l/min

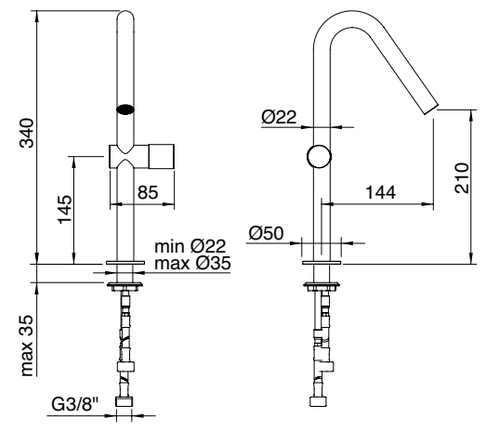

IS IT 1118 IS 2H ZZ 423,00

Wastafelmengkraan 260
Washbasin mixer 260
Mitigeur lavabo 260
Bat. umywalkowa - mieszacz - 260

ITRTVT219ZZ ITRTAE158ZZ ITRTAT120ZZ 6 l/min

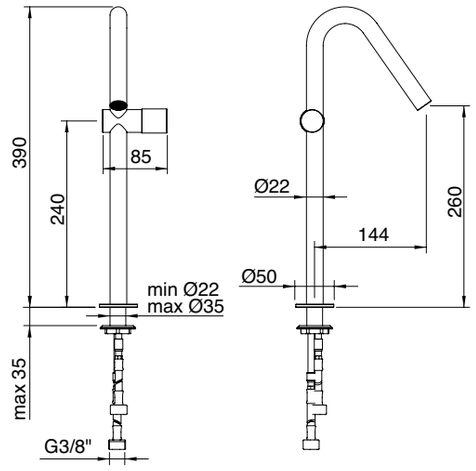

IS IT 6011 IS 2G ZZ 674,00

3 gats wastafelkraan 160
3 hole washbasin mixer 160
Mélangeur lavabo 3 trous 160
Bat. umywalkowa 3 - otw. 160

ITRTVT227ZZ ITRTAE158ZZ ITRTAT120ZZ 6 l/min N° 27

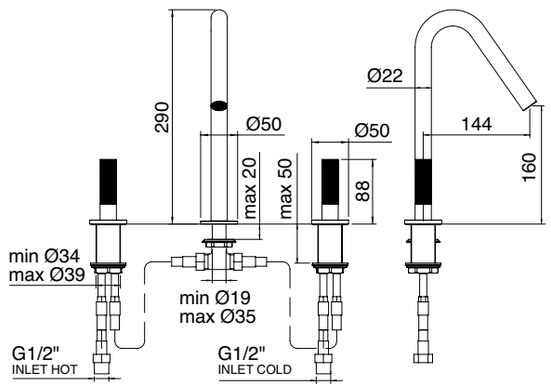

IS IT 6054 IS 2G ZZ 680,00

3 gats wastafelkraan 210
3 hole washbasin mixer 210
Mélangeur lavabo 3 trous 210
Bat. umywalkowa 3 - otw. 210

ITRTVT227ZZ ITRTAE158ZZ ITRTAT120ZZ 6 l/min N° 27

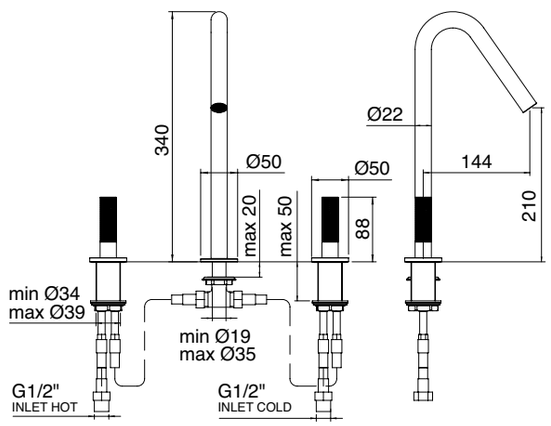

IS IT 6016 IS 2G ZZ 684,00

3 gats wastafelkraan 260
3 hole washbasin mixer 260
Mélangeur lavabo 3 trous 260
Bat. umywalkowa 3 - otw. 260

ITRTVT227ZZ ITRTAE158ZZ ITRTAT120ZZ 6 l/min N° 27

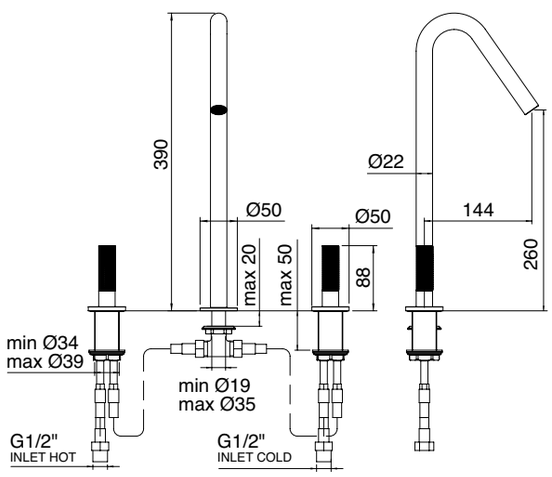

IS RWIT 6051 IS 03 404,00

RWIT 6051 ZZ 02 135,00

+ **INBOUWDEEL - CONCEALED BODY**
CORPS À ENCASTRER - EL. WEWNĘTRZNY

Inbouw wastafelkraan 168
2 handles wall mounted washbasin mixer 168
Mélangeur lavabo à encastrer 168
Bat. umywalkowa - zawory C/Z - 168

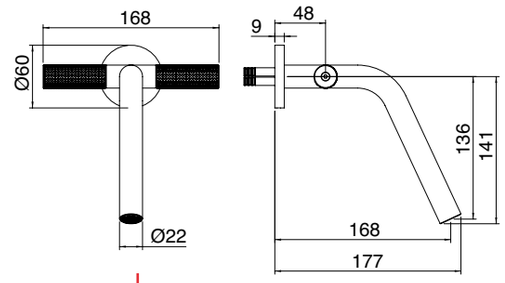

ITRTVT187NI ITRTVT188NI ITRTAE158ZZ ITRTAT120ZZ 6 l/min N° 29 P_199

IS RWIT 6052 IS 03 415,00

RWIT 6051 ZZ 02 135,00

+ **INBOUWDEEL - CONCEALED BODY**
CORPS À ENCASTRER - EL. WEWNĘTRZNY

Inbouw wastafelkraan 213
2 handles wall mounted washbasin mixer 213
Mélangeur lavabo à encastrer 213
Bat. umywalkowa - zawory C/Z - 213

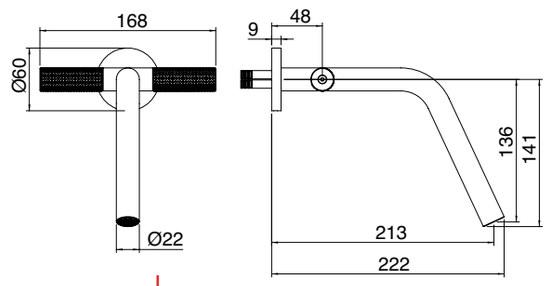

ITRTVT187NI ITRTVT188NI ITRTAE158ZZ ITRTAT120ZZ 6 l/min N° 29 P_199

IS RWIT 3051 IS 03 491,00

RWIT 6051 ZZ 02 135,00

+ **INBOUWDEEL - CONCEALED BODY**
CORPS À ENCASTRER - EL. WEWNĘTRZNY

Inbouw wastafelkraan 224
2 handles wall mounted washbasin mixer 224
Mélangeur lavabo à encastrer 224
Bat. umywalkowa - zawory C/Z - 224

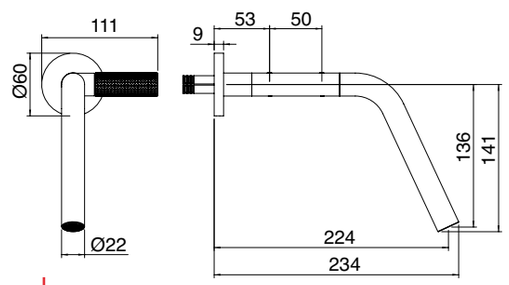

ITRTVT187NI ITRTAE158ZZ ITRTAT120ZZ 6 l/min N° 29 P_199

IS RWIT 1151 IS 03 387,00

RWIT 6051 ZZ 02 135,00

+ **INBOUWDEEL - CONCEALED BODY**
CORPS À ENCASTRER - EL. WEWNĘTRZNY

Inbouw wastafelmengkraan 173
Concealed washbasin mixer 173
Mitigeur lavabo à encastrer 173
Bat. umywalkowa - mieszacz - 173

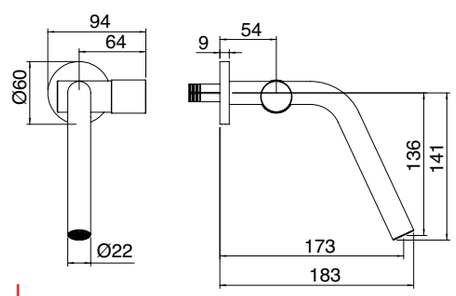

ITRTVT219ZZ ITRTAE158ZZ ITRTAT120ZZ 6 l/min N° 29 P_199

IS RWIT 1152 IS 03 392,00

RWIT 6051 ZZ 02 135,00

+ **INBOUWDEEL - CONCEALED BODY**
CORPS À ENCASTRER - EL. WEWNĘTRZNY

Inbouw wastafelmengkraan 218
Concealed washbasin mixer 218
Mitigeur lavabo à encastrer 218
Bat. umywalkowa - mieszacz - 218

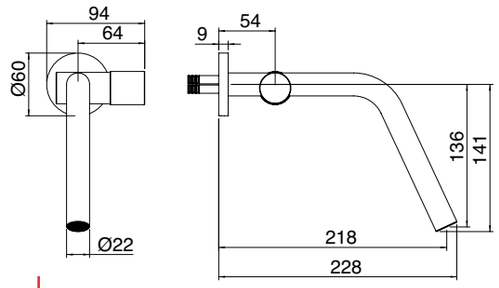

ITRTVT219ZZ ITRTAE158ZZ ITRTAT120ZZ 6 l/min N° 29 P_199

IS RWIT 6082 IS 01 964,00

RWIT 6051 ZZ 01 135,00

+ **INBOUWDEEL - CONCEALED BODY**
CORPS À ENCASTRER - EL. WEWNĘTRZNY

Vrijstaande vloer wastafelmengkraan 1072
2 handles floor standing washbasin mixer 1072
Mélangeur lavabo sur colonne au sol 1072
Bat. umywalkowa z podłogi – zawory C/Z 1072

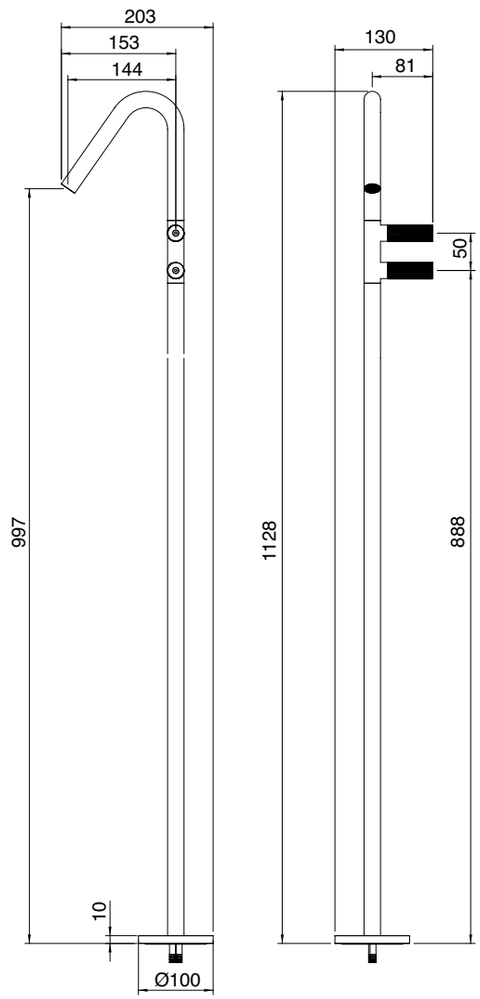

ITRTVT187NI ITRTAE158ZZ ITRTAT120ZZ 6 l/min N° 20 P_199

IS RWIT 6006 IS 04 347,00

Opbouw mengbediening zonder uitloop
Deck mounted control mixer
Mitigeur lavabo seul sur gorge
Bat. nablatowa - mieszacz

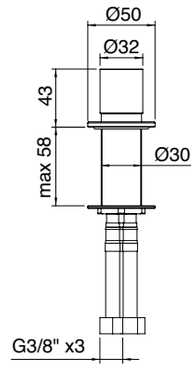

ITRTVT219ZZ 9 L/min

IS RWIT 11C8 IS 01 317,00

+ **RWIT 51A8 ZZ 03 136,00**
INBOUWDEEL - CONCEALED BODY
CORPS À ENCASTRER - EL. WEWNĘTRZNY
UNIVERSAL BOX ONLY 50mm
P_194

Inbouw mengbediening/douchemengkraan
Concealed washbasin/shower mixer
Mitigeur lavabo/douche à encastrer
Bat. mieszacz 1 – drożny

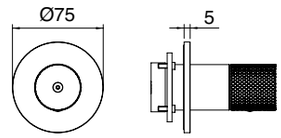

RWIT9AA5ZZ07 24 L/min N° i43 RWIT51A8ZZ50

IS IT 6576 IS ZZ ZZ 504,00

Plafonduitloop
Ceiling spout
Bec au plafond
Wylewka sufitowa umywalkowa

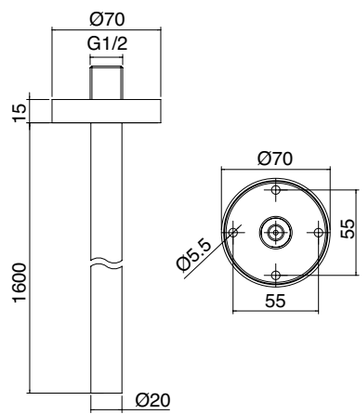

ITRTAE137ZZ ITRTAT105ZZ 5 l/min

IS IT 6576 IS ZZ YY 651,00

"MAATWERK LENGTE"
"CUSTOMIZED SIZE"
"DIMENSIONS SUR MESURE"
"DŁUGOŚĆ NA ZAMÓWIENIE"

Y: Hoogte - Height - Hauteur - Długość
= ___ cm

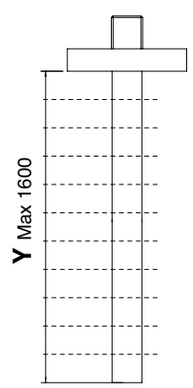

IS IT 1163 IS ZZ ZZ 151,00

Wanduitloop 170
Wall-mtd spout 170
Bec mural 170
Wylewka umywalkowa 170

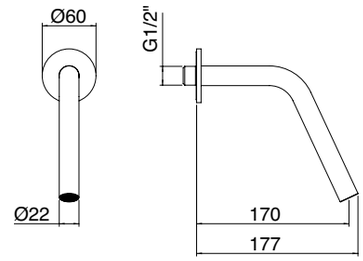

ITRTAE158ZZ ITRTAT120ZZ 6 l/min

IS IT 1161 IS ZZ ZZ 162,00

Wanduitloop 210
Wall-mtd spout 210
Bec mural 210
Wylewka umywalkowa 210

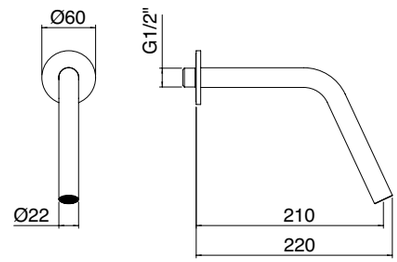

ITRTAE158ZZ ITRTAT120ZZ 6 l/min

IS RWIT 6011 IS 01 208,00

Opbouw uitloop 160
Deck-mtd spout 160
Bec sur gorge 160
Wylewka nablatowa 160

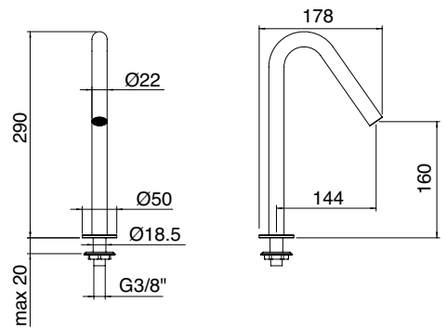

ITRTAE158ZZ ITRTAT120ZZ 6 l/min

IS RWIT 6054 IS 01 220,00

Opbouw uitloop 210
Deck-mtd spout 210
Bec sur gorge 210
Wylewka nablatowa 210

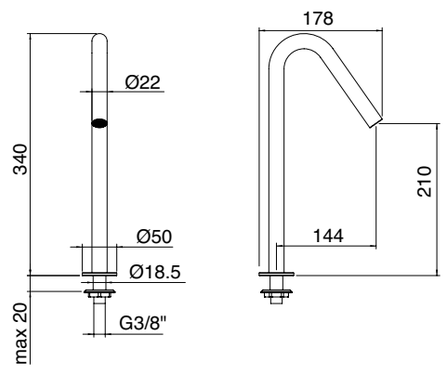

ITRTAE158ZZ ITRTAT120ZZ 6 l/min

IS RWIT 6016 IS 01 231,00

Opbouw uitloop 260
Deck-mtd spout 260
Bec sur gorge 260
Wylewka nablatowa 260

ITRTAE158ZZ ITRTAT120ZZ 6 L/min

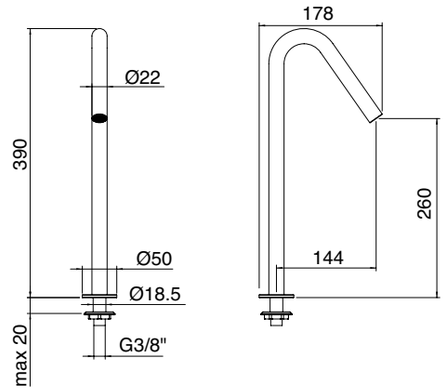

IS IT 6024 IS 2G ZZ 509,00

1 gats bidetkraan
2-handle bidet mixer mixer
Mélangeur bidet monotrou
Bat. bidetowa – zawory C/Z

ITRTVT187NI ITRTVT188NI ITRTAE159ZZ ITRTAT120ZZ 7 l/min

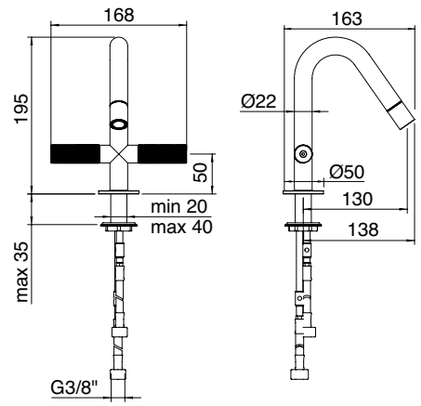

IS IT 3024 IS 2G ZZ 590,00

1 gats bidetkraan
2-handle bidet mixer mixer
Mélangeur bidet monotrou
Bat. bidetowa – zawory C/Z

ITRTVT187NI ITRTAE159ZZ ITRTAT120ZZ 7 l/min

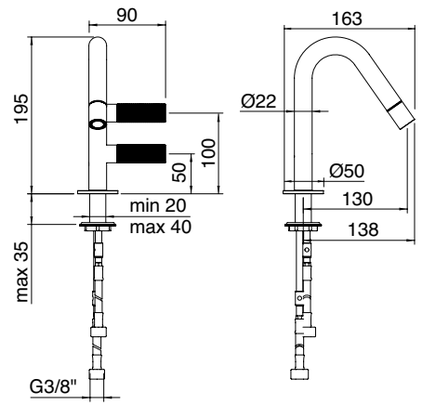

IS IT 1122 IS 2H ZZ 457,00

Bidet mengkraan
Bidet mixer
Mitigeur bidet
Bat. bidetowa - mieszacz

ITRTVT219ZZ ITRTAE159ZZ ITRTAT120ZZ 7 l/min

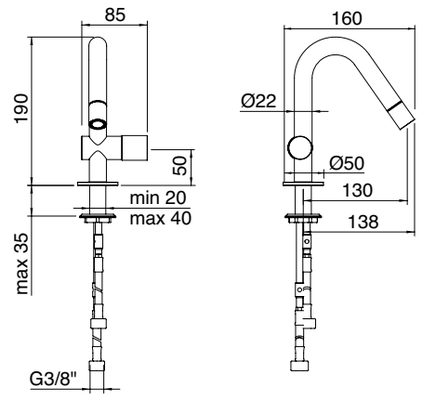

IS IT 6020 IS 2G ZZ 721,00

3 gats bidetkraan
3 hole bidet mixer
Mélangeur bidet 3 trous
Bat. bidetowa 3-otw.

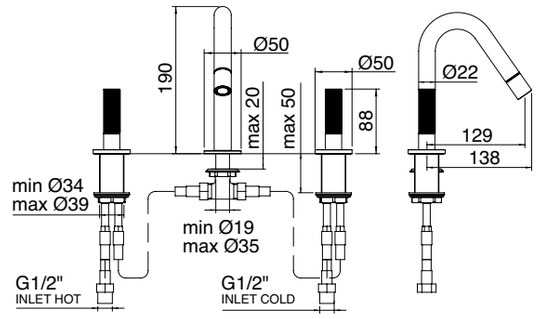

ITRTVT227ZZ ITRTAE159ZZ ITRTAT120ZZ 7 l/min N° 27

IS RWIT 6028 IS 03 461,00

RWIT 6051 ZZ 02 135,00
INBOUWDEEL - CONCEALED BODY
CORPS À ENCASTRER - EL. WEWNĘTRZNY

Inbouw bidetmengkraan
2 handles wall mounted bidet mixer
Mélangeur bidet à encastrer
Bat. bidetowa – zawory C/Z

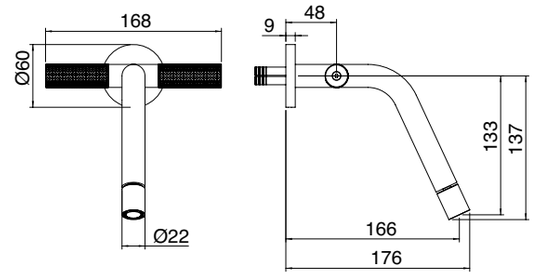

ITRTVT187NI ITRTVT188NI ITRTAE159ZZ ITRTAT120ZZ 7 l/min N° 29 P_199

IS RWIT 3028 IS 03 542,00

RWIT 6051 ZZ 02 135,00
INBOUWDEEL - CONCEALED BODY
CORPS À ENCASTRER - EL. WEWNĘTRZNY

Inbouw bidetmengkraan
2 handles wall mounted bidet mixer
Mélangeur bidet à encastrer
Bat. bidetowa – zawory C/Z

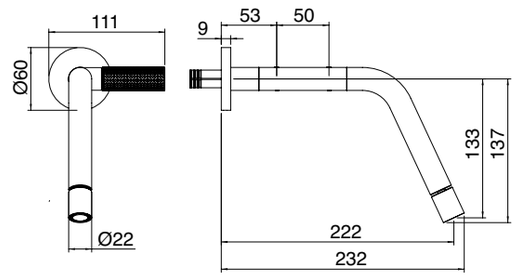

ITRTVT187NI ITRTAE159ZZ ITRTAT120ZZ 7 l/min N° 29 P_199

IS RWIT 1178 IS 03 438,00

RWIT 6051 ZZ 02 135,00
INBOUWDEEL - CONCEALED BODY
CORPS À ENCASTRER - EL. WEWNĘTRZNY

Inbouw bidetmengkraan
Concealed bidet mixer
Mitigeur bidet à encastrer
Bat. bidetowa - mieszacz

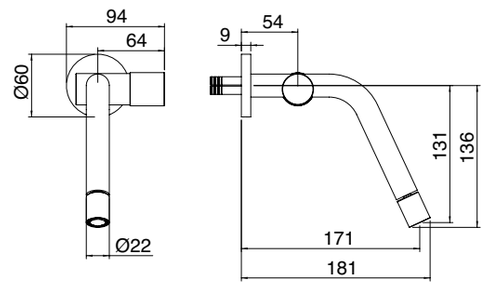

ITRTVT219ZZ ITRTAE159ZZ ITRTAT120ZZ 7 l/min N° 29 P_199

IS RWIT 6020 IS 01 261,00

Bidet uitloop
Bidet spout
Bec pour bidet
Wylewka bidetowa stojąca

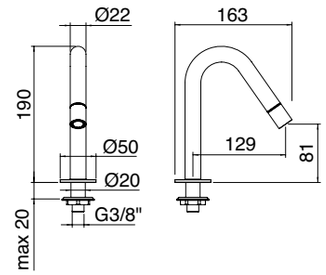

ITRTAE159ZZ ITRTAT120ZZ 7 l/min

IS IT 1179 IS ZZ ZZ 220,00

Bidet wanduitloop
Wall-mtd bidet spout
Bec mural pour bidet
Wylewka bidetowa ścienna

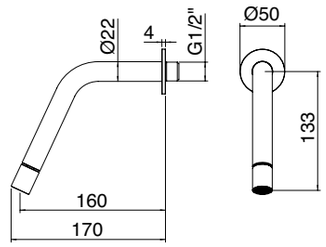

ITRTAE159ZZ ITRTAT120ZZ 7 l/min

IS IT RTSA 117 IS 42,00

Clickwaste universeel
Universal up/down pop-up waste
Bonde up-down universelle
Uniwersalny odpływ z przelewem - korek click-clack

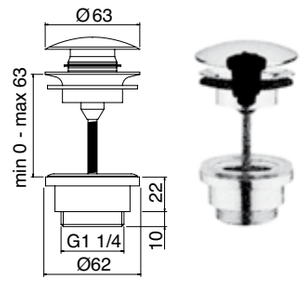

IS IT RTSF 116 IS 104,00

Design sifon
Drain-trap
Siphon
Syfon umywalkowy

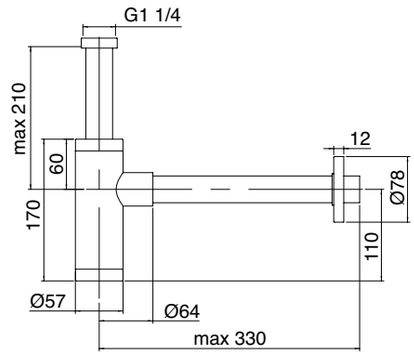

IS IT 0401 IS ZZ ZZ 168,00

Stopkraan met filter
Stop valve with filter
Robinet d'arrêt avec filtre
Zawór kątowy z filtrem

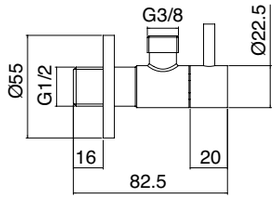

ITRTVT124NI 1/2 M

IS RWIT 6005 IS 51 855,00

RWIT 6005 IS 50 1.052,00
INBOUWDEEL - CONCEALED BODY
CORPS À ENCASTRER - EL. WEWNĘTRZNY

Inbouw bad/douche mengkraan
Concealed bath/shower mixer
Mitigeur bain/douche à encastrer
Bat. wannowa – zawory C/Z + mieszacz

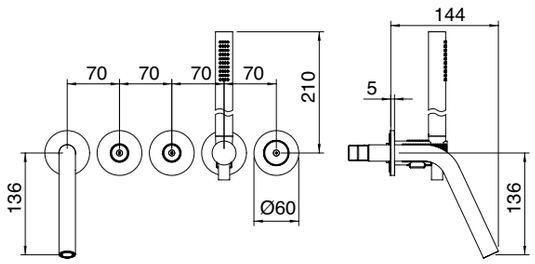

ITRTVT168ZZ ITRTVT176ZZ ITRTAE134ZZ ITRTAT120ZZ FLEX 1,5 M PVC INOX 18 l/min 8 l/min N° 21 P_200

IS IT 6006 IS 2G ZZ 1.285,00

Badrand 5-gats combinatie met uittrekbare handdouche
5 hole deck-mounted bathtub
Mélangeur bain/douche 5 trous sur gorge
Bat. wannowa 5-otw. kompletna

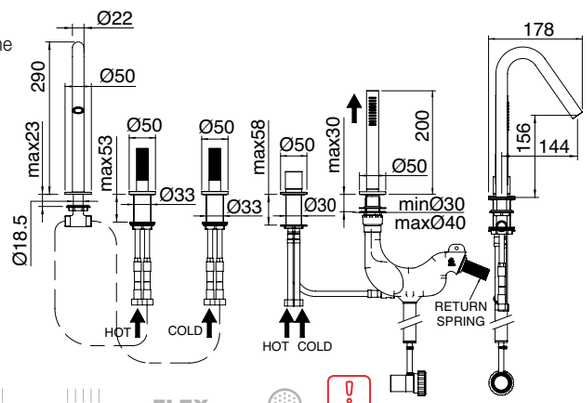

ITRTVT227ZZ ITRTVT219ZZ ITRTAE134ZZ ITRTAT120ZZ 18 l/min 8 l/min FLEX 1,5 M PVC INOX P_217

IS IT 6070 IS 2G ZZ 984,00

Badrand combinatie met uittrekbare handdouche - zonder uitloop
Deck-mounted bathtub without spout
Mélangeur bain/douche sur gorge sans bec
Bat. wannowa 4 - otw. – zawory C/Z + mieszacz

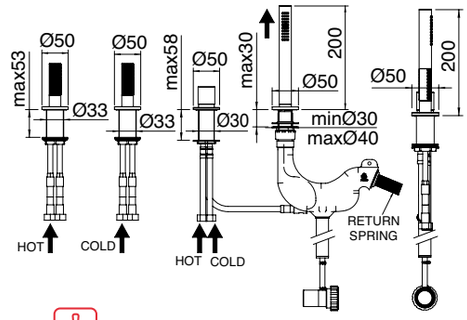

ITRTVT227ZZ ITRTVT219ZZ FLEX 1,5 M PVC INOX MAX 20 l/min 8 l/min P_217

IS RWIT 6006 IS 25 303,00

Uittrekbare handdoucheset voor badrand
Deck-mounted retractable handshower
Douchette extractible sur gorge
Główka prysznicowa kpl. nablatowa

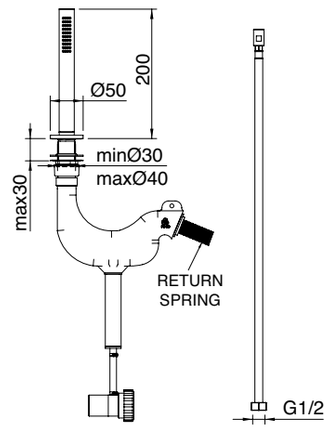

FLEX 1,5 M PVC INOX 8 L/min P_217

IS IT 1163 IS ZZ HF 151,00

Wanduitloop voor bad 170
Wall-mtd. spout for bathtub 170
Bec mural pour baignoire 170
Wylewka wannowa 170

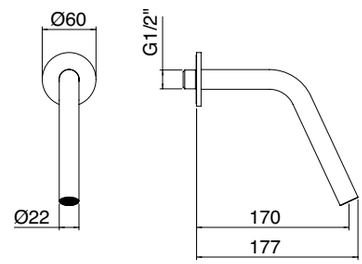

ITRTAE134ZZ ITRTAT120ZZ 18 L/min

IS IT 1161 IS ZZ HF 162,00

Wanduitloop voor bad 210
Wall-mtd. spout for bathtub 210
Bec mural pour baignoire 210
Wylewka wannowa 210

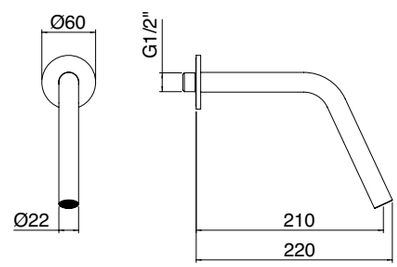

ITRTAE134ZZ ITRTAT120ZZ 18 L/min

IS RWIT 6084 IS 01 2.114,00

RWIT 1314 ZZ 02 226,00

+ **INBOUWDEEL - CONCEALED BODY**
CORPS À ENCASTRER - EL. WEWNĘTRZNY

Vrijstaande vloer badmengkraan 722
2 handles floor standing bathub mixer 722
Mélangeur bain douche sur colonne au sol 722
Bat. wannowa z podłogi – zawory C/Z 722

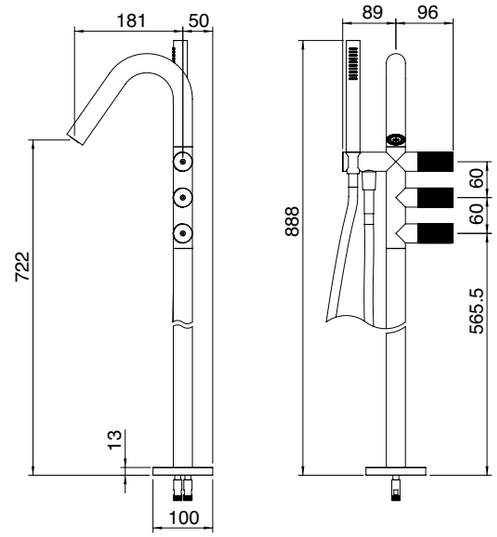

ITRTVT2277ZZ | RWIT6084NI50 | ITRTAE126ZZ - 14° | ITRTAT111ZZ | FLEX 1,5 M PVC | INOX | 20 l/min | 8 l/min | N° 22 | P_200

IS RWIT 11C8 IS 01 317,00

RWIT 51A8 ZZ 03 136,00

+ **INBOUWDEEL - CONCEALED BODY**
CORPS À ENCASTRER - EL. WEWNĘTRZNY

UNIVERSAL BOX ONLY 50mm P_194

Inbouw mengbediening/douchemengkraan
Concealed washbasin/shower mixer
Mitigeur lavabo/douche à encastrer
Bat. mieszacz 1 – drożny

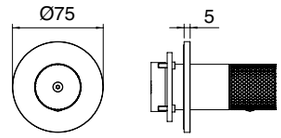

RWIT9AA5ZZ07 | 24 L/min | N° i43 | RWIT51A8ZZ50

IS RWIT 11A2 IS 01 410,00

IS RWIT 11E2 IS 01 410,00

RWIT 22A2 ZZ 01 252,00

INBOUWDEEL - CONCEALED BODY
CORPS À ENCASTRER - EL. WEWNĘTRZNY

UNIVERSAL BOX ONLY 55mm

P_194

Inbouw douchemengkraan met 2-weg omstel
Concealed mixer with 2 ways diverter
Mitigeur à encastrer avec inverseur à 2 sorties
Bat. natryskowa 2 - drożna - mieszacz

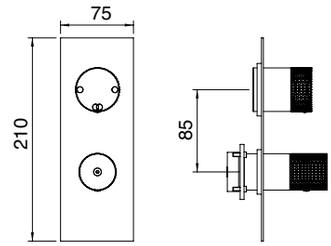

ITRTVT254ZZ | ITRTVT211ZZ | RWIT9AA2IS50 | RWIT22A2IS06 | 18 L/min | 2 IN - 2 OUT | N° 11 | RWIT8A72ZZ50

IS RWIT 11A3 IS 01 430,00

IS RWIT 11E3 IS 01 430,00

RWIT 22A2 ZZ 01 252,00

INBOUWDEEL - CONCEALED BODY
CORPS À ENCASTRER - EL. WEWNĘTRZNY

UNIVERSAL BOX ONLY 55mm

P_194

Inbouw douchemengkraan met 3-weg omstel
Concealed mixer with 3 ways diverter
Mitigeur à encastrer avec inverseur à 3 sorties
Bat. natryskowa 3 - drożna - mieszacz

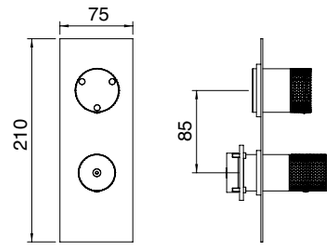

ITRTVT254ZZ | ITRTVT212ZZ | RWIT9AA2IS50 | RWIT22A2IS06 | 18 L/min | 2 IN - 3 OUT | N° 11 | RWIT8A72ZZ50

IS RWIT 11C2 IS 01 428,00

IS RWIT 11F2 IS 01 428,00

RWIT 22A2 ZZ 01 252,00

INBOUWDEEL - CONCEALED BODY
CORPS À ENCASTRER - EL. WEWNĘTRZNY

UNIVERSAL BOX ONLY 55mm

P_194

Inbouw douchemengkraan met 2-weg omstel
Concealed mixer with 2 ways diverter
Mitigeur à encastrer avec inverseur à 2 sorties
Bat. natryskowa 2 - drożna - mieszacz

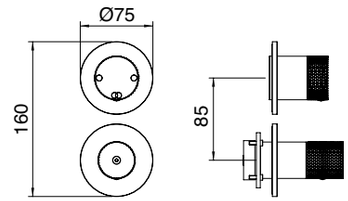

ITRTVT254ZZ | ITRTVT211ZZ | RWIT9AA2IS50 | RWIT22A2IS06 | 18 L/min | 2 IN - 2 OUT | N° 11 | RWIT8A72ZZ50

IS RWIT 11C3 IS 01 448,00

IS RWIT 11F3 IS 01 448,00

RWIT 22A2 ZZ 01 252,00

INBOUWDEEL - CONCEALED BODY
CORPS À ENCASTRER - EL. WEWNĘTRZNY

UNIVERSAL BOX ONLY 55mm

P_194

Inbouw douchemengkraan met 3-weg omstel
Concealed mixer with 3 ways diverter
Mitigeur à encastrer avec inverseur à 3 sorties
Bat. natryskowa 3 - drożna - mieszacz

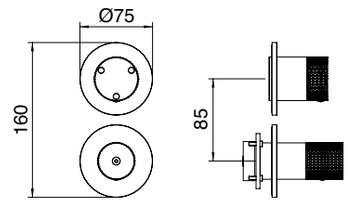

ITRTVT254ZZ | ITRTVT212ZZ | RWIT9AA2IS50 | RWIT22A2IS06 | 18 L/min | 2 IN - 3 OUT | N° 11 | RWIT8A72ZZ50

IS RWIT 8A46 IS 16 328,00

RWIT 8A46 ZZ 20 328,00
+ INBOUWDEEL - CONCEALED BODY
CORPS À ENCASTRER - EL. WEWNĘTRZNY
UNIVERSAL BOX ONLY 55mm P_194

Inbouw thermostaat met 2 weg omstel
Concealed thermostatic with 2 ways diverter
Thermostatique à encastrer avec inverseur à 2 sorties
Bat. natryskowa 2 - drożna - termostat

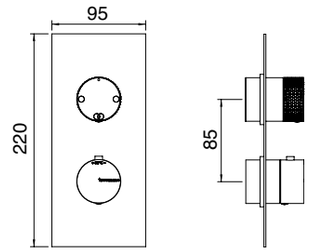

ITRTMT208ZZ | ITRTVT189ZZ | RWIT8A46IS21 | RWIT22A2IS06 | 21 L/min | 2 IN - 2 OUT | N° 12 | N° 13 | RWIT8A72ZZ50

IS RWIT 8A72 IS 16 348,00

RWIT 8A46 ZZ 20 328,00
+ INBOUWDEEL - CONCEALED BODY
CORPS À ENCASTRER - EL. WEWNĘTRZNY
UNIVERSAL BOX ONLY 55mm P_194

Inbouw thermostaat met 3 weg omstel
Concealed thermostatic with 3 ways diverter
Thermostatique à encastrer avec inverseur à 3 sorties
Bat. natryskowa 3 - drożna - termostat

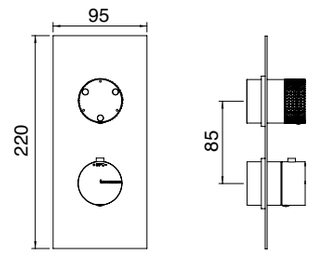

ITRTMT208ZZ | ITRTVT190ZZ | RWIT8A46IS21 | RWIT22A2IS06 | 21 L/min | 2 IN - 3 OUT | N° 12 | N° 13 | RWIT8A72ZZ50

IS RWIT 6087 IS 35 294,00

RWIT 7287 ZZ 30 487,00
+ INBOUWDEEL - CONCEALED BODY
CORPS À ENCASTRER - EL. WEWNĘTRZNY

1-weg inbouw thermostaat
1 way concealed thermostatic
Thermostatique à encastrer avec 1 sortie
Bat. natryskowa 1 - drożna, termostat

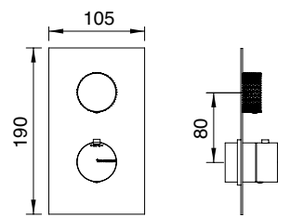

ITRTVT175ZZ | ITRTVT176ZZ | RWIT7287IS80 | RWIT7287ZZ81 | 34 L/min | 2 IN - 1 OUT | N° i15 | N° 13 | P_201

IS RWIT 6086 IS 35 378,00

RWIT 7286 ZZ 30 721,00
+ INBOUWDEEL - CONCEALED BODY
CORPS À ENCASTRER - EL. WEWNĘTRZNY

2-weg inbouw thermostaat
2 ways concealed thermostatic
Thermostatique à encastrer avec 2 sorties
Bat. natryskowa, 2 zawory, termostat

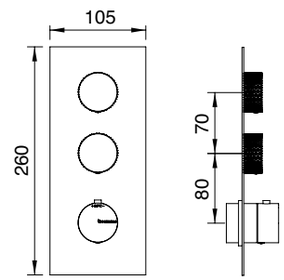

ITRTVT175ZZ | ITRTVT176ZZ | RWIT7287IS80 | RWIT7287ZZ81 x2 | 34 L/min | 2 IN - 2 OUT | N° i15 | N° 13 | P_201

IS RWIT 6094 IS 03 447,00

RWIT 7294 ZZ 30 907,00

+ INBOUWDEEL - CONCEALED BODY
CORPS À ENCASTRER - EL. WEWNĘTRZNY

3-weg inbouw thermostaat
3 ways concealed thermostatic
Thermostatique à encastrer avec 3 sorties
Bat. natryskowa, 3 zawory, termostat

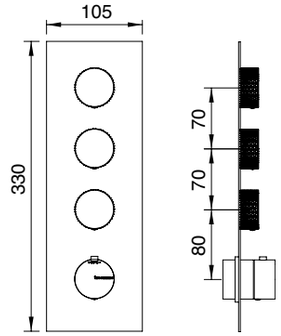

ITRTVT175ZZ | ITRTVT176ZZ | RWIT7287IS80 | RWIT7287ZZ81 x3 | 34 L/min

2 IN - 3 OUT | N° i15 | N° 13 | P_201

IS RWIT 6097 IS 31 525,00

RWIT 7297 ZZ 30 1.092,00

+ INBOUWDEEL - CONCEALED BODY
CORPS À ENCASTRER - EL. WEWNĘTRZNY

4-weg inbouw thermostaat
4 ways concealed thermostatic
Thermostatique à encastrer avec 4 sorties
Bat. natryskowa, 4 zawory, termostat

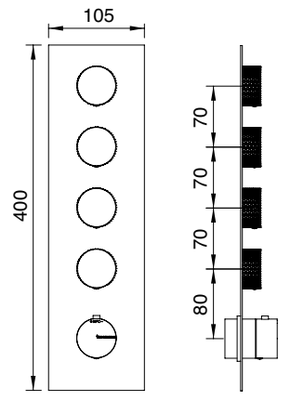

ITRTVT179ZZ | ITRTVT176ZZ | RWIT7287IS80 | RWIT7287ZZ81 x4 | 47 L/min

2 IN - 4 OUT | N° i15 | N° 13 | P_202

IS RWIT 6098 IS 35 599,00

RWIT 7298 ZZ 30 1.279,00

+ INBOUWDEEL - CONCEALED BODY
CORPS À ENCASTRER - EL. WEWNĘTRZNY

5-weg inbouw thermostaat
5 ways concealed thermostatic
Thermostatique à encastrer avec 5 sorties
Bat. natryskowa, 5 zaworów, termostat

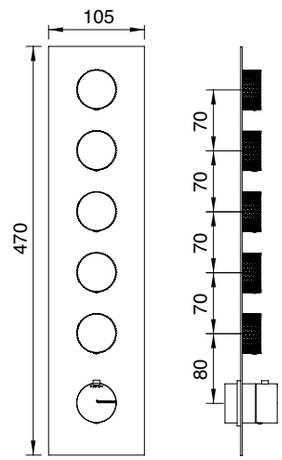

ITRTVT179ZZ | ITRTVT176ZZ | RWIT7287IS80 | RWIT7287ZZ81 x5 | 48 L/min

2 IN - 5 OUT | N° i15 | N° 13 | P_202

IS RWIT 6064 IS 35 646,00

RWIT 7264 ZZ 30 1.464,00

+ INBOUWDEEL - CONCEALED BODY
CORPS À ENCASTRER - EL. WEWNĘTRZNY

6-weg inbouw thermostaat
6 ways concealed thermostatic
Thermostatique à encastrer avec 6 sorties
Bat. natryskowa, 6 zaworów, termostat

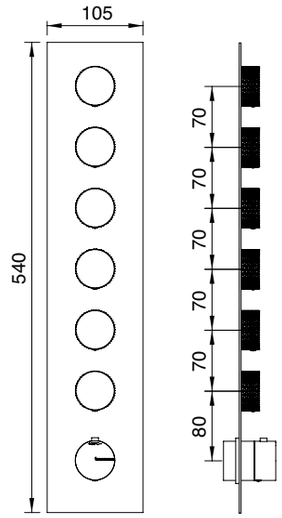

ITRTVT179ZZ | ITRTVT176ZZ | RWIT7287IS80 | RWIT7287ZZ81 x6 | 50 L/min

2 IN - 6 OUT | N° i15 | N° 13 | P_202

IS RWIT 6074 IS 01 389,00

RWIT 7274 ZZ 40 809,00

+ INBOUWDEEL - CONCEALED BODY
CORPS À ENCASTRER - EL. WEWNĘTRZNY

2-weg inbouw thermostaat
2 ways concealed thermostatic
Thermostatique à encastrer avec 2 sorties
Bat. natryskowa, 2 zawory, termostat

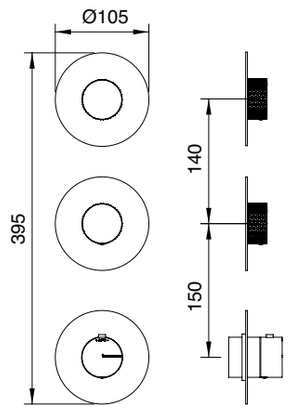

ITRTVT175ZZ | ITRTVT176ZZ | RWIT7287IS80 | RWIT7287ZZ81 x2 | 34 L/min

2 IN - 2 OUT | N° i15 | N° 13 | P_202

IS RWIT 6075 IS 01 462,00

RWIT 7275 ZZ 40 984,00

+ INBOUWDEEL - CONCEALED BODY
CORPS À ENCASTRER - EL. WEWNĘTRZNY

3-weg inbouw thermostaat
3 ways concealed thermostatic
Thermostatique à encastrer avec 3 sorties
Bat. natryskowa, 3 zawory, termostat

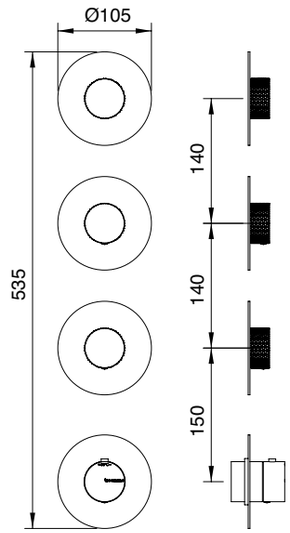

ITRTVT175ZZ | ITRTVT176ZZ | RWIT7287IS80 | RWIT7287ZZ81 x3 | 34 L/min

2 IN - 3 OUT | N° i15 | N° 13 | P_203

IS RWIT 7286 IS 80 144,00

RWIT 7286 ZZ 70 327,00
+ INBOUWDEEL - CONCEALED BODY
CORPS À ENCASTRER - EL. WEWNĘTRZNY

Inbouw thermostaat
Concealed thermostatic
Thermostatique à encastrer
Termostat

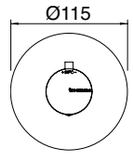

ITRTVT175ZZ | RWIT7287__80 | 34 l/min | 2 IN - 1 OUT | N° 13 | P_201

IS RWIT 72B6 IS 01 122,00

RWIT 72B6 ZZ 01 290,00
+ INBOUWDEEL - CONCEALED BODY
CORPS À ENCASTRER - EL. WEWNĘTRZNY

1/2” inbouw stopkraan
1/2” concealed stop valve
Robinet d’arrêt 1/2”
Zawór 1/2”

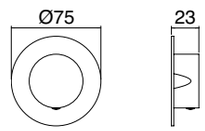

ITRTVT176ZZ | RWIT7287ZZ81 | 34 l/min | 1 IN - 1 OUT | P_200

IS RWIT 75D5 IS 10 189,00

RWIT 7AD5 ZZ 01 200,00
+ INBOUWDEEL - CONCEALED BODY
CORPS À ENCASTRER - EL. WEWNĘTRZNY
UNIVERSAL BOX ONLY 60mm P_195

2 weg inbouw omstel
2 ways concealed diverter
Inverseur à encastrer à 2 sorties
Przełącznik 2 - drożny

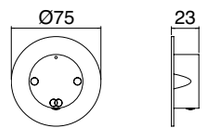

ITRTVT189ZZ | RWIT7287ZZ81 | 24 l/min | N° 15

IS RWIT 75D6 IS 10 209,00

RWIT 7AD5 ZZ 01 200,00
+ INBOUWDEEL - CONCEALED BODY
CORPS À ENCASTRER - EL. WEWNĘTRZNY
UNIVERSAL BOX ONLY 60mm P_195

3 weg inbouw omstel
3 ways concealed diverter
Inverseur à encastrer à 3 sorties
Przełącznik 3 - drożny

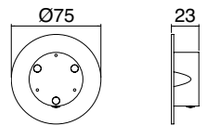

ITRTVT190ZZ | RWIT7287ZZ81 | 24 l/min | N° 15

IS IT 6597 IS ZZ ZZ 1.384,00

Wandhoofddouche
Shower-head
Douche
Deszczownica ścienna kpl.

- RWIT1147IS02 x 2
- RWIT1147IS03 x 2
- RWIT5147ZZ07 x 1

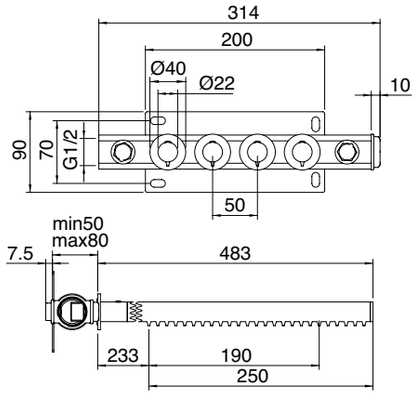

16 l/min

IS IT 6596 IS ZZ ZZ 1.014,00

Wandhoofddouche
Shower-head
Douche
Deszczownica ścienna kpl.

- RWIT1147IS02 x 3
- RWIT5147ZZ08 x 1

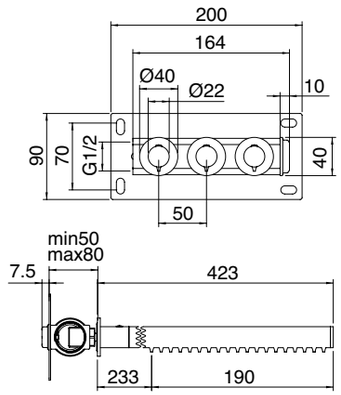

12 l/min

IS RWIT 1147 IS 01 305,00

Wandhoofddouche
Shower-head
Douche
Człon deszczownicy - el. zew.

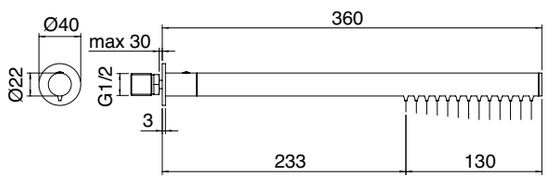

4 l/min

IS RWIT 1147 IS 02 310,00

Wandhoofddouche
Shower-head
Douche
Człon deszczownicy - el. zew.

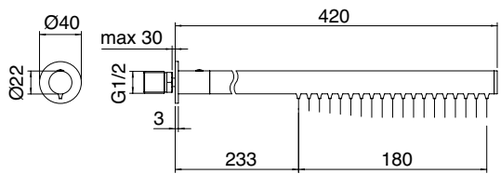

4 l/min

IS RWIT 1147 IS 03 314,00

Wandhoofddouche
Shower-head
Douche
Człon deszczownicy - el. zew.

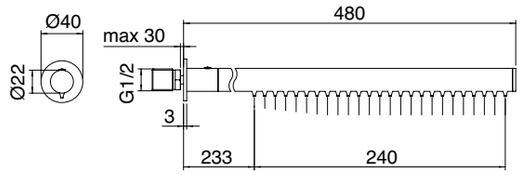

4 l/min

ZZ RWIT 5147 ZZ 07 125,00

Verdeler voor douchekop - (max. 6 elementen)
Manifold for shower-head - (max 6 elements)
Collecteur pour douche - (max 6 éléments)
Kolektor deszczownicy (6 pkt.) el. wew.

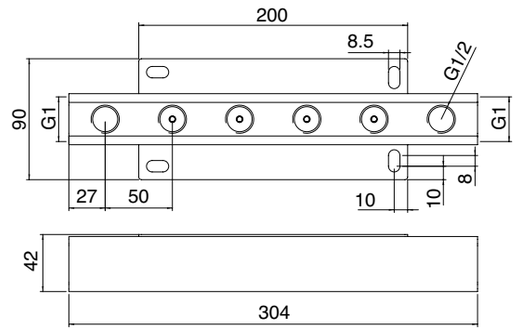

ZZ RWIT 5147 ZZ 08 86,00

Verdeler voor douchekop - (max. 3 elementen)
Manifold for shower-head - (max 3 elements)
Collecteur pour douche - (max 3 éléments)
kolektor deszczownicy (3 pkt.) el. wew.

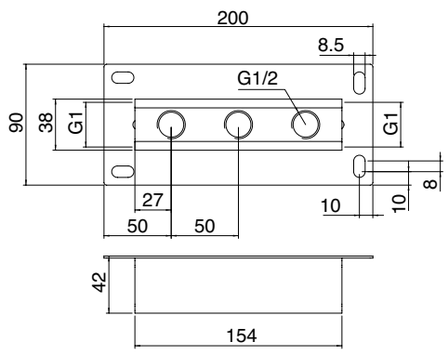

IS IT 6599 IS ZZ VS 446,00

Antikalk wandhoofddouche
Anti-limescale shower-head
Douche de tête anticalcaire avec bras mural
Deszczownica kpl. ramię ze ściany

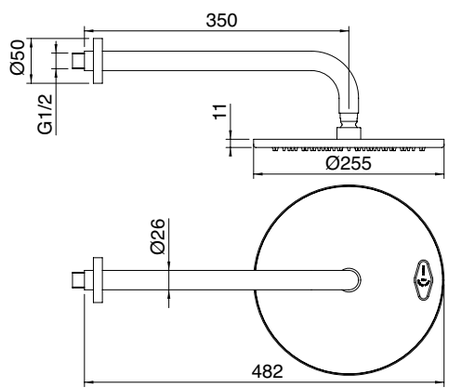

METAL 250 mm

9 l/min

IS IT 6598 IS ZZ VS 368,00

Antikalk plafondhoofddouche
Ceiling anti-limescale shower-head
Douche de tête anticalcaire avec bras au plafond
Deszczownica kpl. ramię z sufitu

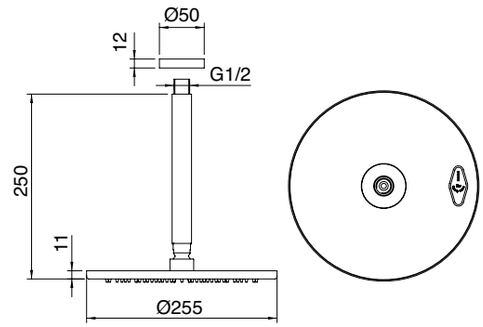

METAL 250 mm
9 l/min

IS RWIT 2847 IS 71 319,00

Set handdouchehouder-wandaansluitbocht,
slang en handdouche
Hook, flexible and hand shower kit
Kit support, flexible et douchette
Zestaw natrysk. punktowy kpl. z przyłączem

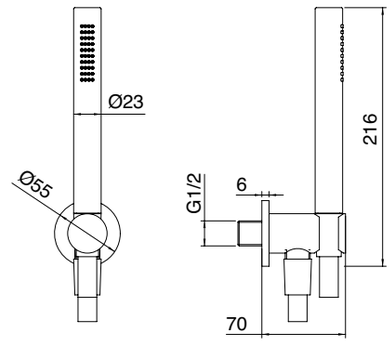

FLEX
1,5 M PVC
INOX
1/2 M
1/2 M
8 l/min

IS RWIT 1347 IS 04 520,00

Glijstangset zonder wandaansluitbocht
Sliding-bar kit without wall hose outlet
Barre coulissante sans coude mural
Drążek natryskowy kpl. - wąż, główka prysznicowa

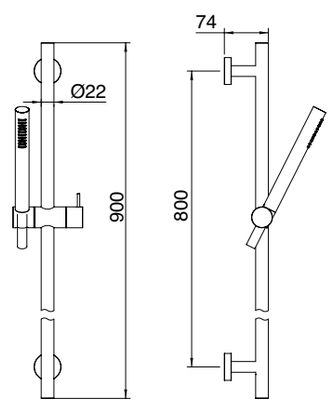

FLEX
1,5 M PVC
INOX
8 l/min

IS IT RTGA 142 IS 160,00

Wandaansluitbocht
Wall hose outlet
Coude mural
Przyłącze ścienne węża

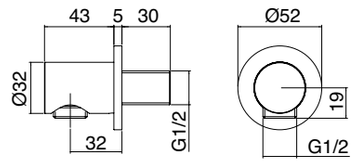

1/2 M 1/2 M

IS RWIT 6565 IS 15 544,00

WC handdouche set
WC hand shower set
Douchette pour WC
Zestaw WC - główka ON/OFF

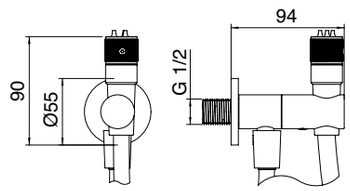

INSTRUCTION FOR USE

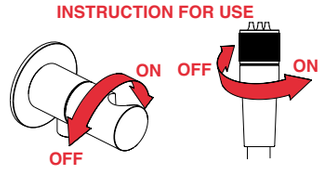

FLEX 1 M PVC METAL 4 l/min 1/2 M

IS IT 6031 IS 2G ZZ 447,00

1-gats wastafelmengkraan
Single hole sink mixer
Mélangeur évier monotrou
Bat. zlewozmywakowa – zawory C/Z

ITRTVT187NI ITRTVT188NI ITRTAE158ZZ ITRTAT120ZZ 6 l/min

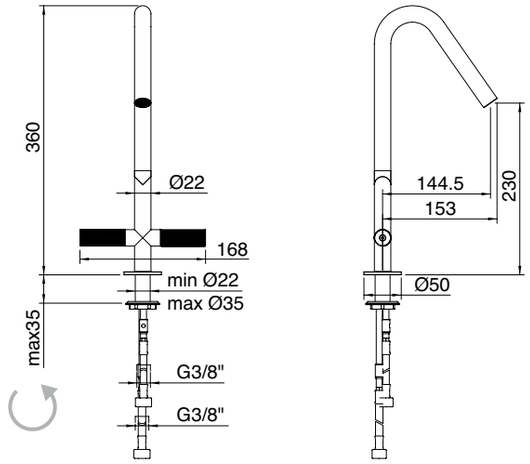

IS IT 3031 IS 2G ZZ 510,00

1-gats wastafelmengkraan
Single hole sink mixer
Mélangeur évier monotrou
Bat. zlewozmywakowa – zawory C/Z

ITRTVT187NI ITRTAE158ZZ ITRTAT120ZZ 6 l/min

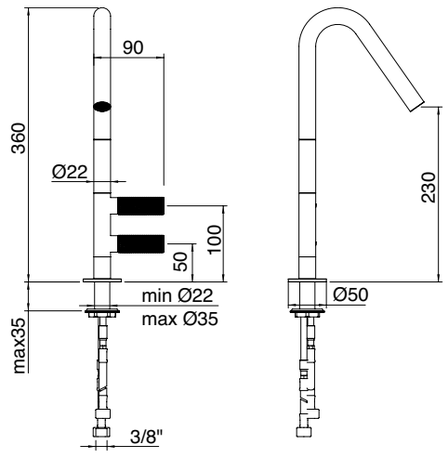

IS IT 1133 IS 2H ZZ 588,00

Wastafelmengkraan
Sink mixer
Mitigeur évier
Bat. zlewozmywakowa - mieszacz nablatowy

ITRTVT219ZZ ITRTAE158ZZ ITRTAT120ZZ 6 l/min

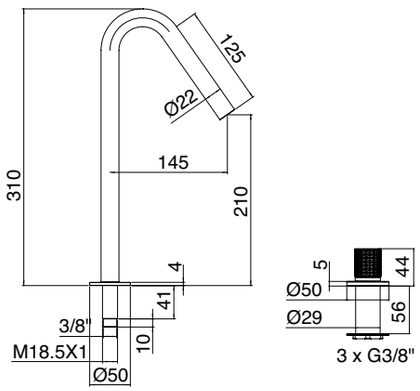

IS IT 1134 IS 2H ZZ 415,00

Wastafelmengkraan
Sink mixer
Mitigeur évier
Bat. zlewozmywakowa - mieszcz

ITRTVT219ZZ ITRTAE158ZZ ITRTAT120ZZ 6 l/min

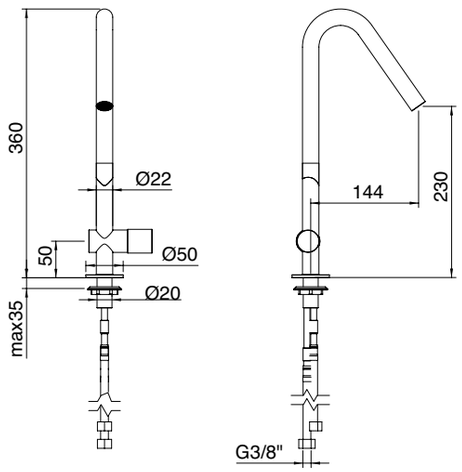

IS IT 8304 IS ZZ ZZ 261,00

Glas houder
Glass holder
Porte verre
Kobek ścienny

RZIT9071BB01 RZIT8341BB01

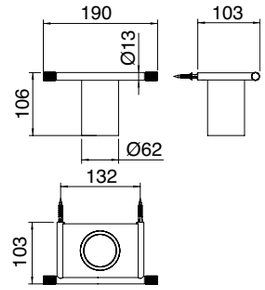

IS IT 8341 IS ZZ ZZ 336,00

Vloeibare zeep dispenser
Liquid soap dispenser
Distributeur de savon liquide
Dozownik do mydła

RWIT9071IS01 RZIT8341BB01

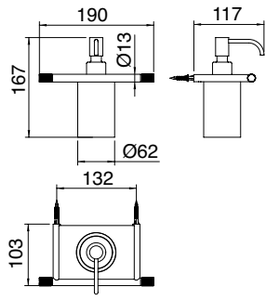

IS IT 8371 IS ZZ ZZ 458,00

Vloeibare zeep dispenser en glas houder
Liquid soap dispenser and glass holder
Distributeur de savon liquide et porte verre
Dozownik do mydła + kubek

RWIT9071IS01 RZIT9071BB01 RZIT8371BB01

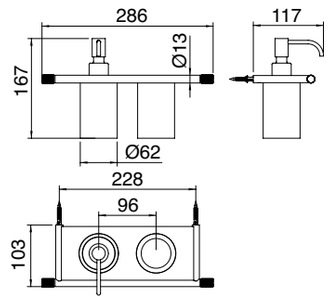

IS IT 8375 IS ZZ ZZ 328,00

Glas houder met planchet
Glass holder with shelf
Porte verre avec tablette
Kubek + półka

RZIT9071BB01 RZIT8372BB01

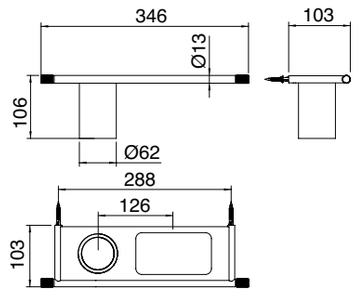

IS IT 8372 IS ZZ ZZ 419,00

Vloeibare zeep dispenser met planchet
Liquid soap dispenser with shelf
Distributeur de savon liquide avec tablette
Dozownik do mydła + półka

RWIT9071IS01 RZIT8372BB01

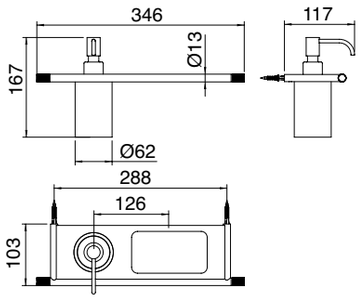

IS IT 8373 IS ZZ ZZ 483,00

Vloeibare zeep dispenser, glas houder en planchet
Liquid soap dispenser, glass holder and shelf
Distributeur de savon liquide, porte verre et tablette
Dozownik do mydła + kubek + półka

RWIT9071IS01 RZIT9071BB01 RZIT8373BB01

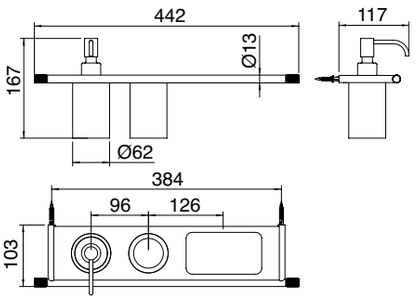

IS IT 8374 IS ZZ ZZ 524,00

Vloeibare zeep dispenser, glas houder en planchet
Liquid soap dispenser, glass holder and shelf
Distributeur de savon liquide, porte verre et tablette
Dozownik do mydła + kubek + półka

RWIT9071IS01 RZIT9071BB01 RZIT8374BB01

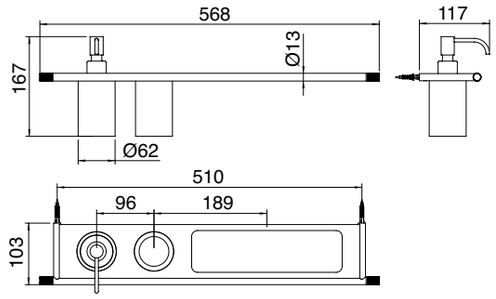

IS IT 8324 IS ZZ ZZ 167,00

30 cm enkele handdoekhouder
30 cm. single towel holder
Porte serviette 30 cm.
Wieszak na ręcznik - 30 cm.

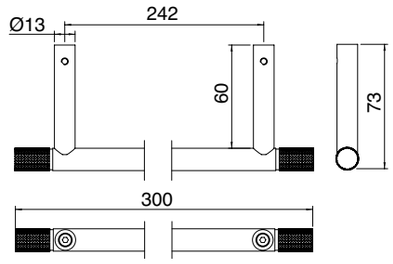

IS IT 8306 IS ZZ ZZ 171,00

40 cm enkele handdoekhouder
40 cm. single towel holder
Porte serviette 40 cm.
Wieszak na ręcznik - 40 cm.

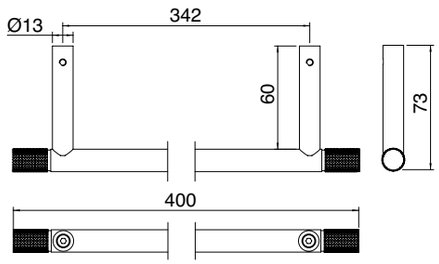

IS IT 8365 IS ZZ ZZ 174,00

50 cm enkele handdoekhouder
50 cm. single towel holder
Porte serviette 50 cm.
Wieszak na ręcznik - 50 cm.

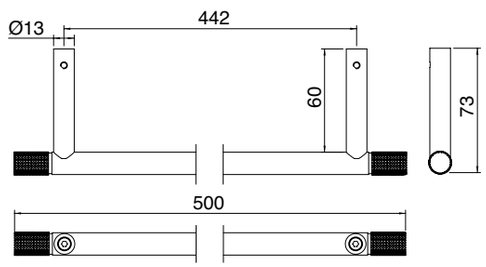

IS IT 8305 IS ZZ ZZ 184,00

60 cm enkele handdoekhouder
60 cm. single towel holder
Porte serviette 60 cm.
Wieszak na ręcznik - 60 cm.

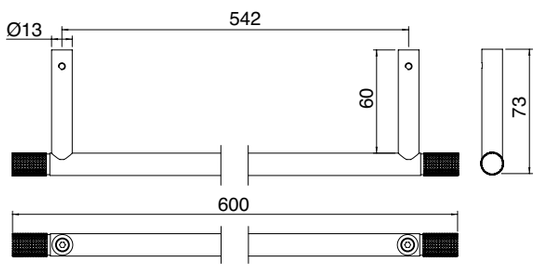

IS IT 8362 IS ZZ ZZ 255,00

34,6 cm badkamer planchet
34,6 cm. bathroom shelf
Tablette 34,6 cm.
Półka 34,6 cm.

RZIT8362BB01

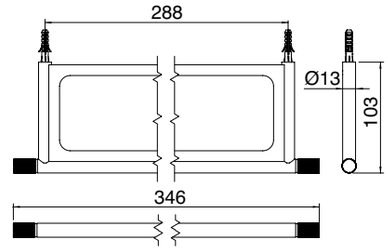

IS IT 8316 IS ZZ ZZ 265,00

44,2 cm badkamer planchet
44,2 cm. bathroom shelf
Tablette 44,2 cm.
Półka 44,2 cm.

RZIT8316BB01

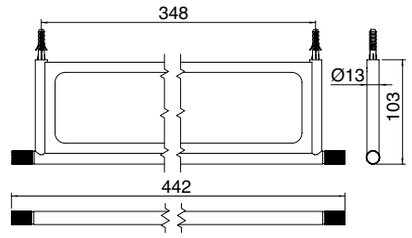

IS IT 8326 IS ZZ ZZ 285,00

56,8 cm badkamer planchet
56,8 cm. bathroom shelf
Tablette 56,8 cm.
Półka 56,8 cm.

RZIT8326BB01

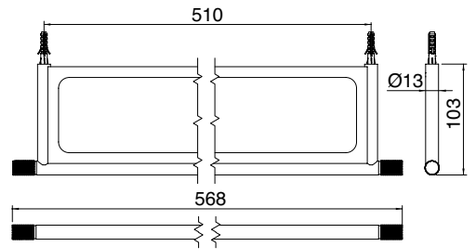

IS IT 8311 IS ZZ ZZ 97,00

Jas haak
Robe hook
Porte manteau
Wieszak pojedyńczy

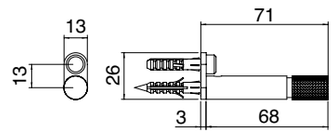

IS IT 8301 IS ZZ ZZ 153,00

Toiletrolhouder
Toilet roll holder
Porte papier
Uchwyt na papier toaletowy

- Rechtse versie beschikbaar op aanvraag
  Right version available on request
  Version à droite disponible sur demande
  Wersja odwrotna na specjalne zamówienie

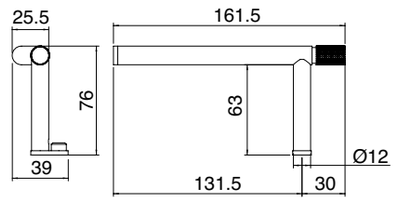

IS IT 8328 IS ZZ ZZ 158,00

Reserve toiletrolhouder
Spare toilet roll holder
Porte papier de réserve
Uchwyt na zapasowy papier toaletowy

RZIT8328BB01

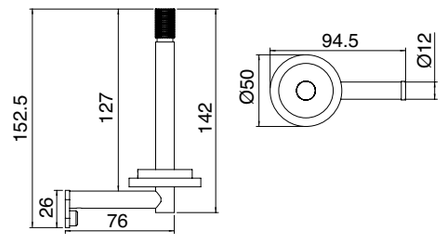

IS IT 8307 IS ZZ ZZ 167,00

Borstel houder
Brush holder
Porte balai
Szczotka WC - pojemnik stojący

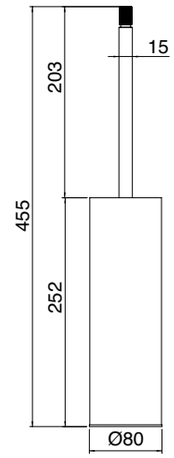

IS IT 8313 IS ZZ ZZ 193,00

Wand toiletborstelhouder
Wall mounted toilet brush holder
Porte balai mural
Szczotka WC - pojemnik wiszący

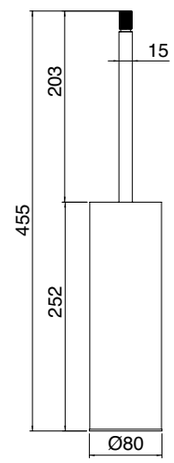

BB RZIT 9071 BB 01 62,00

Glas voor art. 9075/9071/9073/9074
Glass for art. 9075/9071/9073/9074
Verre pour art. 9075/9071/9073/9074
Kubek do art. 9075/9071/9073/9074

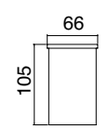

IS RWIT 9071 IS 01 124,00

Vloeibare zeepdispenser
Liquid soap dispenser
Distributeur de savon liquide
Dozownik do mydła

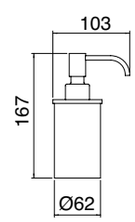

IS RJIT 9071 IS 01 63,00

Pomp voor zeep dispenser
Pump for soap dispenser
Pompe pour distributeur de savon
Pompka dozownika do mydła

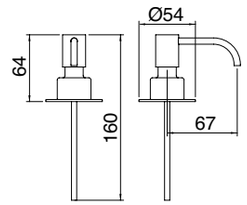

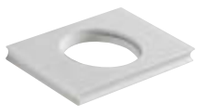

BB RZIT 8341 BB 01 63,00

Planchet voor art. 8304/8341
Shelf for art. 8304/8341
Tablette pour art. 8304/8341
Półka do art. 8304/8341

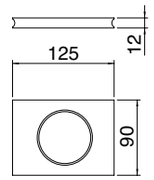

BB RZIT 8371 BB 01 96,00

Planchet voor art. 8371
Shelf for art. 8371
Tablette pour art. 8371
Półka do art. 8371

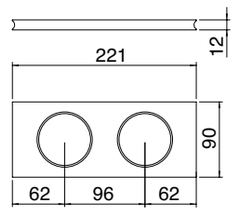

BB RZIT 8372 BB 01 111,00

Planchet voor art. 8372/8375
Shelf for art. 8372/8375
Tablette pour art. 8372/8375
Półka do art. 8372/8375

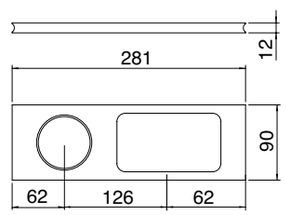

BB RZIT 8373 BB 01 126,00

Planchet voor art. 8373
Shelf for art. 8373
Tablette pour art. 8373
Półka do art. 8373

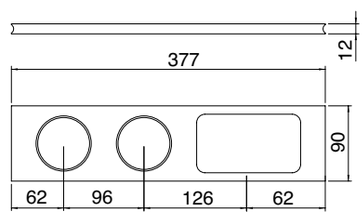

BB RZIT 8374 BB 01 133,00

Planchet voor art. 8374
Shelf for art. 8374
Tablette pour art. 8374
Półka do art. 8374

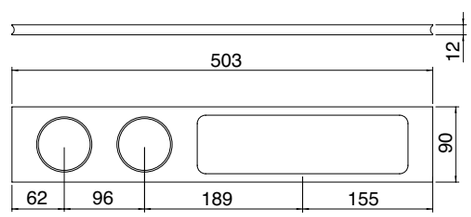

BB RZIT 8362 BB 01 162,00

Planchet voor art. 8362
Shelf for art. 8362
Tablette pour art. 8362
Półka do art. 8362

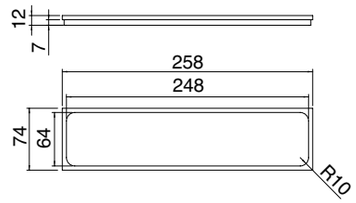

BB RZIT 8316 BB 01 96,00

Planchet voor art. 8316
Shelf for art. 8316
Tablette pour art. 8316
Półka do art. 8316

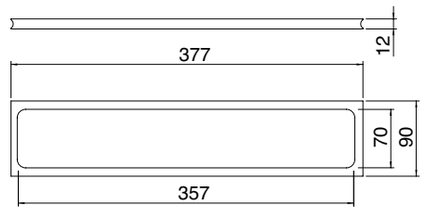

BB RZIT 8326 BB 01 126,00

Planchet voor art. 8326
Shelf for art. 8326
Tablette pour art. 8326
Półka do art. 8326

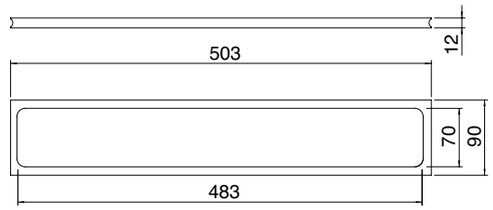

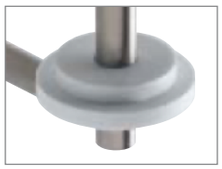

BB RZIT 8328 BB 01 137,00

Vervanging voor art. 8326
Replacement for art. 8326
Remplacement pour art. 8326
Zamiennik dla art. 8326

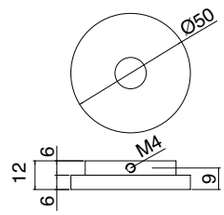

28mm

design by Giampiero Castagnoli & Marco Pisati

inox	IS
gun metal - PVD	01
bronze - PVD	03
yellow gold - PVD	04

IS	IT 3B11 IS GD ZZ	367,00
01	IT 3B11 01 GD ZZ	494,00
03	IT 3B11 03 GD ZZ	494,00
04	IT 3B11 04 GD ZZ	494,00

Wastafelmengkraan 106
Washbasin mixer 106
Mitigeur lavabo 106
Bat. umywalkowa - mieszacz - 106

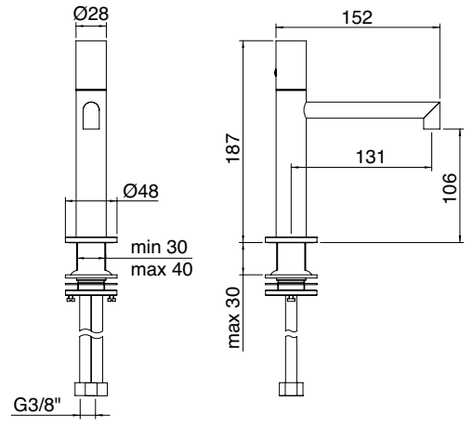

IS IT 3B27 IS GD ZZ 409,00

Wastafelmengkraan 169
Washbasin mixer 169
Mitigeur lavabo 169
Bat. umywalkowa - mieszacz - 169

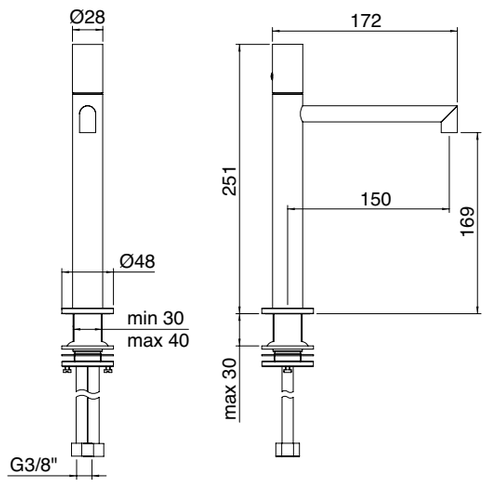

IS	IT 3B18 IS GD ZZ	455,00
01	IT 3B18 01 GD ZZ	615,00
03	IT 3B18 03 GD ZZ	615,00
04	IT 3B18 04 GD ZZ	615,00

Wastafelmengkraan 244
Washbasin mixer 244
Mitigeur lavabo 244
Bat. umywalkowa - mieszacz - 244

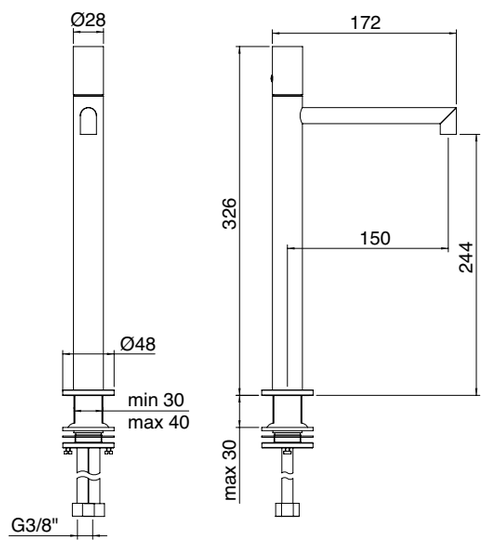

IS	IT 3B11 IS G1 ZZ	389,00
01	IT 3B11 01 G1 ZZ	524,00
03	IT 3B11 03 G1 ZZ	524,00
04	IT 3B11 04 G1 ZZ	524,00

Wastafelmengkraan 106
Washbasin mixer 106
Mitigeur lavabo 106
Bat. umywalkowa - mieszacz - 106

ITRTVT267ZZ ITRTAE182ZZ ITRTAT136ZZ 5 l/min

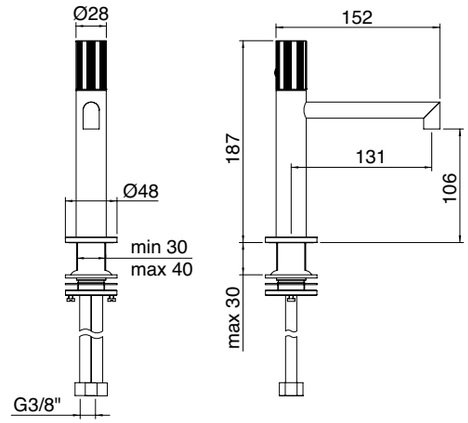

IS	IT 3B27 IS G1 ZZ	431,00

Wastafelmengkraan 169
Washbasin mixer 169
Mitigeur lavabo 169
Bat. umywalkowa - mieszacz - 169

ITRTVT267ZZ ITRTAE182ZZ ITRTAT136ZZ 5 l/min

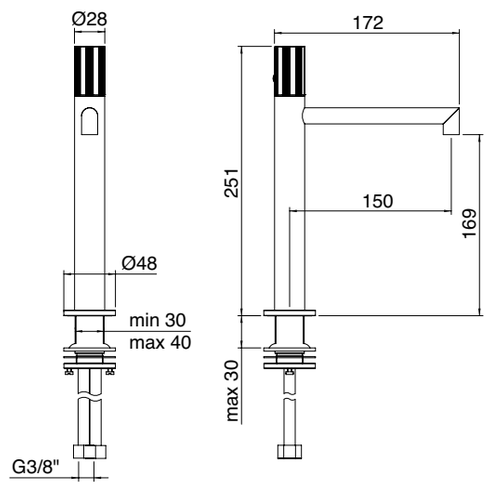

IS	IT 3B18 IS G1 ZZ	477,00
01	IT 3B18 01 G1 ZZ	645,00
03	IT 3B18 03 G1 ZZ	645,00
04	IT 3B18 04 G1 ZZ	645,00

Wastafelmengkraan 244
Washbasin mixer 244
Mitigeur lavabo 244
Bat. umywalkowa - mieszacz - 244

ITRTVT267ZZ ITRTAE182ZZ ITRTAT136ZZ 5 l/min

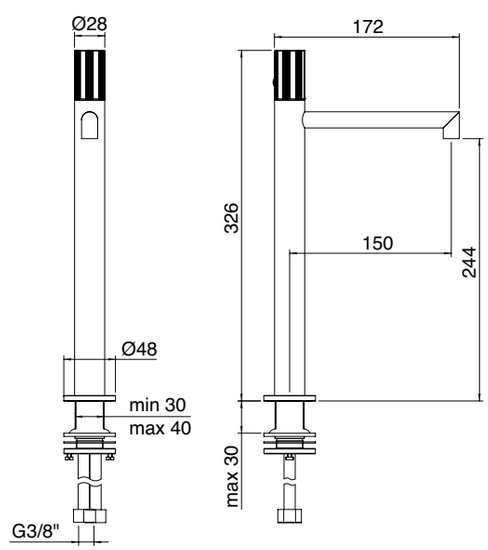

IS	RWIT 3BA5 IS 01	415,00
01	RWIT 3BA5 01 01	560,00
03	RWIT 3BA5 03 01	560,00
04	RWIT 3BA5 04 01	560,00

RWIT 51A5 ZZ 01 148,00
+ INBOUWDEEL - CONCEALED BODY
CORPS À ENCASTRER - EL. WEWNĘTRZNY

UNIVERSAL BOX ONLY 50mm P_194

Inbouw wastafelmengkraan 177
Concealed washbasin mixer 177
Mitigeur lavabo à encastrer 177
Bat. umywalkowa - mieszacz - 177

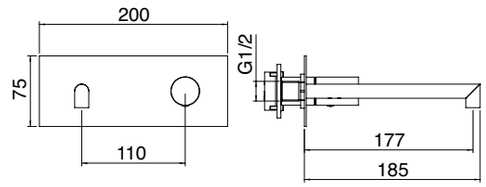

ITRTVT266ZZ | ITRTAE182ZZ | ITRTAT136ZZ | RWIT3BC5__50 | 4 l/min | N° i46 | RWIT51A5ZZ50

IS	RWIT 3BA6 IS 01	430,00
01	RWIT 3BA6 01 01	580,00
03	RWIT 3BA6 03 01	580,00
04	RWIT 3BA6 04 01	580,00

RWIT 51A5 ZZ 01 148,00
+ INBOUWDEEL - CONCEALED BODY
CORPS À ENCASTRER - EL. WEWNĘTRZNY

UNIVERSAL BOX ONLY 50mm P_194

Inbouw wastafelmengkraan 220
Concealed washbasin mixer 220
Mitigeur lavabo à encastrer 220
Bat. umywalkowa - mieszacz - 220

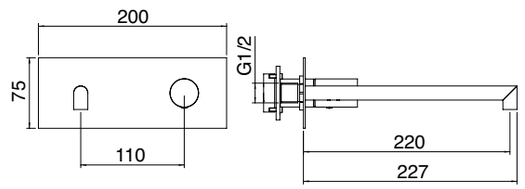

ITRTVT266ZZ | ITRTAE182ZZ | ITRTAT136ZZ | RWIT3BC5__50 | 4 l/min | N° i46 | RWIT51A5ZZ50

IS	RWIT 3BA5 IS G1	439,00
01	RWIT 3BA5 01 G1	594,00
03	RWIT 3BA5 03 G1	594,00
04	RWIT 3BA5 04 G1	594,00

RWIT 51A5 ZZ 01 148,00
+ INBOUWDEEL - CONCEALED BODY
CORPS À ENCASTRER - EL. WEWNĘTRZNY

UNIVERSAL BOX ONLY 50mm P_194

Inbouw wastafelmengkraan 177
Concealed washbasin mixer 177
Mitigeur lavabo à encastrer 177
Bat. umywalkowa - mieszacz - 177

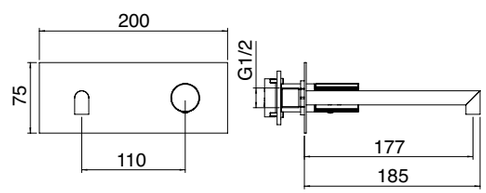

ITRTVT266ZZ | ITRTAE182ZZ | ITRTAT136ZZ | RWIT3BC5__50 | 4 l/min | N° i46 | RWIT51A5ZZ50

IS	RWIT 3BA6 IS G1	454,00
01	RWIT 3BA6 01 G1	613,00
03	RWIT 3BA6 03 G1	613,00
04	RWIT 3BA6 04 G1	613,00

RWIT 51A5 ZZ 01 148,00
+ INBOUWDEEL - CONCEALED BODY
CORPS À ENCASTRER - EL. WEWNĘTRZNY

UNIVERSAL BOX ONLY 50mm P_194

Inbouw wastafelmengkraan 220
Concealed washbasin mixer 220
Mitigeur lavabo à encastrer 220
Bat. umywalkowa - mieszacz - 220

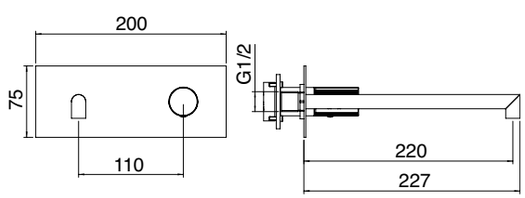

ITRTVT266ZZ | ITRTAE182ZZ | ITRTAT136ZZ | RWIT3BC5__50 | 4 l/min | N° i46 | RWIT51A5ZZ50

IS	RWIT 3BC5 IS 01	430,00
01	RWIT 3BC5 01 01	559,00
03	RWIT 3BC5 03 01	559,00
04	RWIT 3BC5 04 01	559,00

RWIT 51A5 ZZ 01 **148,00**
+ INBOUWDEEL - CONCEALED BODY
CORPS À ENCASTRER - EL. WEWNĘTRZNY
UNIVERSAL BOX ONLY 50mm P_194

Inbouw wastafelmengkraan 180
Concealed washbasin mixer 180
Mitigeur lavabo à encastrer 180
Bat. umywalkowa - mieszacz - 180

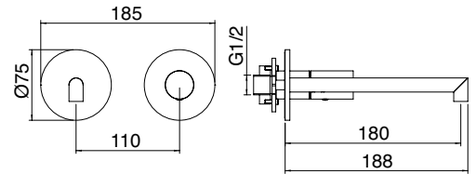

ITRTVT266ZZ | ITRTAE182ZZ | ITRTAT136ZZ | RWIT3BC5__50 | 4 l/min | N° i46 | RWIT51A5ZZ50

IS	RWIT 3BC6 IS 01	454,00
01	RWIT 3BC6 01 01	591,00
03	RWIT 3BC6 03 01	591,00
04	RWIT 3BC6 04 01	591,00

RWIT 51A5 ZZ 01 **148,00**
+ INBOUWDEEL - CONCEALED BODY
CORPS À ENCASTRER - EL. WEWNĘTRZNY
UNIVERSAL BOX ONLY 50mm P_194

Inbouw wastafelmengkraan 222
Concealed washbasin mixer 222
Mitigeur lavabo à encastrer 222
Bat. umywalkowa - mieszacz - 222

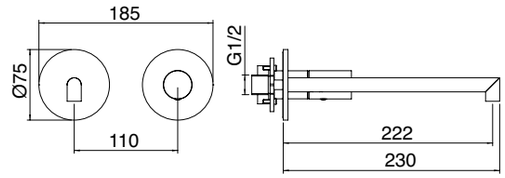

ITRTVT266ZZ | ITRTAE182ZZ | ITRTAT136ZZ | RWIT3BC5__50 | 4 l/min | N° i46 | RWIT51A5ZZ50

IS	RWIT 3BC5 IS G1	452,00
01	RWIT 3BC5 01 G1	588,00
03	RWIT 3BC5 03 G1	588,00
04	RWIT 3BC5 04 G1	588,00

RWIT 51A5 ZZ 01 **148,00**
+ INBOUWDEEL - CONCEALED BODY
CORPS À ENCASTRER - EL. WEWNĘTRZNY
UNIVERSAL BOX ONLY 50mm P_194

Inbouw wastafelmengkraan 180
Concealed washbasin mixer 180
Mitigeur lavabo à encastrer 180
Bat. umywalkowa - mieszacz - 180

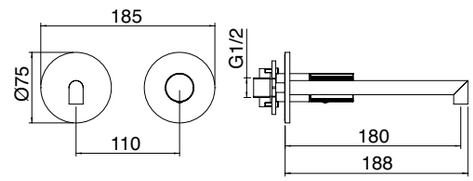

ITRTVT266ZZ | ITRTAE182ZZ | ITRTAT136ZZ | RWIT3BC5__50 | 4 l/min | N° i46 | RWIT51A5ZZ50

IS	RWIT 3BC6 IS G1	474,00
01	RWIT 3BC6 01 G1	617,00
03	RWIT 3BC6 03 G1	617,00
04	RWIT 3BC6 04 G1	617,00

RWIT 51A5 ZZ 01 **148,00**
+ INBOUWDEEL - CONCEALED BODY
CORPS À ENCASTRER - EL. WEWNĘTRZNY
UNIVERSAL BOX ONLY 50mm P_194

Inbouw wastafelmengkraan 222
Concealed washbasin mixer 222
Mitigeur lavabo à encastrer 222
Bat. umywalkowa - mieszacz - 222

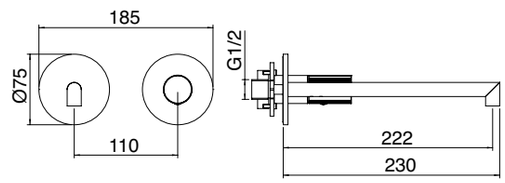

ITRTVT266ZZ | ITRTAE182ZZ | ITRTAT136ZZ | RWIT3BC5__50 | 4 l/min | N° i46 | RWIT51A5ZZ50

IS	RWIT 3BA7 IS 01	415,00
01	RWIT 3BA7 01 01	560,00
03	RWIT 3BA7 03 01	560,00
04	RWIT 3BA7 04 01	560,00

RWIT 51A5 ZZ 01 **148,00**
+ INBOUWDEEL - CONCEALED BODY
CORPS À ENCASTRER - EL. WEWNĘTRZNY
UNIVERSAL BOX ONLY 50mm
P_194

Inbouw wastafelmengkraan 177
Concealed washbasin mixer 177
Mitigeur lavabo à encastrer 177
Bat. umywalkowa - mieszacz - 177

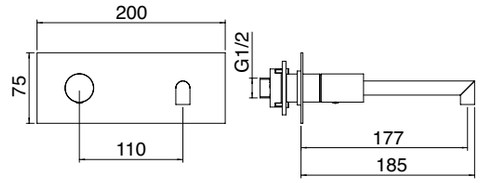

ITRTVT266ZZ | ITRTAE182ZZ | ITRTAT136ZZ | RWIT3BC5__50 | 4 l/min | N° i46 | RWIT51A5ZZ50

IS	RWIT 3BA9 IS 01	430,00
01	RWIT 3BA9 01 01	580,00
03	RWIT 3BA9 03 01	580,00
04	RWIT 3BA9 04 01	580,00

RWIT 51A5 ZZ 01 **148,00**
+ INBOUWDEEL - CONCEALED BODY
CORPS À ENCASTRER - EL. WEWNĘTRZNY
UNIVERSAL BOX ONLY 50mm
P_194

Inbouw wastafelmengkraan 220
Concealed washbasin mixer 220
Mitigeur lavabo à encastrer 220
Bat. umywalkowa - mieszacz - 220

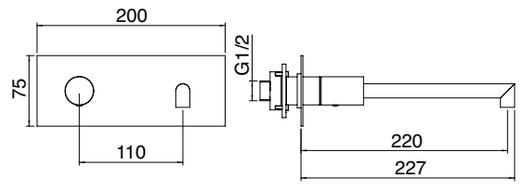

ITRTVT266ZZ | ITRTAE182ZZ | ITRTAT136ZZ | RWIT3BC5__50 | 4 l/min | N° i46 | RWIT51A5ZZ50

IS	RWIT 3BA7 IS G1	439,00
01	RWIT 3BA7 01 G1	594,00
03	RWIT 3BA7 03 G1	594,00
04	RWIT 3BA7 04 G1	594,00

RWIT 51A5 ZZ 01 **148,00**
+ INBOUWDEEL - CONCEALED BODY
CORPS À ENCASTRER - EL. WEWNĘTRZNY
UNIVERSAL BOX ONLY 50mm
P_194

Inbouw wastafelmengkraan 177
Concealed washbasin mixer 177
Mitigeur lavabo à encastrer 177
Bat. umywalkowa - mieszacz - 177

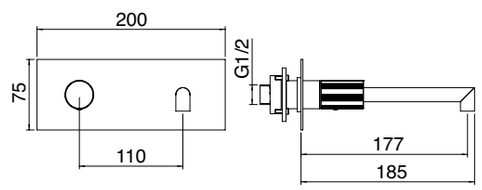

ITRTVT266ZZ | ITRTAE182ZZ | ITRTAT136ZZ | RWIT3BC5__50 | 4 l/min | N° i46 | RWIT51A5ZZ50

IS	RWIT 3BA9 IS G1	454,00
01	RWIT 3BA9 01 G1	613,00
03	RWIT 3BA9 03 G1	613,00
04	RWIT 3BA9 04 G1	613,00

RWIT 51A5 ZZ 01 **148,00**
+ INBOUWDEEL - CONCEALED BODY
CORPS À ENCASTRER - EL. WEWNĘTRZNY
UNIVERSAL BOX ONLY 50mm
P_194

Inbouw wastafelmengkraan 220
Concealed washbasin mixer 220
Mitigeur lavabo à encastrer 220
Bat. umywalkowa - mieszacz - 220

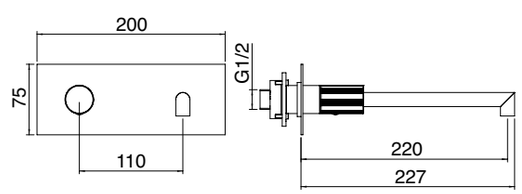

ITRTVT266ZZ | ITRTAE182ZZ | ITRTAT136ZZ | RWIT3BC5__50 | 4 l/min | N° i46 | RWIT51A5ZZ50

IS	RWIT 3BC7 IS 01	430,00
01	RWIT 3BC7 01 01	559,00
03	RWIT 3BC7 03 01	559,00
04	RWIT 3BC7 04 01	559,00

RWIT 51A5 ZZ 01 **148,00**
+ INBOUWDEEL - CONCEALED BODY
CORPS À ENCASTRER - EL. WEWNĘTRZNY
UNIVERSAL BOX ONLY 50mm
P_194

Inbouw wastafelmengkraan 180
Concealed washbasin mixer 180
Mitigeur lavabo à encastrer 180
Bat. umywalkowa - mieszacz - 180

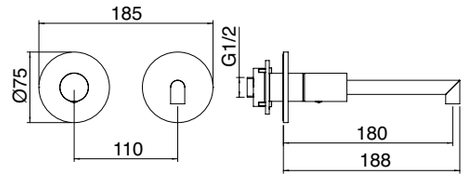

ITRTVT266ZZ | ITRTAE182ZZ | ITRTAT136ZZ | RWIT3BC5__50 | 4 l/min | N° i46 | RWIT51A5ZZ50

IS	RWIT 3BC9 IS 01	454,00
01	RWIT 3BC9 01 01	591,00
03	RWIT 3BC9 03 01	591,00
04	RWIT 3BC9 04 01	591,00

RWIT 51A5 ZZ 01 **148,00**
+ INBOUWDEEL - CONCEALED BODY
CORPS À ENCASTRER - EL. WEWNĘTRZNY
UNIVERSAL BOX ONLY 50mm
P_194

Inbouw wastafelmengkraan 222
Concealed washbasin mixer 222
Mitigeur lavabo à encastrer 222
Bat. umywalkowa - mieszacz - 222

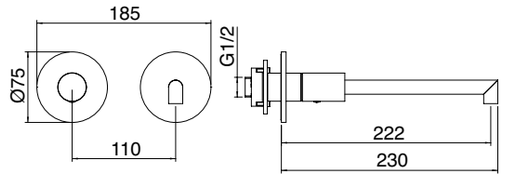

ITRTVT266ZZ | ITRTAE182ZZ | ITRTAT136ZZ | RWIT3BC5__50 | 4 l/min | N° i46 | RWIT51A5ZZ50

IS	RWIT 3BC7 IS G1	452,00
01	RWIT 3BC7 01 G1	588,00
03	RWIT 3BC7 03 G1	588,00
04	RWIT 3BC7 04 G1	588,00

RWIT 51A5 ZZ 01 **148,00**
+ INBOUWDEEL - CONCEALED BODY
CORPS À ENCASTRER - EL. WEWNĘTRZNY
UNIVERSAL BOX ONLY 50mm
P_194

Inbouw wastafelmengkraan 180
Concealed washbasin mixer 180
Mitigeur lavabo à encastrer 180
Bat. umywalkowa - mieszacz - 180

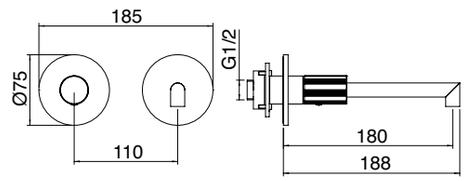

ITRTVT266ZZ | ITRTAE182ZZ | ITRTAT136ZZ | RWIT3BC5__50 | 4 l/min | N° i46 | RWIT51A5ZZ50

IS	RWIT 3BC9 IS G1	474,00
01	RWIT 3BC9 01 G1	617,00
03	RWIT 3BC9 03 G1	617,00
04	RWIT 3BC9 04 G1	617,00

RWIT 51A5 ZZ 01 **148,00**
+ INBOUWDEEL - CONCEALED BODY
CORPS À ENCASTRER - EL. WEWNĘTRZNY
UNIVERSAL BOX ONLY 50mm
P_194

Inbouw wastafelmengkraan 222
Concealed washbasin mixer 222
Mitigeur lavabo à encastrer 222
Bat. umywalkowa - mieszacz - 222

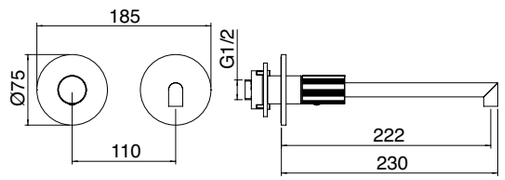

ITRTVT266ZZ | ITRTAE182ZZ | ITRTAT136ZZ | RWIT3BC5__50 | 4 l/min | N° i46 | RWIT51A5ZZ50

IS	RWIT 3BC5 IS 10	281,00
01	RWIT 3BC5 01 10	393,00
03	RWIT 3BC5 03 10	393,00
04	RWIT 3BC5 04 10	393,00

RWIT 51A8 ZZ 03 **136,00**
+ INBOUWDEEL - CONCEALED BODY
CORPS À ENCASTRER - EL. WEWNĘTRZNY
UNIVERSAL BOX ONLY 50mm P_194

Inbouw mengbediening zonder uitloop
Concealed washbasin mixer
Mitigeur lavabo à encastrer
Bat. mieszacz 1 – drożny

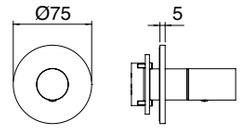

ITRTVT266ZZ RWIT3BC5__50 5 l/min N° i43 RWIT51A8ZZ50

IS	RWIT 3BC5 IS 20	300,00
01	RWIT 3BC5 01 20	419,00
03	RWIT 3BC5 03 20	419,00
04	RWIT 3BC5 04 20	419,00

RWIT 51A8 ZZ 03 **136,00**
+ INBOUWDEEL - CONCEALED BODY
CORPS À ENCASTRER - EL. WEWNĘTRZNY
UNIVERSAL BOX ONLY 50mm P_194

Inbouw mengbediening zonder uitloop
Concealed washbasin mixer
Mitigeur lavabo à encastrer
Bat. mieszacz 1 – drożny

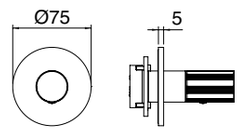

ITRTVT266ZZ RWIT3BC5__50 5 l/min N° i43 RWIT51A8ZZ50

IS	IT 3B63 IS ZZ ZZ	215,00
01	IT 3B63 01 ZZ ZZ	301,00
03	IT 3B63 03 ZZ ZZ	301,00
04	IT 3B63 04 ZZ ZZ	301,00

Wanduitloop 180
Wall-mtd. spout 180
Bec mural 180
Wylewka umywalkowa 180

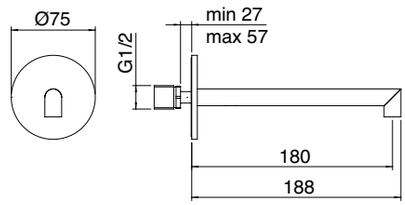

ITRTAE182ZZ ITRTAT136ZZ 4 l/min

IS	IT 3B61 IS ZZ ZZ	247,00
01	IT 3B61 01 ZZ ZZ	346,00
03	IT 3B61 03 ZZ ZZ	346,00
04	IT 3B61 04 ZZ ZZ	346,00

Wanduitloop 222
Wall-mtd. spout 222
Bec mural 222
Wylewka umywalkowa 222

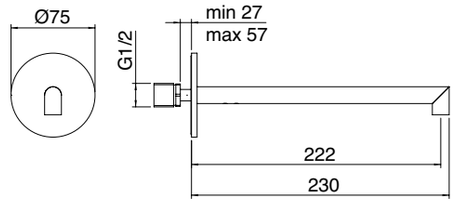

ITRTAE182ZZ ITRTAT136ZZ 4 l/min

IS	IT 6576 IS ZZ ZZ	504,00
01	IT 6576 01 ZZ ZZ	662,00
03	IT 6576 03 ZZ ZZ	662,00
04	IT 6576 04 ZZ ZZ	662,00

Plafonduitloop
Ceiling spout
Bec au plafond
Wylewka sufitowa umywalkowa

ITRTAE137ZZ ITRTAT105ZZ 5 l/min

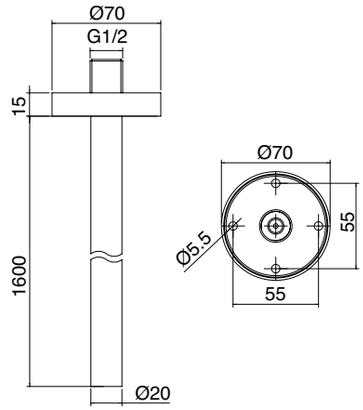

IS	IT 6576 IS ZZ YY	651,00
01	IT 6576 01 ZZ YY	935,00
03	IT 6576 03 ZZ YY	935,00
04	IT 6576 04 ZZ YY	935,00

"MAATWERK LENGTE"
"CUSTOMIZED SIZE"
"DIMENSIONS SUR MESURE"
"DŁUGOŚĆ NA ZAMÓWIENIE"

Y:
Hoogte
Height
Hauteur
Długość

= ___ cm

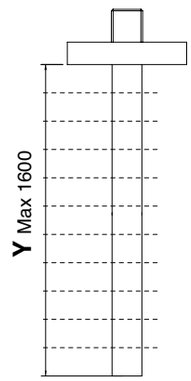

IS	IT 3B22 IS GD ZZ	352,00
01	IT 3B22 01 GD ZZ	478,00
03	IT 3B22 03 GD ZZ	478,00
04	IT 3B22 04 GD ZZ	478,00

Bidet mengkraan
Bidet mixer
Mitigeur bidet
Bat. bidetowa - mieszacz

ITRTVT267ZZ ITRTAE182ZZ ITRTAT136ZZ 5 l/min

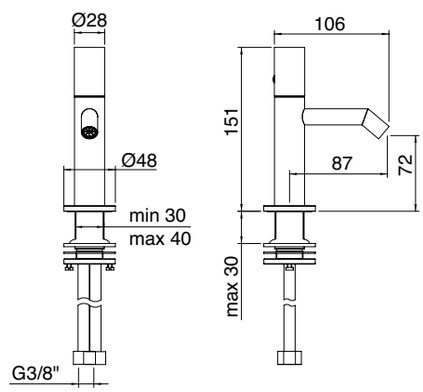

IS	IT 3B22 IS G1 ZZ	374,00
01	IT 3B22 01 G1 ZZ	510,00
03	IT 3B22 03 G1 ZZ	510,00
04	IT 3B22 04 G1 ZZ	510,00

Bidet mengkraan
Bidet mixer
Mitigeur bidet
Bat. bidetowa - mieszacz

ITRTVT267ZZ ITRTAE182ZZ ITRTAT136ZZ 5 l/min

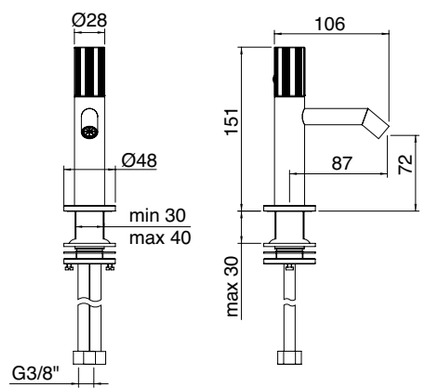

IS	IT RTSA 117 IS	42,00
01	IT RTSA 117 01	82,00
03	IT RTSA 117 03	82,00
04	IT RTSA 117 04	82,00

Clickwaste universeel
Universal up/down pop-up waste
Bonde up-down universelle
Uniwersalny odpływ z przelewem - korek click-clack

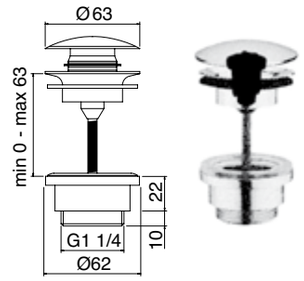

IS	IT RTSF 116 IS	104,00
01	IT RTSF 116 01	231,00
03	IT RTSF 116 03	231,00
04	IT RTSF 116 04	231,00

Design sifon
Drain-trap
Siphon
Syfon umywalkowy

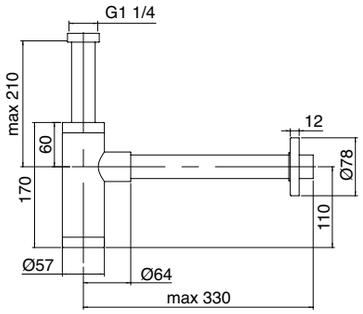

IS	IT 0401 IS ZZ ZZ	168,00
01	IT 0401 01 ZZ ZZ	220,00
03	IT 0401 03 ZZ ZZ	220,00
04	IT 0401 04 ZZ ZZ	220,00

Stopkraan met filter
Stop valve with filter
Robinet d'arrêt avec filtre
Zawór kątowy z filtrem

ITRTVT124NI 1/2 M

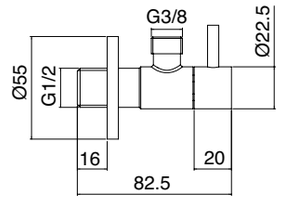

IS	RWIT 3BD7 IS 01	1.299,00
01	RWIT 3BD7 01 01	1.819,00
03	RWIT 3BD7 03 01	1.819,00
04	RWIT 3BD7 04 01	1.819,00

RWIT 51D7 ZZ 12 324,00
+ INBOUWDEEL - CONCEALED BODY
CORPS À ENCASTRER - EL. WEWNĘTRZNY
UNIVERSAL BOX ONLY 50mm P_195

Inbouw bad/douche mengkraan
Concealed bath/shower mixer
Mitigeur bain/douche à encastrer
Bat. wannowa - 2 x mieszacz

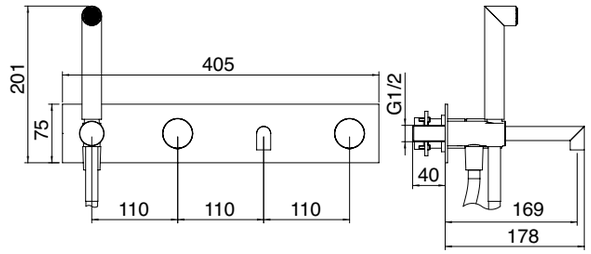

ITRTVT254ZZ ITRTAE187ZZ ITRTAE105ZZ RWIT3BC8__50 X2 1,5 M PVC METAL 22 l/min 8 l/min N° i51 RWIT51D7ZZ50

IS	RWIT 3BD7 IS G1	1.337,00
01	RWIT 3BD7 01 G1	1.872,00
03	RWIT 3BD7 03 G1	1.872,00
04	RWIT 3BD7 04 G1	1.872,00

RWIT 51D7 ZZ 12 324,00
+ INBOUWDEEL - CONCEALED BODY
CORPS À ENCASTRER - EL. WEWNĘTRZNY
UNIVERSAL BOX ONLY 50mm P_195

Inbouw bad/douche mengkraan
Concealed bath/shower mixer
Mitigeur bain/douche à encastrer
Bat. wannowa - 2 x mieszacz

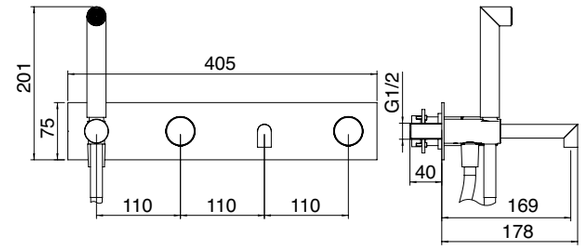

ITRTVT254ZZ ITRTAE187ZZ ITRTAE105ZZ RWIT3BC8__50 X2 1,5 M PVC METAL 22 l/min 8 l/min N° i51 RWIT51D7ZZ50

IS	RWIT 3BD8 IS 01	1.318,00
01	RWIT 3BD8 01 01	1.845,00
03	RWIT 3BD8 03 01	1.845,00
04	RWIT 3BD8 04 01	1.845,00

RWIT 51D7 ZZ 12 324,00
+ INBOUWDEEL - CONCEALED BODY
CORPS À ENCASTRER - EL. WEWNĘTRZNY
UNIVERSAL BOX ONLY 50mm P_195

Inbouw bad/douche mengkraan
Concealed bath/shower mixer
Mitigeur bain/douche à encastrer
Bat. wannowa - 2 x mieszacz

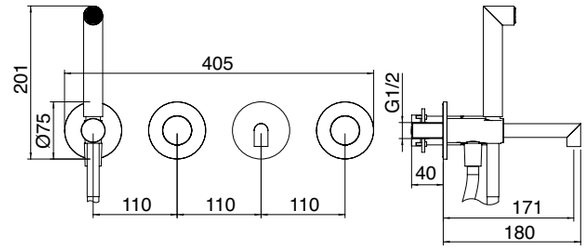

ITRTVT254ZZ | ITRTAE187ZZ | ITRTAE105ZZ | RWIT3BC8__50 X2 | 1,5 M PVC | METAL | 22 l/min | 8 l/min | N° i51 | RWIT51D7ZZ50

IS	RWIT 3BD8 IS G1	1.356,00
01	RWIT 3BD8 01 G1	1.898,00
03	RWIT 3BD8 03 G1	1.898,00
04	RWIT 3BD8 04 G1	1.898,00

RWIT 51D7 ZZ 12 324,00
+ INBOUWDEEL - CONCEALED BODY
CORPS À ENCASTRER - EL. WEWNĘTRZNY
UNIVERSAL BOX ONLY 50mm P_195

Inbouw bad/douche mengkraan
Concealed bath/shower mixer
Mitigeur bain/douche à encastrer
Bat. wannowa - 2 x mieszacz

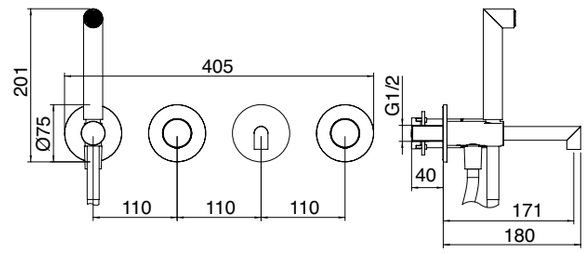

ITRTVT254ZZ | ITRTAE187ZZ | ITRTAE105ZZ | RWIT3BC8__50 X2 | 1,5 M PVC | METAL | 22 l/min | 8 l/min | N° i51 | RWIT51D7ZZ50

IS	RWIT 3BD9 IS 01	1.103,00
01	RWIT 3BD9 01 01	1.545,00
03	RWIT 3BD9 03 01	1.545,00
04	RWIT 3BD9 04 01	1.545,00

RWIT 51D9 ZZ 01 311,00
+ INBOUWDEEL - CONCEALED BODY
CORPS À ENCASTRER - EL. WEWNĘTRZNY
UNIVERSAL BOX ONLY 50mm P_195

Inbouw bad/douche mengkraan
Concealed bath/shower mixer
Mitigeur bain/douche à encastrer
Bat. natryskowa, zestaw - 2 x mieszacz

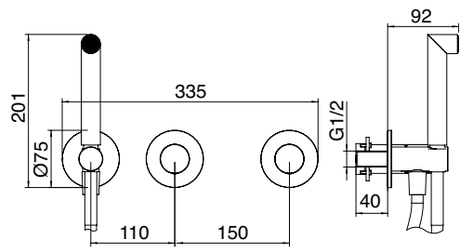

ITRTVT254ZZ | RWIT3BC8__50 X2 | 1,5 M PVC | METAL | MAX 24 l/min | 8 l/min | N° i53 | RWIT51D9ZZ50

IS	RWIT 3BD9 IS G1	1.142,00
01	RWIT 3BD9 01 G1	1.598,00
03	RWIT 3BD9 03 G1	1.598,00
04	RWIT 3BD9 04 G1	1.598,00

RWIT 51D9 ZZ 01 311,00
+ INBOUWDEEL - CONCEALED BODY
CORPS À ENCASTRER - EL. WEWNĘTRZNY
UNIVERSAL BOX ONLY 50mm P_195

Inbouw bad/douche mengkraan
Concealed bath/shower mixer
Mitigeur bain/douche à encastrer
Bat. natryskowa, zestaw - 2 x mieszacz

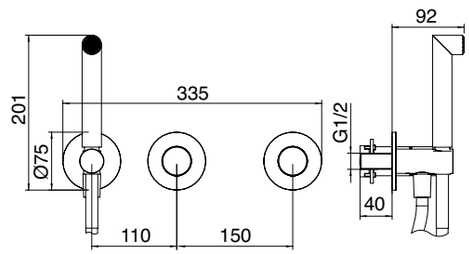

ITRTVT254ZZ | RWIT3BC8__50 X2 | 1,5 M PVC | METAL | MAX 24 l/min | 8 l/min | N° i53 | RWIT51D9ZZ50

IS	RWIT 3BD4 IS 01	824,00
01	RWIT 3BD4 01 01	1.152,00
03	RWIT 3BD4 03 01	1.152,00
04	RWIT 3BD4 04 01	1.152,00

RWIT 51A5 ZZ 01 **148,00**
+ INBOUWDEEL - CONCEALED BODY
CORPS À ENCASTRER - EL. WEWNĘTRZNY

UNIVERSAL BOX ONLY 50mm P_194

Inbouw douche mengkraan met handdoucheset
Concealed shower mixer with hand-shower
Mitigeur douche à encastrer avec douchette
Bat. natryskowa, zestaw - 1 x mieszacz

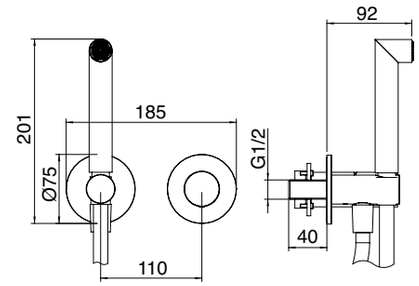

ITRTVT254ZZ | RWIT3BC5__50 | FLEX 1,5 M PVC | METAL | 8 l/min | N° i46 | RWIT51A5ZZ50

IS	RWIT 3BD4 IS G1	843,00
01	RWIT 3BD4 01 G1	1.179,00
03	RWIT 3BD4 03 G1	1.179,00
04	RWIT 3BD4 04 G1	1.179,00

RWIT 51A5 ZZ 01 **148,00**
+ INBOUWDEEL - CONCEALED BODY
CORPS À ENCASTRER - EL. WEWNĘTRZNY

UNIVERSAL BOX ONLY 50mm P_194

Inbouw douche mengkraan met handdoucheset
Concealed shower mixer with hand-shower
Mitigeur douche à encastrer avec douchette
Bat. natryskowa, zestaw - 1 x mieszacz

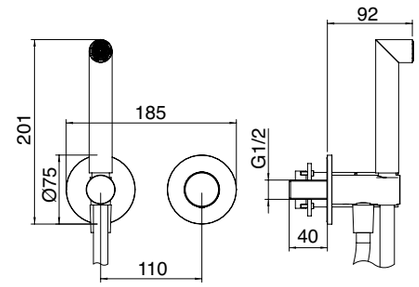

ITRTVT254ZZ | RWIT3BC5__50 | FLEX 1,5 M PVC | METAL | 8 l/min | N° i46 | RWIT51A5ZZ50

IS	RWIT 3BC8 IS 01	281,00
01	RWIT 3BC8 01 01	393,00
03	RWIT 3BC8 03 01	393,00
04	RWIT 3BC8 04 01	393,00

RWIT 51A8 ZZ 03 **136,00**
+ INBOUWDEEL - CONCEALED BODY
CORPS À ENCASTRER - EL. WEWNĘTRZNY

UNIVERSAL BOX ONLY 50mm P_194

Inbouw mengbediening/douchemengkraan
Concealed washbasin/shower mixer
Mitigeur lavabo/douche à encastrer
Bat. mieszacz 1 – drożny

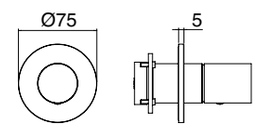

ITRTVT254ZZ | RWIT3BC8__50 | 24 l/min | N° i43 | RWIT51A8ZZ50

IS	RWIT 3BC8 IS G1	300,00
01	RWIT 3BC8 01 G1	419,00
03	RWIT 3BC8 03 G1	419,00
04	RWIT 3BC8 04 G1	419,00

RWIT 51A8 ZZ 03 **136,00**
+ INBOUWDEEL - CONCEALED BODY
CORPS À ENCASTRER - EL. WEWNĘTRZNY

UNIVERSAL BOX ONLY 50mm P_194

Inbouw mengbediening/douchemengkraan
Concealed washbasin/shower mixer
Mitigeur lavabo/douche à encastrer
Bat. mieszacz 1 – drożny

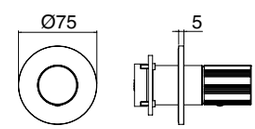

ITRTVT254ZZ | RWIT3BC8__50 | 24 l/min | N° i43 | RWIT51A8ZZ50

IS RWIT 3BA2 IS 01 347,00

IS RWIT 3BE2 IS 01 347,00

RWIT 22A2 ZZ 01 252,00

+ INBOUWDEEL - CONCEALED BODY
CORPS À ENCASTRER - EL. WEWNĘTRZNY

UNIVERSAL BOX ONLY 55mm

P_194

Inbouw douchemengkraan met 2-weg omstel
Concealed mixer with 2 ways diverter
Mitigeur à encastrer avec inverseur à 2 sorties
Bat. natryskowa 2 - drożna - mieszacz

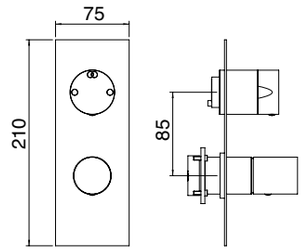

ITRTVT254ZZ | ITRTVT211ZZ | RWIT3BC8__50 | RWIT22A2__06 | 18 l/min | 2 IN - 2 OUT | N° 11 | RWIT8A72ZZ50

IS RWIT 3BA2 IS G1 357,00

IS RWIT 3BE2 IS G1 357,00

RWIT 22A2 ZZ 01 252,00

+ INBOUWDEEL - CONCEALED BODY
CORPS À ENCASTRER - EL. WEWNĘTRZNY

UNIVERSAL BOX ONLY 55mm

P_194

Inbouw douchemengkraan met 2-weg omstel
Concealed mixer with 2 ways diverter
Mitigeur à encastrer avec inverseur à 2 sorties
Bat. natryskowa 2 - drożna - mieszacz

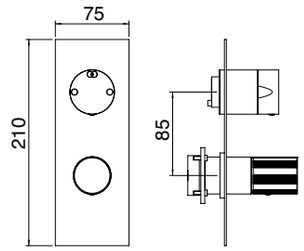

ITRTVT254ZZ | ITRTVT211ZZ | RWIT3BC8__50 | RWIT22A2__06 | 18 l/min | 2 IN - 2 OUT | N° 11 | RWIT8A72ZZ50

IS RWIT 3BA3 IS 01 367,00

IS RWIT 3BE3 IS 01 367,00

RWIT 22A2 ZZ 01 252,00

+ INBOUWDEEL - CONCEALED BODY
CORPS À ENCASTRER - EL. WEWNĘTRZNY

UNIVERSAL BOX ONLY 55mm

P_194

Inbouw douchemengkraan met 3-weg omstel
Concealed mixer with 3 ways diverter
Mitigeur à encastrer avec inverseur à 3 sorties
Bat. natryskowa 3 - drożna - mieszacz

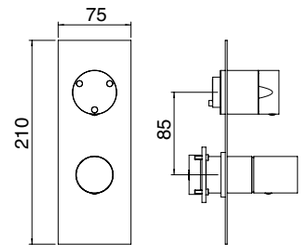

ITRTVT254ZZ | ITRTVT212ZZ | RWIT3BC8__50 | RWIT22A2__06 | 18 l/min | 2 IN - 3 OUT | N° 11 | RWIT8A72ZZ50

IS RWIT 3BA3 IS G1 377,00

IS RWIT 3BE3 IS G1 377,00

RWIT 22A2 ZZ 01 252,00

+ INBOUWDEEL - CONCEALED BODY
CORPS À ENCASTRER - EL. WEWNĘTRZNY

UNIVERSAL BOX ONLY 55mm

P_194

Inbouw douchemengkraan met 3-weg omstel
Concealed mixer with 3 ways diverter
Mitigeur à encastrer avec inverseur à 3 sorties
Bat. natryskowa 3 - drożna - mieszacz

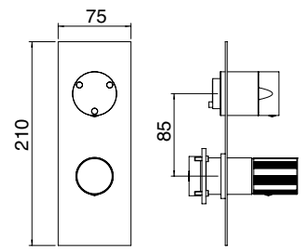

ITRTVT254ZZ | ITRTVT212ZZ | RWIT3BC8__50 | RWIT22A2__06 | 18 l/min | 2 IN - 3 OUT | N° 11 | RWIT8A72ZZ50

IS	RWIT 3BC2 IS 01	365,00
01	RWIT 3BC2 01 01	496,00
03	RWIT 3BC2 03 01	496,00
04	RWIT 3BC2 04 01	496,00
IS	RWIT 3BF2 IS 01	365,00
01	RWIT 3BF2 01 01	496,00
03	RWIT 3BF2 03 01	496,00
04	RWIT 3BF2 04 01	496,00

RWIT 22A2 ZZ 01 **252,00**
+ INBOUWDEEL - CONCEALED BODY
CORPS À ENCASTRER - EL. WEWNĘTRZNY
UNIVERSAL BOX ONLY 55mm
P_194

Inbouw douchemengkraan met 2-weg omstel
Concealed mixer with 2 ways diverter
Mitigeur à encastrer avec inverseur à 2 sorties
Bat. natryskowa 2 - drożna - mieszacz

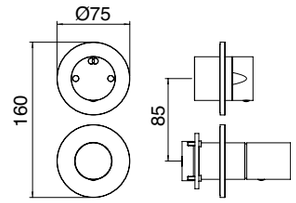

ITRTVT254ZZ | ITRTVT211ZZ | RWIT3BC8__50 | RWIT22A2__06 | 18 l/min | 2 IN - 2 OUT | N° 11 | RWIT8A72ZZ50

IS	RWIT 3BC2 IS G1	375,00
01	RWIT 3BC2 01 G1	507,00
03	RWIT 3BC2 03 G1	507,00
04	RWIT 3BC2 04 G1	507,00
IS	RWIT 3BF2 IS G1	375,00
01	RWIT 3BF2 01 G1	507,00
03	RWIT 3BF2 03 G1	507,00
04	RWIT 3BF2 04 G1	507,00

RWIT 22A2 ZZ 01 **252,00**
+ INBOUWDEEL - CONCEALED BODY
CORPS À ENCASTRER - EL. WEWNĘTRZNY
UNIVERSAL BOX ONLY 55mm
P_194

Inbouw douchemengkraan met 2-weg omstel
Concealed mixer with 2 ways diverter
Mitigeur à encastrer avec inverseur à 2 sorties
Bat. natryskowa 2 - drożna - mieszacz

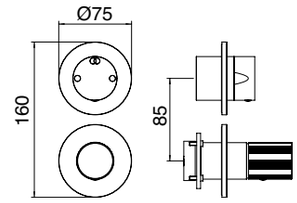

ITRTVT254ZZ | ITRTVT211ZZ | RWIT3BC8__50 | RWIT22A2__06 | 18 l/min | 2 IN - 2 OUT | N° 11 | RWIT8A72ZZ50

IS	RWIT 3BC3 IS 01	385,00
01	RWIT 3BC3 01 01	516,00
03	RWIT 3BC3 03 01	516,00
04	RWIT 3BC3 04 01	516,00
IS	RWIT 3BF3 IS 01	385,00
01	RWIT 3BF3 01 01	516,00
03	RWIT 3BF3 03 01	516,00
04	RWIT 3BF3 04 01	516,00

RWIT 22A2 ZZ 01 **252,00**
+ INBOUWDEEL - CONCEALED BODY
CORPS À ENCASTRER - EL. WEWNĘTRZNY
UNIVERSAL BOX ONLY 55mm
P_194

Inbouw douchemengkraan met 3-weg omstel
Concealed mixer with 3 ways diverter
Mitigeur à encastrer avec inverseur à 3 sorties
Bat. natryskowa 3 - drożna - mieszacz

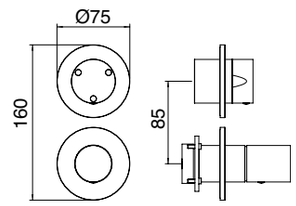

ITRTVT254ZZ | ITRTVT212ZZ | RWIT3BC8__50 | RWIT22A2__06 | 18 l/min | 2 IN - 3 OUT | N° 11 | RWIT8A72ZZ50

IS	RWIT 3BC3 IS G1	395,00
01	RWIT 3BC3 01 G1	527,00
03	RWIT 3BC3 03 G1	527,00
04	RWIT 3BC3 04 G1	527,00
IS	RWIT 3BF3 IS G1	395,00
01	RWIT 3BF3 01 G1	527,00
03	RWIT 3BF3 03 G1	527,00
04	RWIT 3BF3 04 G1	527,00

RWIT 22A2 ZZ 01 **252,00**
+ INBOUWDEEL - CONCEALED BODY
CORPS À ENCASTRER - EL. WEWNĘTRZNY
UNIVERSAL BOX ONLY 55mm
P_194

Inbouw douchemengkraan met 3-weg omstel
Concealed mixer with 3 ways diverter
Mitigeur à encastrer avec inverseur à 3 sorties
Bat. natryskowa 3 - drożna - mieszacz

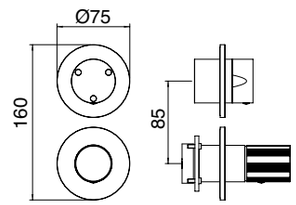

ITRTVT254ZZ | ITRTVT212ZZ | RWIT3BC8__50 | RWIT22A2__06 | 18 l/min | 2 IN - 3 OUT | N° 11 | RWIT8A72ZZ50

IS	RWIT 8A46 IS 03	307,00
01	RWIT 8A46 01 03	444,00
03	RWIT 8A46 03 03	444,00
04	RWIT 8A46 04 03	444,00

RWIT 8A46 ZZ 20 328,00
+ INBOUWDEEL - CONCEALED BODY
CORPS À ENCASTRER - EL. WEWNĘTRZNY

UNIVERSAL BOX ONLY 55mm P_194

Inbouw thermostaat met 2 weg omstel
Concealed thermostatic with 2 ways diverter
Thermostatique à encastrer avec inverseur à 2 sorties
Bat. natryskowa 2 - drożna - termostat

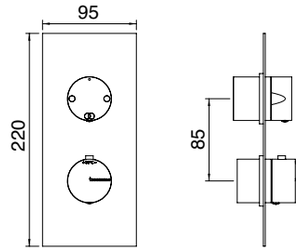

ITRTMT208ZZ | ITRTVT189ZZ | RWIT8A46__21 | RWIT22A2__06 | 21 L/min | 2 IN - 2 OUT | N° 12 | N° 13 | RWIT8A72ZZ50

IS	RWIT 8A72 IS 03	327,00
01	RWIT 8A72 01 03	464,00
03	RWIT 8A72 03 03	464,00
04	RWIT 8A72 04 03	464,00

RWIT 8A46 ZZ 20 328,00
+ INBOUWDEEL - CONCEALED BODY
CORPS À ENCASTRER - EL. WEWNĘTRZNY

UNIVERSAL BOX ONLY 55mm P_194

Inbouw thermostaat met 3 weg omstel
Concealed thermostatic with 3 ways diverter
Thermostatique à encastrer avec inverseur à 3 sorties
Bat. natryskowa 3 - drożna - termostat

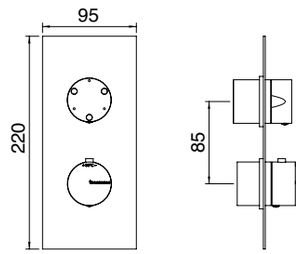

ITRTMT208ZZ | ITRTVT190ZZ | RWIT8A46__21 | RWIT22A2__06 | 21 L/min | 2 IN - 3 OUT | N° 12 | N° 13 | RWIT8A72ZZ50

IS	RWIT 7286 IS 80	144,00
01	RWIT 7286 01 80	202,00
03	RWIT 7286 03 80	202,00
04	RWIT 7286 04 80	202,00

RWIT 7286 ZZ 70 327,00
+ INBOUWDEEL - CONCEALED BODY
CORPS À ENCASTRER - EL. WEWNĘTRZNY

Inbouw thermostaat
Concealed thermostatic
Thermostatique à encastrer
Termostat

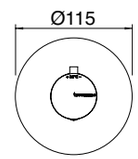

ITRTVT175ZZ | RWIT7287__80 | 34 l/min | 2 IN - 1 OUT | N° 13 | P_201

IS	RWIT 72B6 IS 01	122,00
01	RWIT 72B6 01 01	172,00
03	RWIT 72B6 03 01	172,00
04	RWIT 72B6 04 01	172,00

RWIT 72B6 ZZ 01 290,00
+ INBOUWDEEL - CONCEALED BODY
CORPS À ENCASTRER - EL. WEWNĘTRZNY

1/2” inbouw stopkraan
1/2” concealed stop valve
Robinet d’arrêt 1/2”
Zawór 1/2”

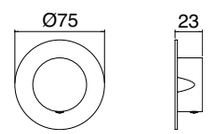

ITRTVT176ZZ | RWIT7287ZZ81 | 34 l/min | 1 IN - 1 OUT | P_200

IS	RWIT 75D5 IS 10	189,00
01	RWIT 75D5 01 10	263,00
03	RWIT 75D5 03 10	263,00
04	RWIT 75D5 04 10	263,00

RWIT 7AD5 ZZ 01 **200,00**
+ **INBOUWDEEL - CONCEALED BODY**
CORPS À ENCASTRER - EL. WEWNĘTRZNY
UNIVERSAL BOX ONLY 60mm P_195

2 weg inbouw omstel
2 ways concealed diverter
Inverseur à encastrer à 2 sorties
Przełącznik 2 - drożny

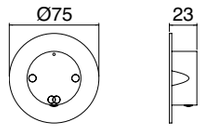

ITRTVT189ZZ RWIT7287ZZ81 24 l/min QR N° 15

IS	RWIT 75D6 IS 10	209,00
01	RWIT 75D6 01 10	294,00
03	RWIT 75D6 03 10	294,00
04	RWIT 75D6 04 10	294,00

RWIT 7AD5 ZZ 01 **200,00**
+ **INBOUWDEEL - CONCEALED BODY**
CORPS À ENCASTRER - EL. WEWNĘTRZNY
UNIVERSAL BOX ONLY 60mm P_195

3 weg inbouw omstel
3 ways concealed diverter
Inverseur à encastrer à 3 sorties
Przełącznik 3 - drożny

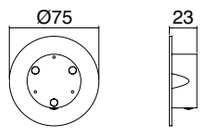

ITRTVT190ZZ RWIT7287ZZ81 24 l/min QR N° 15

IS	IT 3B63 IS ZZ HF	215,00
01	IT 3B63 01 ZZ HF	301,00
03	IT 3B63 03 ZZ HF	301,00
04	IT 3B63 04 ZZ HF	301,00

Wanduitloop voor bad 171
Wall-mtd. spout for bathtub 171
Bec mural pour baignoire 171
Wylewka wannowa 171

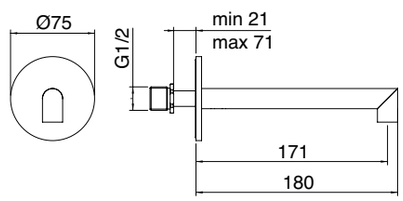

ITRTAE187ZZ ITRTAE105ZZ 22 l/min

IS	IT 3B61 IS ZZ HF	247,00
01	IT 3B61 01 ZZ HF	346,00
03	IT 3B61 03 ZZ HF	346,00
04	IT 3B61 04 ZZ HF	346,00

Wanduitloop 221
Wall-mtd. spout 221
Bec mural 221
Wylewka umywalkowa 221

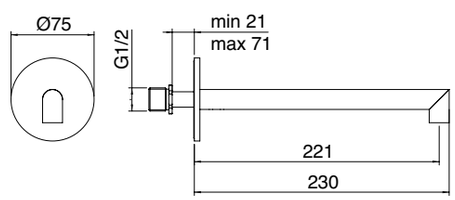

ITRTAE187ZZ ITRTAE105ZZ 22 l/min

IS	RWIT 3B47 IS 01	299,00
01	RWIT 3B47 01 01	418,00
03	RWIT 3B47 03 01	418,00
04	RWIT 3B47 04 01	418,00

Wandhoofddouche
Wall-mtd. shower-head
Douche de tête mural
Deszczownica ścienna

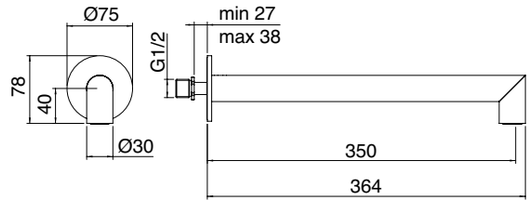

1/2" M | 9 l/min ITRTAE180ZZ | ITRTAT111ZZ | P_87

9 l min

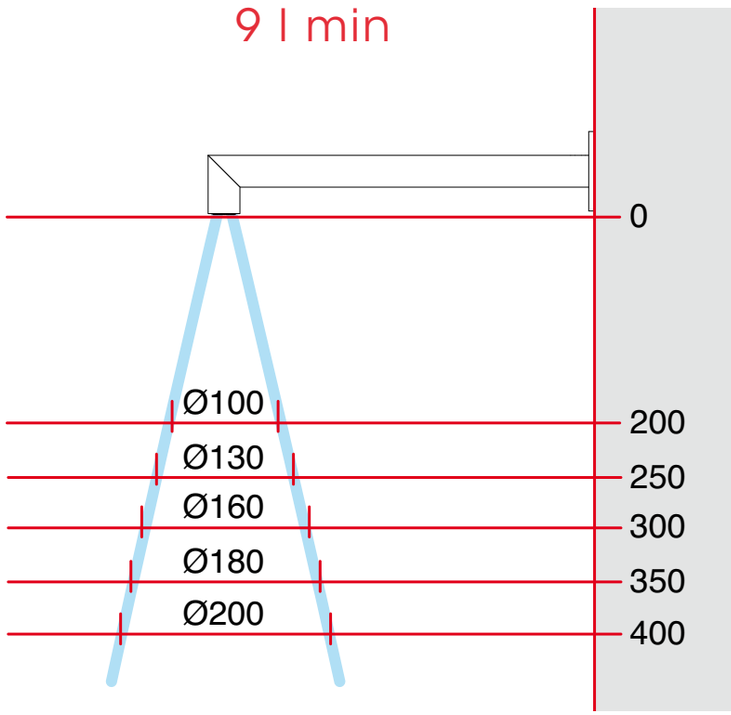

12 l min

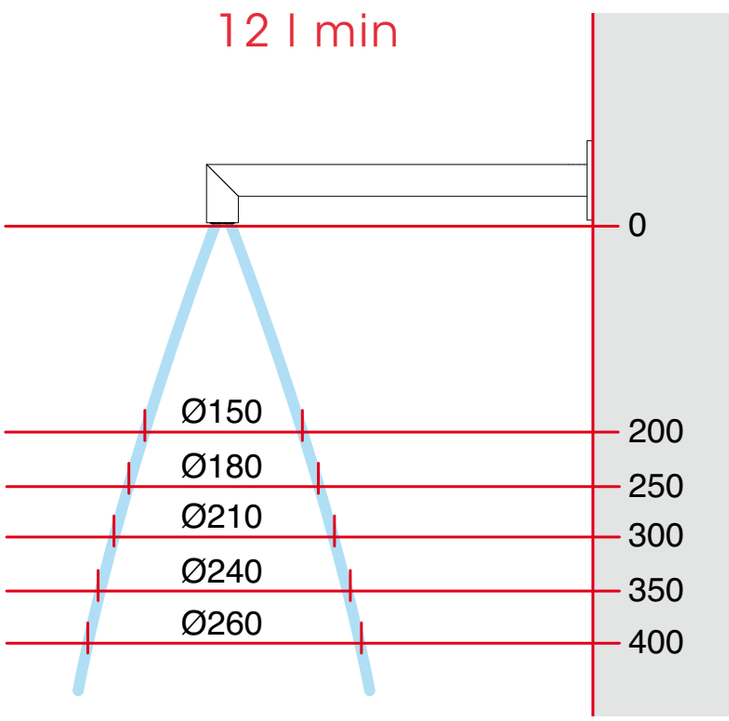

14 l min - Full Flow

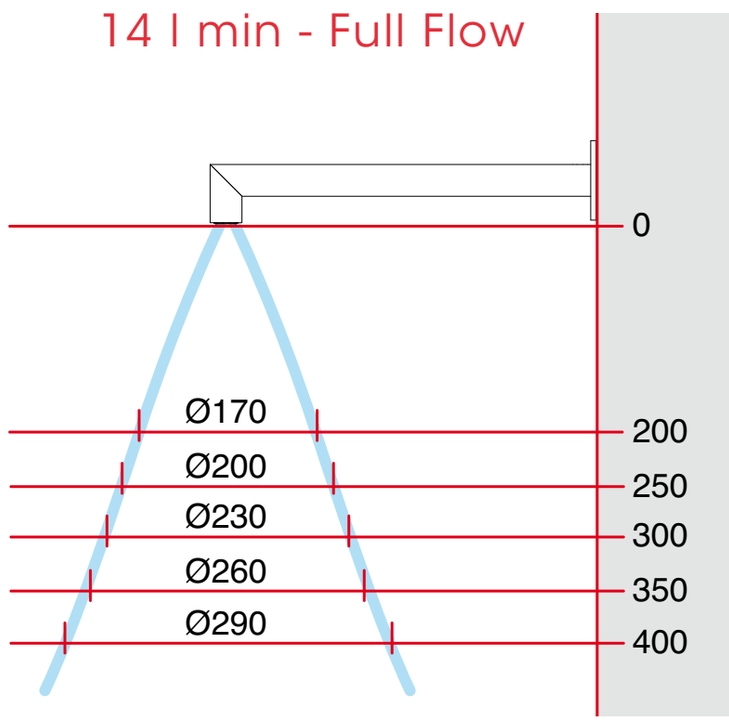

IS	IT 6599 IS ZZ VS	446,00
01	IT 6599 01 ZZ VS	765,00
03	IT 6599 03 ZZ VS	765,00
04	IT 6599 04 ZZ VS	765,00

Antikalk wandhoofddouche
Anti-limescale shower-head
Douche de tête anticalcaire avec bras mural
Deszczownica kpl. ramię ze ściany

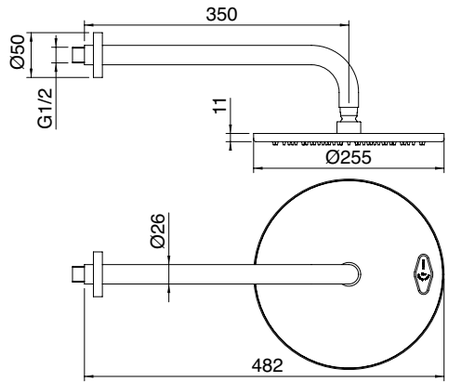

METAL 250 mm
9 l/min

IS	IT 6598 IS ZZ VS	368,00
01	IT 6598 01 ZZ VS	713,00
03	IT 6598 03 ZZ VS	713,00
04	IT 6598 04 ZZ VS	713,00

Antikalk plafondhoofddouche
Ceiling anti-limescale shower-head
Douche de tête anticalcaire avec bras au plafond
Deszczownica kpl. ramię z sufitu

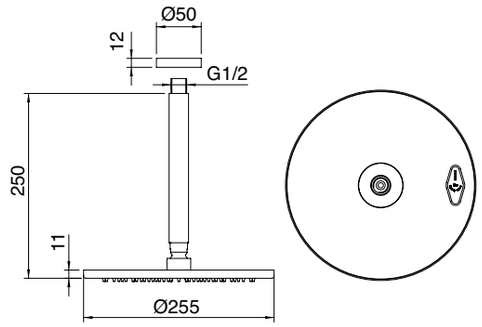

METAL 250 mm
9 l/min

IS	RWIT 3B47 IS 71	504,00
01	RWIT 3B47 01 71	707,00
03	RWIT 3B47 03 71	707,00
04	RWIT 3B47 04 71	707,00

Set handdouchehouder-wandaansluitbocht,
slang en handdouche
Hook, flexible and hand shower kit
Kit support, flexible et douchette
Zestaw natrysk. punktowy kpl. z przyłączem

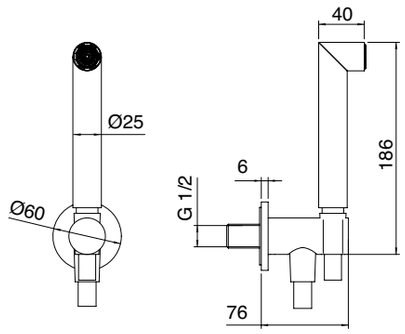

FLEX
1,5 M PVC
INOX
1/2 M
1/2 M
8 l/min

IS	RWIT 2847 IS 71	319,00
01	RWIT 2847 01 71	425,00
03	RWIT 2847 03 71	425,00
04	RWIT 2847 04 71	425,00

Set handdouchehouder-wandaansluitbocht,
slang en handdouche
Hook, flexible and hand shower kit
Kit support, flexible et douchette
Zestaw natrysk. punktowy kpl. z przyłączem

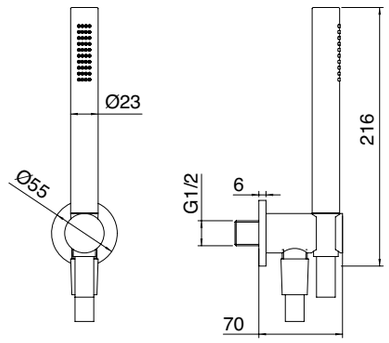

FLEX
1,5 M PVC
INOX
1/2 M
1/2 M
8 l/min

IS	RWIT 3B47 IS 04	662,00
01	RWIT 3B47 01 04	1.012,00
03	RWIT 3B47 03 04	1.012,00
04	RWIT 3B47 04 04	1.012,00

Glijstangset zonder wandaansluitbocht
Sliding-bar kit without wall hose outlet
Barre coulissante sans coude mural
Drążek natryskowy kpl. - wąż, główka prysznicowa

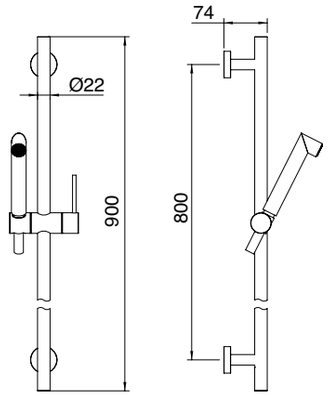

FLEX 1,5 M PVC · INOX · 8 l/min

IS	RWIT 1347 IS 04	520,00
01	RWIT 1347 01 04	823,00
03	RWIT 1347 03 04	823,00
04	RWIT 1347 04 04	823,00

Glijstangset zonder wandaansluitbocht
Sliding-bar kit without wall hose outlet
Barre coulissante sans coude mural
Drążek natryskowy kpl. - wąż, główka prysznicowa

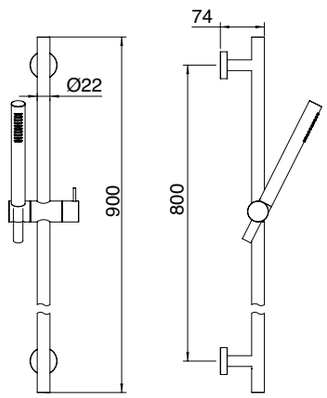

FLEX 1,5 M PVC · INOX · 8 l/min

IS	IT RTGA 142 IS	160,00
01	IT RTGA 142 01	223,00
03	IT RTGA 142 03	223,00
04	IT RTGA 142 04	223,00

Wandaansluitbocht
Wall hose outlet
Coude mural
Przyłącze ścienne węża

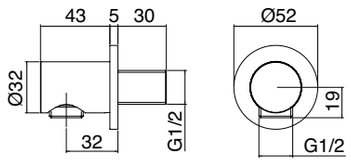

1/2 M · 1/2 M

IS	IT RTBR 320 IS	172,00
01	IT RTBR 320 01	265,00
03	IT RTBR 320 03	265,00
04	IT RTBR 320 04	265,00

Douchejets
Nozzle
Buse
Dysza ścienna

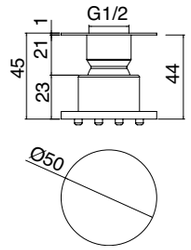

1/2 F | 4 l/min

IS	RWIT 3BD4 IS 10	646,00
01	RWIT 3BD4 01 10	905,00
03	RWIT 3BD4 03 10	905,00
04	RWIT 3BD4 04 10	905,00

RWIT 51A5 ZZ 01 148,00
INBOUWDEEL - CONCEALED BODY
CORPS À ENCASTRER - EL. WEWNĘTRZNY

UNIVERSAL BOX ONLY 50mm P_194

Inbouwmengkraan met wc handdouche
Concealed mixer with wc hand shower
Mitigeur à encastrer avec douchette WC
Bat. do WC mieszacz - bidetka

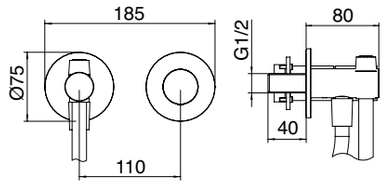

ITRTVT254ZZ | ITRTAE186ZZ | ITRTAT120ZZ | RWIT3BC8__50 | 1 M PVC | METAL | 7 l/min | N° i46 | RWIT51A5ZZ50

IS	RWIT 3BD4 IS 20	664,00
01	RWIT 3BD4 01 20	930,00
03	RWIT 3BD4 03 20	930,00
04	RWIT 3BD4 04 20	930,00

RWIT 51A5 ZZ 01 148,00
INBOUWDEEL - CONCEALED BODY
CORPS À ENCASTRER - EL. WEWNĘTRZNY

UNIVERSAL BOX ONLY 50mm P_194

Inbouwmengkraan met wc handdouche
Concealed mixer with wc hand shower
Mitigeur à encastrer avec douchette WC
Bat. do WC mieszacz - bidetka

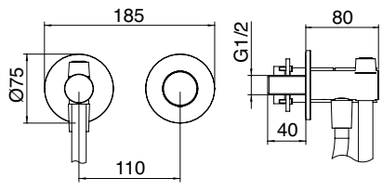

ITRTVT254ZZ | ITRTAE186ZZ | ITRTAT120ZZ | RWIT3BC8__50 | 1 M PVC | METAL | 7 l/min | N° i46 | RWIT51A5ZZ50

IS	RWIT 6565 IS 15	544,00
01	RWIT 6565 01 15	783,00
03	RWIT 6565 03 15	783,00
04	RWIT 6565 04 15	783,00

WC handdouche set
WC hand shower set
Douchette pour WC
Zestaw WC - główka ON/OFF

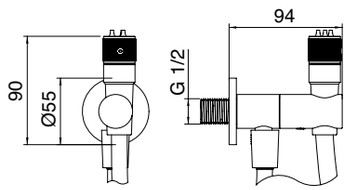

INSTRUCTION FOR USE

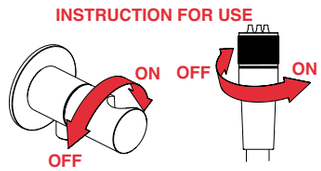

1 M PVC | METAL | 4 l/min | 1/2 M

IS	IT 4Z04 IS ZZ ZZ	231,00
01	IT 4Z04 01 ZZ ZZ	263,00
03	IT 4Z04 03 ZZ ZZ	263,00
04	IT 4Z04 04 ZZ ZZ	263,00

Glas houder
Glass holder
Porte verre
Kobek ścienny

RZIT9071BB01 RZIT8341BB01

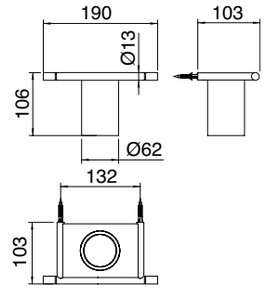

IS	IT 4Z41 IS ZZ ZZ	309,00
01	IT 4Z41 01 ZZ ZZ	368,00
03	IT 4Z41 03 ZZ ZZ	368,00
04	IT 4Z41 04 ZZ ZZ	368,00

Vloeibare zeep dispenser
Liquid soap dispenser
Distributeur de savon liquide
Dozownik do mydła

RWIT9071IS01 RZIT8341BB01

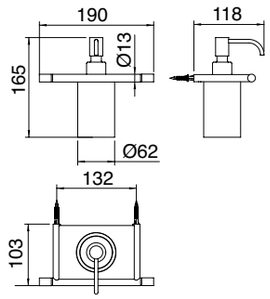

IS	IT 4Z74 IS ZZ ZZ	462,00
01	IT 4Z74 01 ZZ ZZ	557,00
03	IT 4Z74 03 ZZ ZZ	557,00
04	IT 4Z74 04 ZZ ZZ	557,00

Vloeibare zeep dispenser, glas houder en planchet
Liquid soap dispenser, glass holder and shelf
Distributeur de savon liquide, porte verre et tablette
Dozownik do mydła + kubek + półka

RWIT9071IS01 RZIT9071BB01 RZIT8374BB01

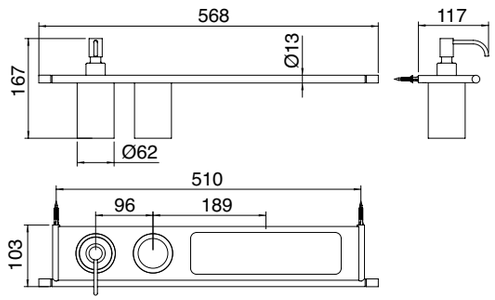

IS	IT 4Z24 IS ZZ ZZ	140,00
01	IT 4Z24 01 ZZ ZZ	196,00
03	IT 4Z24 03 ZZ ZZ	196,00
04	IT 4Z24 04 ZZ ZZ	196,00

30 cm enkele handdoekhouder
30 cm. single towel holder
Porte serviette 30 cm.
Wieszak na ręcznik - 30 cm.

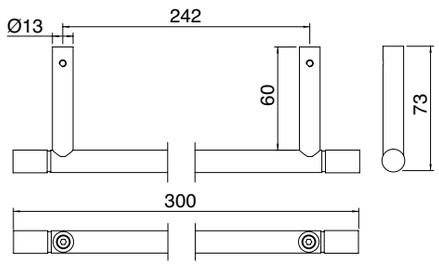

IS	IT 4Z06 IS ZZ ZZ	142,00
01	IT 4Z06 01 ZZ ZZ	199,00
03	IT 4Z06 03 ZZ ZZ	199,00
04	IT 4Z06 04 ZZ ZZ	199,00

40 cm enkele handdoekhouder
40 cm. single towel holder
Porte serviette 40 cm.
Wieszak na ręcznik - 40 cm.

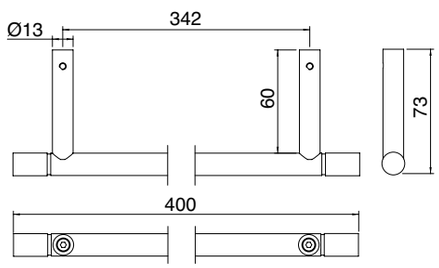

IS	IT 4Z05 IS ZZ ZZ	163,00
01	IT 4Z05 01 ZZ ZZ	241,00
03	IT 4Z05 03 ZZ ZZ	241,00
04	IT 4Z05 04 ZZ ZZ	241,00

60 cm enkele handdoekhouder
60 cm. single towel holder
Porte serviette 60 cm.
Wieszak na ręcznik - 60 cm.

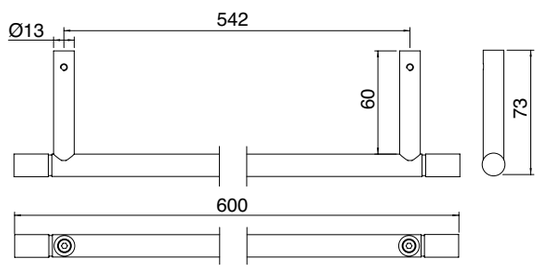

IS	IT 4Z26 IS ZZ ZZ	243,00
01	IT 4Z26 01 ZZ ZZ	330,00
03	IT 4Z26 03 ZZ ZZ	330,00
04	IT 4Z26 04 ZZ ZZ	330,00

56,8 cm badkamer planchet
56,8 cm. bathroom shelf
Tablette 56,8 cm.
Półka 56,8 cm.

RZIT8326BB01

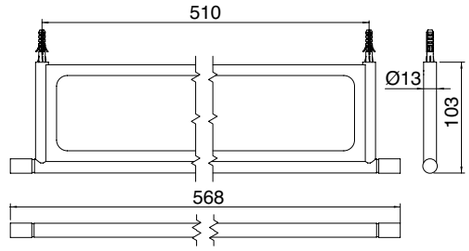

IS	IT 4Z11 IS ZZ ZZ	89,00
01	IT 4Z11 01 ZZ ZZ	112,00
03	IT 4Z11 03 ZZ ZZ	112,00
04	IT 4Z11 04 ZZ ZZ	112,00

Jas haak
Robe hook
Porte manteau
Wieszak pojedyńczy

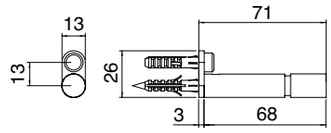

IS	IT 4Z01 IS ZZ ZZ	132,00
01	IT 4Z01 01 ZZ ZZ	167,00
03	IT 4Z01 03 ZZ ZZ	167,00
04	IT 4Z01 04 ZZ ZZ	167,00

Toiletrolhouder
Toilet roll holder
Porte papier
Uchwyt na papier toaletowy

- Rechtse versie beschikbaar op aanvraag
  Right version available on request
  Version à droite disponible sur demande
  Wersja odwrotna na specjalne zamówienie

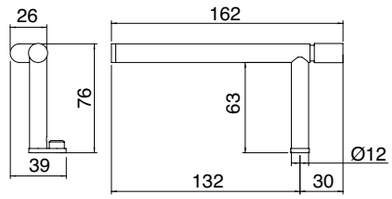

IS	IT 4Z07 IS ZZ ZZ	163,00
01	IT 4Z07 01 ZZ ZZ	326,00
03	IT 4Z07 03 ZZ ZZ	326,00
04	IT 4Z07 04 ZZ ZZ	326,00

Borstel houder
Brush holder
Porte balai
Szczotka WC - pojemnik stojący

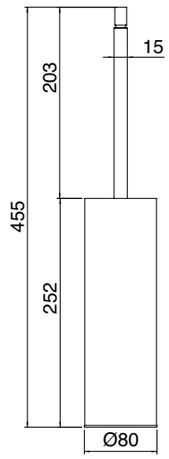

IS	IT 4Z13 IS ZZ ZZ	177,00
01	IT 4Z13 01 ZZ ZZ	300,00
03	IT 4Z13 03 ZZ ZZ	300,00
04	IT 4Z13 04 ZZ ZZ	300,00

Wand toiletborstelhouder
Wall mounted toilet brush holder
Porte balai mural
Szczotka WC - pojemnik wiszący

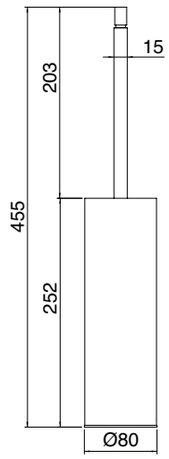

BB IT 1Z04 BB ZZ 06 168,00

Wand toiletborstelhouder
Wall-mounted shower basket
Verre de douche mural
Pojemnik pod prysznic - do ściany

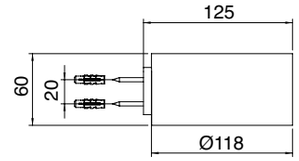

BB IT 1Z04 BB ZZ 12 200,00

Wand toiletborstelhouder
Wall-mounted shower basket
Verre de douche mural
Pojemnik pod prysznic - do ściany

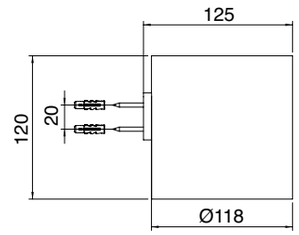

BB IT 1Z36 BB ZZ ZZ 236,00

Hoeksponshouder
Corner sponge holder
Porte éponge coin
Pojemnik pod prysznic - narożny

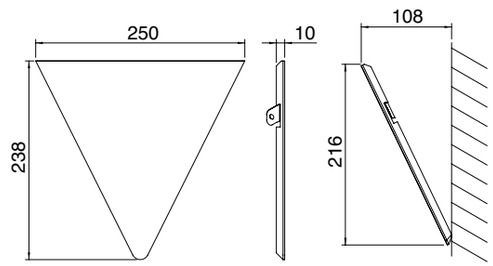

BB RZIT 9071 BB 01 62,00

Glas voor art. 4Z74
Glass for art. 4Z74
Verre pour art. 4Z74
Kubek do art. 4Z74

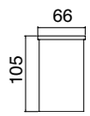

IS RWIT 9071 IS 01 124,00
01 RWIT 9071 01 01 174,00
03 RWIT 9071 03 01 174,00
04 RWIT 9071 04 01 174,00

Vloeibare zeepdispenser
Liquid soap dispenser
Distributeur de savon liquide
Dozownik do mydła

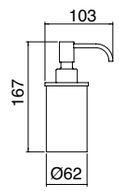

IS RJIT 9071 IS 01 63,00
01 RJIT 9071 01 01 88,00
03 RJIT 9071 03 01 88,00
04 RJIT 9071 04 01 88,00

Pomp voor zeep dispenser
Pump for soap dispenser
Pompe pour distributeur de savon
Pompka dozownika do mydła

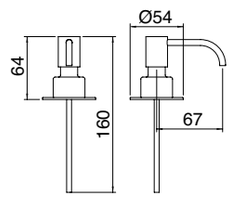

BB RZIT 8341 BB 01 63,00

Planchet voor art. 4Z41
Shelf for art. 4Z41
Tablette pour art. 4Z41
Półka do art. 4Z41

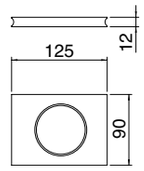

BB RZIT 8374 BB 01 133,00

Planchet voor art. 4Z74
Shelf for art. 4Z74
Tablette pour art. 4Z74
Półka do art. 4Z74

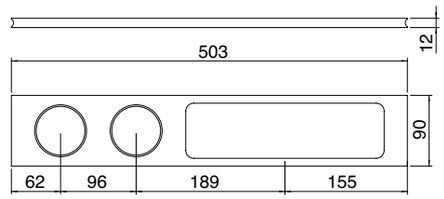

BB RZIT 8326 BB 01 126,00

Planchet voor art. 4Z26
Shelf for art. 4Z26
Tablette pour art. 4Z26
Półka do art. 4Z26

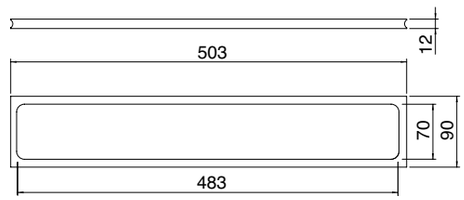

3.6

Giampiero Castagnoli

inox IS
gun metal - PVD 01
bronze - PVD 03
yellow gold - PVD 04

IS	IT 9A11 IS TS ZZ	415,00
01	IT 9A11 01 TS ZZ	536,00
03	IT 9A11 03 TS ZZ	536,00
04	IT 9A11 04 TS ZZ	536,00

Wastafelmengkraan 106
Washbasin mixer 106
Mitigeur lavabo 106
Bat. umywalkowa - mieszacz - 106

RWIT9A11ZZ04 ITRTAE130ZZ - 14° ITRTAT118ZZ 6 l/min

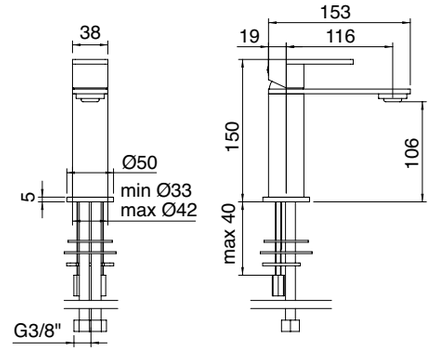

IS	IT 9A11 IS TS CL	436,00
01	IT 9A11 01 TS CL	577,00
03	IT 9A11 03 TS CL	577,00
04	IT 9A11 04 TS CL	577,00

Wastafelmengkraan 106
Washbasin mixer 106
Mitigeur lavabo 106
Bat. umywalkowa - mieszacz - 106

RWIT9A11ZZ04 ITRTAE130ZZ - 14° ITRTAT118ZZ 6 l/min

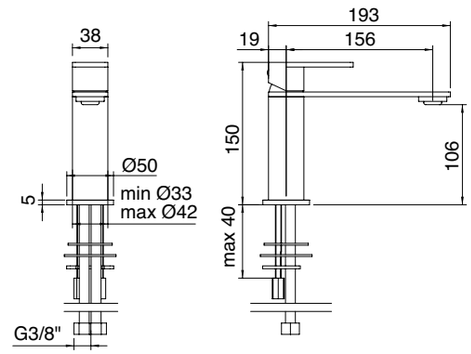

IS	IT 9A27 IS TS ZZ	524,00

Wastafelmengkraan 166
Washbasin mixer 166
Mitigeur lavabo 166
Bat. umywalkowa - mieszacz - 166

RWIT9A11ZZ04 ITRTAE130ZZ - 14° ITRTAT118ZZ 6 l/min

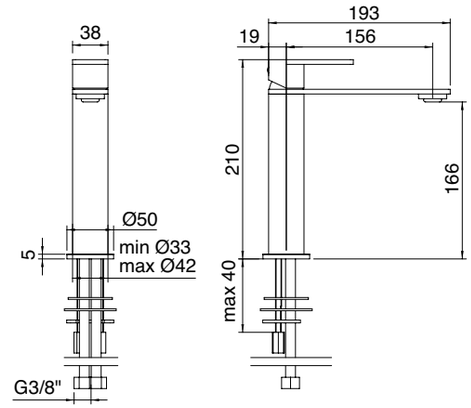

IS	IT 9A18 IS TS ZZ	577,00
01	IT 9A18 01 TS ZZ	734,00
03	IT 9A18 03 TS ZZ	734,00
04	IT 9A18 04 TS ZZ	734,00

Wastafelmengkraan 246
Washbasin mixer 246
Mitigeur lavabo 246
Bat. umywalkowa - mieszacz - 246

RWIT9A11ZZ04 ITRTAE130ZZ - 14° ITRTAT118ZZ 6 l/min

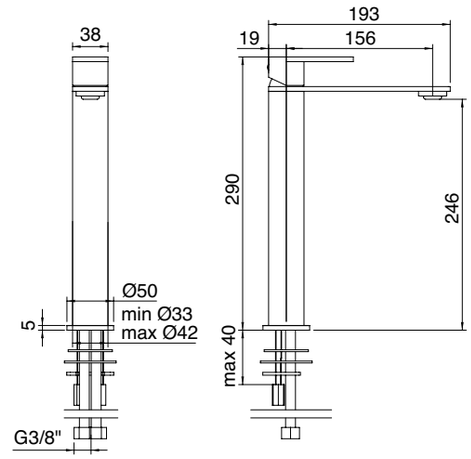

IS	IT 9A11 IS TZ ZZ	426,00
01	IT 9A11 01 TZ ZZ	546,00
03	IT 9A11 03 TZ ZZ	546,00
04	IT 9A11 04 TZ ZZ	546,00

Wastafelmengkraan 106
Washbasin mixer 106
Mitigeur lavabo 106
Bat. umywalkowa - mieszacz - 106

RWIT9A11ZZ04 ITRTAE130ZZ - 14° ITRTAT118ZZ 6 l/min

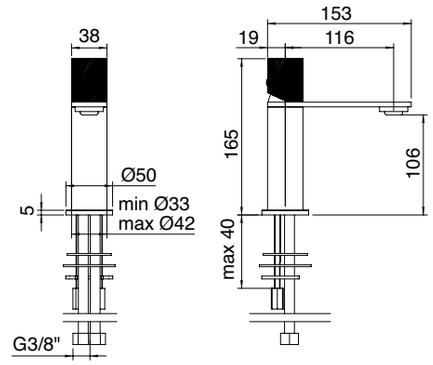

IS	IT 9A11 IS TZ CL	447,00
01	IT 9A11 01 TZ CL	587,00
03	IT 9A11 03 TZ CL	587,00
04	IT 9A11 04 TZ CL	587,00

Wastafelmengkraan 106
Washbasin mixer 106
Mitigeur lavabo 106
Bat. umywalkowa - mieszacz - 106

RWIT9A11ZZ04 ITRTAE130ZZ - 14° ITRTAT118ZZ 6 l/min

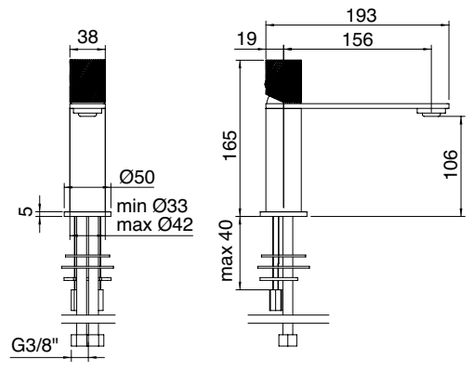

IS	IT 9A27 IS TZ ZZ	535,00

Wastafelmengkraan 166
Washbasin mixer 166
Mitigeur lavabo 166
Bat. umywalkowa - mieszacz - 166

RWIT9A11ZZ04 ITRTAE130ZZ - 14° ITRTAT118ZZ 6 l/min

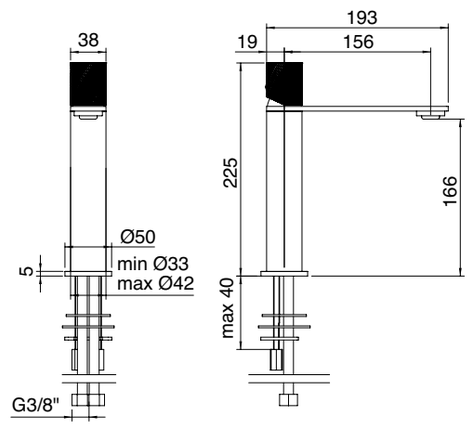

IS	IT 9A18 IS TZ ZZ	587,00
01	IT 9A18 01 TZ ZZ	745,00
03	IT 9A18 03 TZ ZZ	745,00
04	IT 9A18 04 TZ ZZ	745,00

Wastafelmengkraan 246
Washbasin mixer 246
Mitigeur lavabo 246
Bat. umywalkowa - mieszacz - 246

RWIT9A11ZZ04 ITRTAE130ZZ - 14° ITRTAT118ZZ 6 l/min

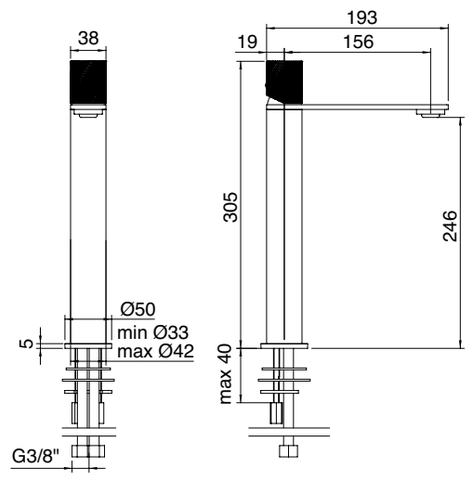

IS	RWIT 9AA5 IS 02	573,00
01	RWIT 9AA5 01 02	874,00
03	RWIT 9AA5 03 02	874,00
04	RWIT 9AA5 04 02	874,00

RWIT 51A5 ZZ 01 **148,00**
+ INBOUWDEEL - CONCEALED BODY
CORPS À ENCASTRER - EL. WEWNĘTRZNY

UNIVERSAL BOX ONLY 50mm P_194

Inbouw wastafelmengkraan 180
Concealed washbasin mixer 180
Mitigeur lavabo à encastrer 180
Bat. umywalkowa - mieszacz - 180

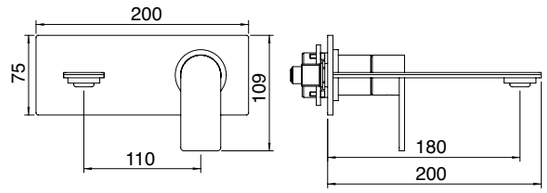

RWIT9AA5ZZ07 | ITRTAE130ZZ - 14° | ITRTAT118ZZ | RWIT9AA5ZZ05 | RWIT9AA5__06 | 6 l/min | N° i46 | RWIT51A5ZZ50

IS	RWIT 9AA6 IS 02	583,00
01	RWIT 9AA6 01 02	895,00
03	RWIT 9AA6 03 02	895,00
04	RWIT 9AA6 04 02	895,00

RWIT 51A5 ZZ 01 **148,00**
+ INBOUWDEEL - CONCEALED BODY
CORPS À ENCASTRER - EL. WEWNĘTRZNY

UNIVERSAL BOX ONLY 50mm P_194

Inbouw wastafelmengkraan 230
Concealed washbasin mixer 230
Mitigeur lavabo à encastrer 230
Bat. umywalkowa - mieszacz - 230

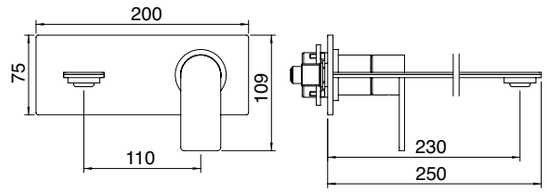

RWIT9AA5ZZ07 | ITRTAE130ZZ - 14° | ITRTAT118ZZ | RWIT9AA5ZZ05 | RWIT9AA5__06 | 6 l/min | N° i46 | RWIT51A5ZZ50

IS	RWIT 9AA5 IS 21	583,00
01	RWIT 9AA5 01 21	885,00
03	RWIT 9AA5 03 21	885,00
04	RWIT 9AA5 04 21	885,00

RWIT 51A5 ZZ 01 **148,00**
+ INBOUWDEEL - CONCEALED BODY
CORPS À ENCASTRER - EL. WEWNĘTRZNY

UNIVERSAL BOX ONLY 50mm P_194

Inbouw wastafelmengkraan 180
Concealed washbasin mixer 180
Mitigeur lavabo à encastrer 180
Bat. umywalkowa - mieszacz - 180

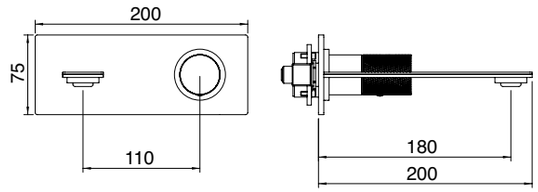

RWIT9AA5ZZ07 | ITRTAE130ZZ - 14° | ITRTAT118ZZ | RWIT9AA5ZZ05 | RWIT9AA5__06 | 6 l/min | N° i46 | RWIT51A5ZZ50

IS	RWIT 9AA6 IS 21	594,00
01	RWIT 9AA6 01 21	906,00
03	RWIT 9AA6 03 21	906,00
04	RWIT 9AA6 04 21	906,00

RWIT 51A5 ZZ 01 **148,00**
+ INBOUWDEEL - CONCEALED BODY
CORPS À ENCASTRER - EL. WEWNĘTRZNY

UNIVERSAL BOX ONLY 50mm P_194

Inbouw wastafelmengkraan 230
Concealed washbasin mixer 230
Mitigeur lavabo à encastrer 230
Bat. umywalkowa - mieszacz - 230

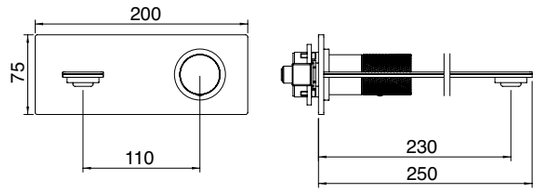

RWIT9AA5ZZ07 | ITRTAE130ZZ - 14° | ITRTAT118ZZ | RWIT9AA5ZZ05 | RWIT9AA5__06 | 6 l/min | N° i46 | RWIT51A5ZZ50

IS	IT 9A22 IS TS ZZ	431,00
01	IT 9A22 01 TS ZZ	560,00
03	IT 9A22 03 TS ZZ	560,00
04	IT 9A22 04 TS ZZ	560,00

Bidet mengkraan
Bidet mixer
Mitigeur bidet
Bat. bidetowa - mieszacz

RWIT9A11ZZ04 ITRTAE111ZZ - 15° ITRTAT105ZZ 5 l/min

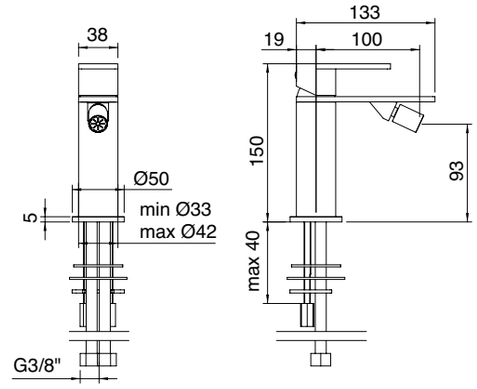

IS	IT 9A22 IS TZ ZZ	441,00
01	IT 9A22 01 TZ ZZ	571,00
03	IT 9A22 03 TZ ZZ	571,00
04	IT 9A22 04 TZ ZZ	571,00

Bidet mengkraan
Bidet mixer
Mitigeur bidet
Bat. bidetowa - mieszacz

RWIT9A11ZZ04 ITRTAE111ZZ - 15° ITRTAT105ZZ 5 l/min

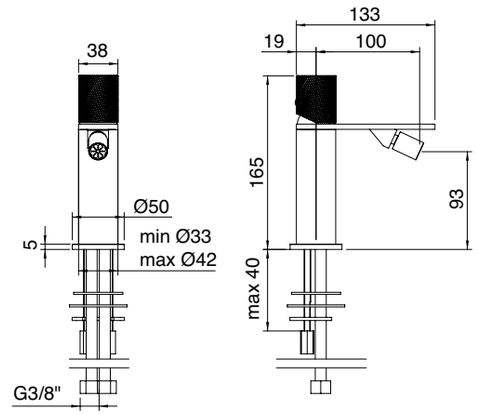

IS	IT RTSA 117 IS	42,00
01	IT RTSA 117 01	82,00
03	IT RTSA 117 03	82,00
04	IT RTSA 117 04	82,00

Clickwaste universeel
Universal up/down pop-up waste
Bonde up-down universelle
Uniwersalny odpływ z przelewem - korek click-clack

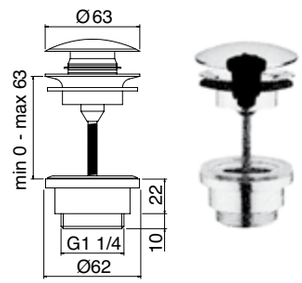

IS	IT RTSF 116 IS	104,00
01	IT RTSF 116 01	231,00
03	IT RTSF 116 03	231,00
04	IT RTSF 116 04	231,00

Design sifon
Drain-trap
Siphon
Syfon umywalkowy

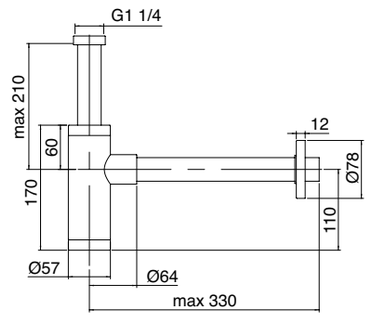

IS	IT 0401 IS ZZ ZZ	168,00
01	IT 0401 01 ZZ ZZ	220,00
03	IT 0401 03 ZZ ZZ	220,00
04	IT 0401 04 ZZ ZZ	220,00

Stopkraan met filter
Stop valve with filter
Robinet d'arrêt avec filtre
Zawór kątowy z filtrem

ITRTVT124NI 1/2 M

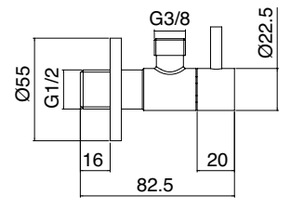

IS	RWIT 9AD7 IS 03	1.259,00
01	RWIT 9AD7 01 03	1.994,00
03	RWIT 9AD7 03 03	1.994,00
04	RWIT 9AD7 04 03	1.994,00

RWIT 51D7 ZZ 12 324,00
+ INBOUWDEEL - CONCEALED BODY
CORPS À ENCASTRER - EL. WEWNĘTRZNY
UNIVERSAL BOX ONLY 50mm P_195

Inbouw bad/douche mengkraan
Concealed bath/shower mixer
Mitigeur bain/douche à encastrer
Bat. wannowa - 2 x mieszacz

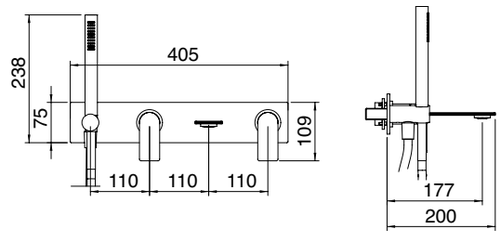

RWIT9AA5ZZ07 | ITRTAE126ZZ | ITRTAT111ZZ | FLEX 1,5 M PVC | INOX | RWIT9AA5ZZ05 x1 | RWIT9AA5_06 x2 | N°i51 | RWIT51D7ZZ50 | 18 l/min | 8 l/min

IS	RWIT 9AD7 IS 21	1.280,00
01	RWIT 9AD7 01 21	2.015,00
03	RWIT 9AD7 03 21	2.015,00
04	RWIT 9AD7 04 21	2.015,00

RWIT 51D7 ZZ 12 324,00
+ INBOUWDEEL - CONCEALED BODY
CORPS À ENCASTRER - EL. WEWNĘTRZNY
UNIVERSAL BOX ONLY 50mm P_195

Inbouw bad/douche mengkraan
Concealed bath/shower mixer
Mitigeur bain/douche à encastrer
Bat. wannowa - 2 x mieszacz

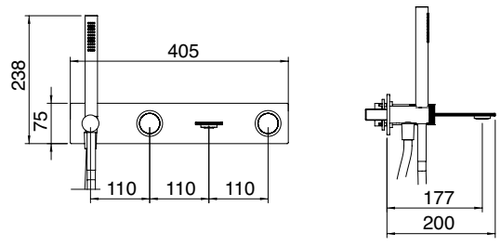

RWIT9AA5ZZ07 | ITRTAE126ZZ | ITRTAT111ZZ | FLEX 1,5 M PVC | INOX | RWIT9AA5ZZ05 x1 | RWIT9AA5_06 x2 | N°i51 | RWIT51D7ZZ50 | 18 l/min | 8 l/min

IS	RWIT 9AD9 IS 03	873,00
01	RWIT 9AD9 01 03	1.124,00
03	RWIT 9AD9 03 03	1.124,00
04	RWIT 9AD9 04 03	1.124,00

RWIT 51D9 ZZ 01 311,00
+ INBOUWDEEL - CONCEALED BODY
CORPS À ENCASTRER - EL. WEWNĘTRZNY
UNIVERSAL BOX ONLY 50mm P_195

Inbouw bad/douche mengkraan
Concealed bath/shower mixer
Mitigeur bain/douche à encastrer
Bat. natryskowa, zestaw - 2 x mieszacz

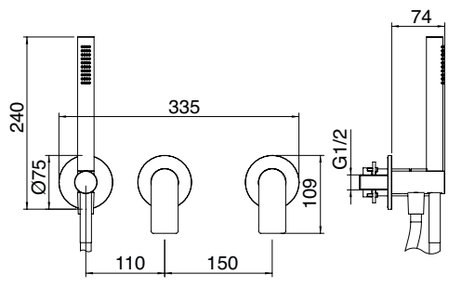

RWIT9AA5ZZ07 | FLEX 1,5 M PVC | INOX | RWIT9AA2_50 x2 | N°i53 | RWIT51D9ZZ50 | MAX 24 l/min | 8 l/min

IS	RWIT 9AD9 IS 21	893,00
01	RWIT 9AD9 01 21	1.145,00
03	RWIT 9AD9 03 21	1.145,00
04	RWIT 9AD9 04 21	1.145,00

RWIT 51D9 ZZ 01 311,00
+ INBOUWDEEL - CONCEALED BODY
CORPS À ENCASTRER - EL. WEWNĘTRZNY
UNIVERSAL BOX ONLY 50mm P_195

Inbouw bad/douche mengkraan
Concealed bath/shower mixer
Mitigeur bain/douche à encastrer
Bat. natryskowa, zestaw - 2 x mieszacz

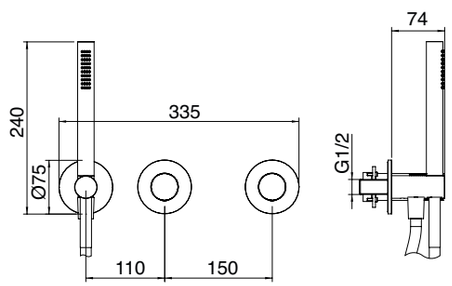

RWIT9AA5ZZ07 | FLEX 1,5 M PVC | INOX | RWIT9AA2_50 x2 | N°i53 | RWIT51D9ZZ50 | MAX 24 l/min | 8 l/min

IS	RWIT 9AD4 IS 01	546,00
01	RWIT 9AD4 01 01	769,00
03	RWIT 9AD4 03 01	769,00
04	RWIT 9AD4 04 01	769,00

RWIT 51A5 ZZ 01 **148,00**
+ INBOUWDEEL - CONCEALED BODY
CORPS À ENCASTRER - EL. WEWNĘTRZNY
UNIVERSAL BOX ONLY 50mm
P_194

Inbouw douche mengkraan met handdoucheset
Concealed shower mixer with hand-shower
Mitigeur douche à encastrer avec douchette
Bat. natryskowa, zestaw - 1 x mieszacz

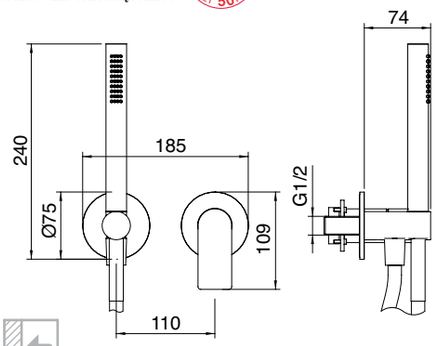

RWIT9AA5ZZ07 | 1,5 M PVC | INOX | RWIT9AA2__50 | 8 l/min | N° i46 | RWIT51A5ZZ50

IS	RWIT 9AD4 IS 02	611,00
01	RWIT 9AD4 01 02	787,00
03	RWIT 9AD4 03 02	787,00
04	RWIT 9AD4 04 02	787,00

RWIT 51A5 ZZ 01 **148,00**
+ INBOUWDEEL - CONCEALED BODY
CORPS À ENCASTRER - EL. WEWNĘTRZNY
UNIVERSAL BOX ONLY 50mm
P_194

Inbouw douche mengkraan met handdoucheset
Concealed shower mixer with hand-shower
Mitigeur douche à encastrer avec douchette
Bat. natryskowa, zestaw - 1 x mieszacz

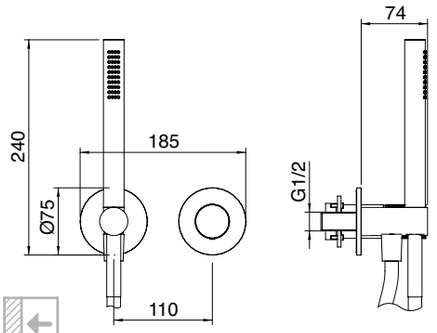

RWIT9AA5ZZ07 | 1,5 M PVC | INOX | RWIT9AA2__50 | 8 l/min | N° i46 | RWIT51A5ZZ50

IS	RWIT 9AC8 IS 01	279,00
01	RWIT 9AC8 01 01	368,00
03	RWIT 9AC8 03 01	368,00
04	RWIT 9AC8 04 01	368,00

RWIT 51A8 ZZ 03 **136,00**
+ INBOUWDEEL - CONCEALED BODY
CORPS À ENCASTRER - EL. WEWNĘTRZNY
UNIVERSAL BOX ONLY 50mm
P_194

Inbouw mengbediening/douchemengkraan
Concealed washbasin/shower mixer
Mitigeur lavabo/douche à encastrer
Bat. mieszacz 1 – drożny

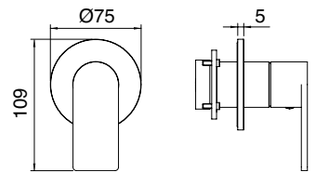

RWIT9AA5ZZ07 | RWIT9AA2__50 | 24 L/min | N° i43 | RWIT51A8ZZ50

IS	RWIT 9AC8 IS 02	289,00
01	RWIT 9AC8 01 02	378,00
03	RWIT 9AC8 03 02	378,00
04	RWIT 9AC8 04 02	378,00

RWIT 51A8 ZZ 03 **136,00**
+ INBOUWDEEL - CONCEALED BODY
CORPS À ENCASTRER - EL. WEWNĘTRZNY
UNIVERSAL BOX ONLY 50mm
P_194

Inbouw mengbediening/douchemengkraan
Concealed washbasin/shower mixer
Mitigeur lavabo/douche à encastrer
Bat. mieszacz 1 – drożny

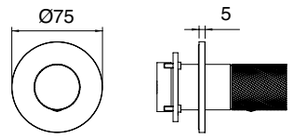

RWIT9AA5ZZ07 | RWIT9AA2__50 | 24 L/min | N° i43 | RWIT51A8ZZ50

IS RWIT 9AA2 IS 01 402,00

IS RWIT 9AE2 IS 01 402,00

RWIT 22A2 ZZ 01 252,00

+ INBOUWDEEL - CONCEALED BODY
CORPS À ENCASTRER - EL. WEWNĘTRZNY

UNIVERSAL BOX ONLY 55mm P_194

Inbouw douchemengkraan met 2-weg omstel
Concealed mixer with 2 ways diverter
Mitigeur à encastrer avec inverseur à 2 sorties
Bat. natryskowa 2 - drożna - mieszacz

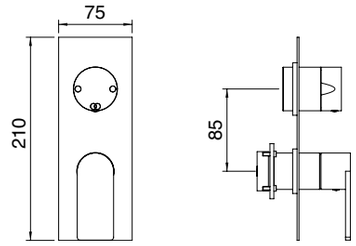

RWIT9AA5ZZ07 | ITRTVT211ZZ | RWIT9AA2__50 | RWIT22A2__06 | 18 L/min | 2 IN - 2 OUT | N° 11 | RWIT8A72ZZ50

IS RWIT 9AA2 IS 02 412,00

IS RWIT 9AE2 IS 02 412,00

RWIT 22A2 ZZ 01 252,00

+ INBOUWDEEL - CONCEALED BODY
CORPS À ENCASTRER - EL. WEWNĘTRZNY

UNIVERSAL BOX ONLY 55mm P_194

Inbouw douchemengkraan met 2-weg omstel
Concealed mixer with 2 ways diverter
Mitigeur à encastrer avec inverseur à 2 sorties
Bat. natryskowa 2 - drożna - mieszacz

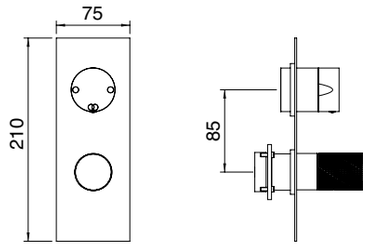

RWIT9AA5ZZ07 | ITRTVT211ZZ | RWIT9AA2__50 | RWIT22A2__06 | 18 L/min | 2 IN - 2 OUT | N° 11 | RWIT8A72ZZ50

IS RWIT 9AA3 IS 01 419,00

IS RWIT 9AE3 IS 01 419,00

RWIT 22A2 ZZ 01 252,00

+ INBOUWDEEL - CONCEALED BODY
CORPS À ENCASTRER - EL. WEWNĘTRZNY

UNIVERSAL BOX ONLY 55mm P_194

Inbouw douchemengkraan met 3-weg omstel
Concealed mixer with 3 ways diverter
Mitigeur à encastrer avec inverseur à 3 sorties
Bat. natryskowa 3 - drożna - mieszacz

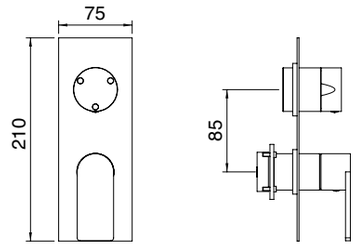

RWIT9AA5ZZ07 | ITRTVT212ZZ | RWIT9AA2__50 | RWIT22A2__06 | 18 L/min | 2 IN - 3 OUT | N° 11 | RWIT8A72ZZ50

IS RWIT 9AA3 IS 02 430,00

IS RWIT 9AE3 IS 02 430,00

RWIT 22A2 ZZ 01 252,00

+ INBOUWDEEL - CONCEALED BODY
CORPS À ENCASTRER - EL. WEWNĘTRZNY

UNIVERSAL BOX ONLY 55mm P_194

Inbouw douchemengkraan met 3-weg omstel
Concealed mixer with 3 ways diverter
Mitigeur à encastrer avec inverseur à 3 sorties
Bat. natryskowa 3 - drożna - mieszacz

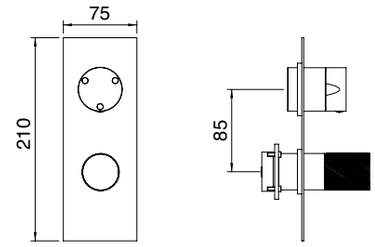

RWIT9AA5ZZ07 | ITRTVT212ZZ | RWIT9AA2__50 | RWIT22A2__06 | 18 L/min | 2 IN - 3 OUT | N° 11 | RWIT8A72ZZ50

IS	RWIT 9AC2 IS 01	419,00
01	RWIT 9AC2 01 01	570,00
03	RWIT 9AC2 03 01	570,00
04	RWIT 9AC2 04 01	570,00
IS	RWIT 9AF2 IS 01	419,00
01	RWIT 9AF2 01 01	570,00
03	RWIT 9AF2 03 01	570,00
04	RWIT 9AF2 04 01	570,00

RWIT 22A2 ZZ 01 **252,00**
+ INBOUWDEEL - CONCEALED BODY
CORPS À ENCASTRER - EL. WEWNĘTRZNY
UNIVERSAL BOX ONLY 55mm
P_194

Inbouw douchemengkraan met 2-weg omstel
Concealed mixer with 2 ways diverter
Mitigeur à encastrer avec inverseur à 2 sorties
Bat. natryskowa 2 - drożna - mieszacz

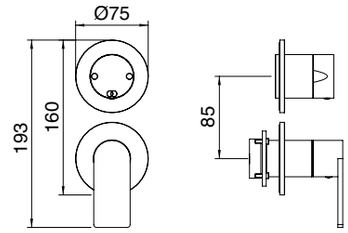

RWIT9AA5ZZ07 | ITRTVT211ZZ | RWIT9AA2__50 | RWIT22A2__06 | 18 L/min | 2 IN - 2 OUT | N° 11 | RWIT8A72ZZ50

IS	RWIT 9AC2 IS 03	430,00
01	RWIT 9AC2 01 03	510,00
03	RWIT 9AC2 03 03	510,00
04	RWIT 9AC2 04 03	510,00
IS	RWIT 9AF2 IS 03	430,00
01	RWIT 9AF2 01 03	510,00
03	RWIT 9AF2 03 03	510,00
04	RWIT 9AF2 04 03	510,00

RWIT 22A2 ZZ 01 **252,00**
+ INBOUWDEEL - CONCEALED BODY
CORPS À ENCASTRER - EL. WEWNĘTRZNY
UNIVERSAL BOX ONLY 55mm
P_194

Inbouw douchemengkraan met 2-weg omstel
Concealed mixer with 2 ways diverter
Mitigeur à encastrer avec inverseur à 2 sorties
Bat. natryskowa 2 - drożna - mieszacz

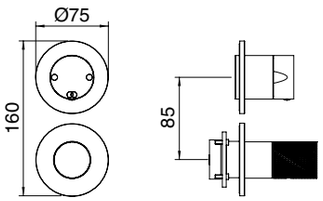

RWIT9AA5ZZ07 | ITRTVT211ZZ | RWIT9AA2__50 | RWIT22A2__06 | 18 L/min | 2 IN - 2 OUT | N° 11 | RWIT8A72ZZ50

IS	RWIT 9AC3 IS 01	440,00
01	RWIT 9AC3 01 01	598,00
03	RWIT 9AC3 03 01	598,00
04	RWIT 9AC3 04 01	598,00
IS	RWIT 9AF3 IS 01	440,00
01	RWIT 9AF3 01 01	598,00
03	RWIT 9AF3 03 01	598,00
04	RWIT 9AF3 04 01	598,00

RWIT 22A2 ZZ 01 **252,00**
+ INBOUWDEEL - CONCEALED BODY
CORPS À ENCASTRER - EL. WEWNĘTRZNY
UNIVERSAL BOX ONLY 55mm
P_194

Inbouw douchemengkraan met 3-weg omstel
Concealed mixer with 3 ways diverter
Mitigeur à encastrer avec inverseur à 3 sorties
Bat. natryskowa 3 - drożna - mieszacz

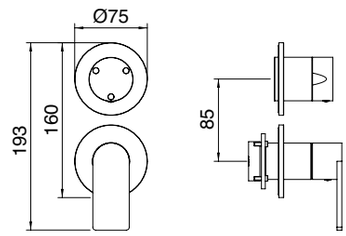

RWIT9AA5ZZ07 | ITRTVT212ZZ | RWIT9AA2__50 | RWIT22A2__06 | 18 L/min | 2 IN - 3 OUT | N° 11 | RWIT8A72ZZ50

IS	RWIT 9AC3 IS 03	451,00
01	RWIT 9AC3 01 03	613,00
03	RWIT 9AC3 03 03	613,00
04	RWIT 9AC3 04 03	613,00
IS	RWIT 9AF3 IS 03	451,00
01	RWIT 9AF3 01 03	613,00
03	RWIT 9AF3 03 03	613,00
04	RWIT 9AF3 04 03	613,00

RWIT 22A2 ZZ 01 **252,00**
+ INBOUWDEEL - CONCEALED BODY
CORPS À ENCASTRER - EL. WEWNĘTRZNY
UNIVERSAL BOX ONLY 55mm
P_194

Inbouw douchemengkraan met 3-weg omstel
Concealed mixer with 3 ways diverter
Mitigeur à encastrer avec inverseur à 3 sorties
Bat. natryskowa 3 - drożna - mieszacz

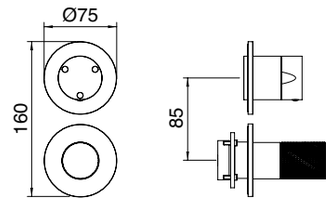

RWIT9AA5ZZ07 | ITRTVT212ZZ | RWIT9AA2__50 | RWIT22A2__06 | 18 L/min | 2 IN - 3 OUT | N° 11 | RWIT8A72ZZ50

IS	RWIT 8A46 IS 03	307,00
01	RWIT 8A46 01 03	444,00
03	RWIT 8A46 03 03	444,00
04	RWIT 8A46 04 03	444,00

RWIT 8A46 ZZ 20 **328,00**
+ INBOUWDEEL - CONCEALED BODY
CORPS À ENCASTRER - EL. WEWNĘTRZNY

UNIVERSAL BOX ONLY 55mm

P_194

Inbouw thermostaat met 2 weg omstel
Concealed thermostatic with 2 ways diverter
Thermostatique à encastrer avec inverseur à 2 sorties
Bat. natryskowa 2 - drożna - termostat

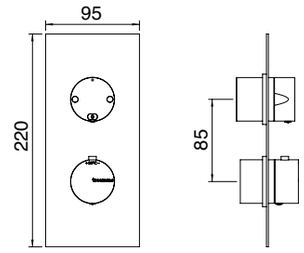

ITRTMT208ZZ | ITRTVT189ZZ | RWIT8A46__21 | RWIT22A2__06 | 21 L/min | 2 IN - 2 OUT | N° 12 | N° 13 | RWIT8A72ZZ50

IS	RWIT 8A72 IS 03	327,00
01	RWIT 8A72 01 03	464,00
03	RWIT 8A72 03 03	464,00
04	RWIT 8A72 04 03	464,00

RWIT 8A46 ZZ 20 **328,00**
+ INBOUWDEEL - CONCEALED BODY
CORPS À ENCASTRER - EL. WEWNĘTRZNY

UNIVERSAL BOX ONLY 55mm

P_194

Inbouw thermostaat met 3 weg omstel
Concealed thermostatic with 3 ways diverter
Thermostatique à encastrer avec inverseur à 3 sorties
Bat. natryskowa 3 - drożna - termostat

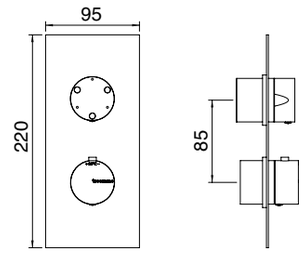

ITRTMT208ZZ | ITRTVT190ZZ | RWIT8A46__21 | RWIT22A2__06 | 21 L/min | 2 IN - 3 OUT | N° 12 | N° 13 | RWIT8A72ZZ50

IS	RWIT 2587 IS 35	272,00

RWIT 7287 ZZ 30 **487,00**
+ INBOUWDEEL - CONCEALED BODY
CORPS À ENCASTRER - EL. WEWNĘTRZNY

1-weg inbouw thermostaat
1 way concealed thermostatic
Thermostatique à encastrer avec 1 sortie
Bat. natryskowa 1 - drożna, termostat

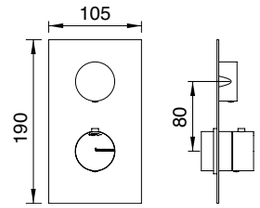

ITRTVT175ZZ | ITRTVT176ZZ | RWIT7287__80 | RWIT7287ZZ81 | 34 L/min | 2 IN - 1 OUT | N° i15 | N° 13 | P_201

IS	RWIT 2586 IS 35	357,00

RWIT 7286 ZZ 30 **721,00**
+ INBOUWDEEL - CONCEALED BODY
CORPS À ENCASTRER - EL. WEWNĘTRZNY

2-weg inbouw thermostaat
2 ways concealed thermostatic
Thermostatique à encastrer avec 2 sorties
Bat. natryskowa, 2 zawory, termostat

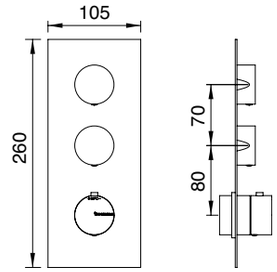

ITRTVT175ZZ | ITRTVT176ZZ | RWIT7287__80 | RWIT7287ZZ81 x2 | 34 L/min | 2 IN - 2 OUT | N° i15 | N° 13 | P_201

IS RWIT 2594 IS 03 426,00

RWIT 7294 ZZ 30 907,00

+ INBOUWDEEL - CONCEALED BODY
CORPS À ENCASTRER - EL. WEWNĘTRZNY

3-weg inbouw thermostaat
3 ways concealed thermostatic
Thermostatique à encastrer avec 3 sorties
Bat. natryskowa, 3 zawory, termostat

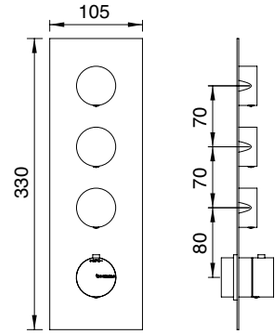

ITRTVT175ZZ ITRTVT176ZZ RWIT7287__80 RWIT7287ZZ81 x3 34 L/min

2 IN - 3 OUT N° i15 N° 13 P_201

IS RWIT 2597 IS 31 504,00

RWIT 7297 ZZ 30 1.092,00

+ INBOUWDEEL - CONCEALED BODY
CORPS À ENCASTRER - EL. WEWNĘTRZNY

4-weg inbouw thermostaat
4 ways concealed thermostatic
Thermostatique à encastrer avec 4 sorties
Bat. natryskowa, 4 zawory, termostat

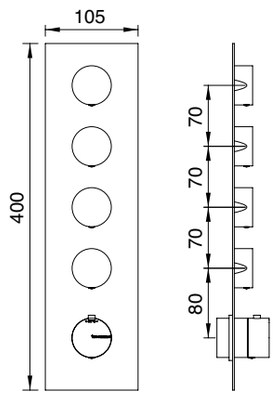

ITRTVT179ZZ ITRTVT176ZZ RWIT7287__80 RWIT7287ZZ81 x4 47 L/min

2 IN - 4 OUT N° i15 N° 13 P_202

IS RWIT 2598 IS 35 578,00

RWIT 7298 ZZ 30 1.279,00

+ INBOUWDEEL - CONCEALED BODY
CORPS À ENCASTRER - EL. WEWNĘTRZNY

5-weg inbouw thermostaat
5 ways concealed thermostatic
Thermostatique à encastrer avec 5 sorties
Bat. natryskowa, 5 zaworów, termostat

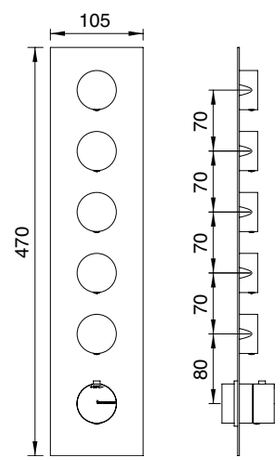

ITRTVT179ZZ ITRTVT176ZZ RWIT7287__80 RWIT7287ZZ81 x5 48 L/min

2 IN - 5 OUT N° i15 N° 13 P_202

IS	RWIT 2564 IS 35	625,00

RWIT 7264 ZZ 30 **1.464,00**

+ INBOUWDEEL - CONCEALED BODY
CORPS À ENCASTRER - EL. WEWNĘTRZNY

6-weg inbouw thermostaat
6 ways concealed thermostatic
Thermostatique à encastrer avec 6 sorties
Bat. natryskowa, 6 zaworów, termostat

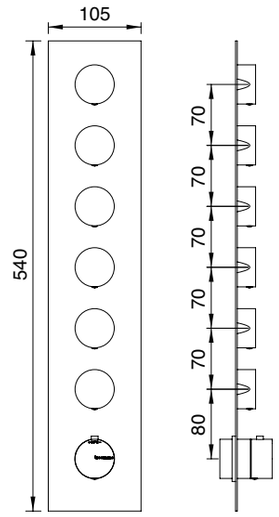

ITRTVT179ZZ | ITRTVT176ZZ | RWIT7287__80 | RWIT7287ZZ81 x6 | 50 L/min

2 IN - 6 OUT | N° i15 | N° 13 | P_202

IS	RWIT 2574 IS 01	368,00
01	RWIT 2574 01 01	578,00
03	RWIT 2574 03 01	578,00
04	RWIT 2574 04 01	578,00

RWIT 7274 ZZ 40 **809,00**

+ INBOUWDEEL - CONCEALED BODY
CORPS À ENCASTRER - EL. WEWNĘTRZNY

2-weg inbouw thermostaat
2 ways concealed thermostatic
Thermostatique à encastrer avec 2 sorties
Bat. natryskowa, 2 zawory, termostat

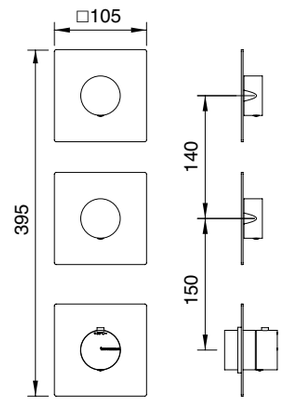

ITRTVT175ZZ | ITRTVT176ZZ | RWIT7287__80 | RWIT7287ZZ81 x2 | 34 L/min

2 IN - 2 OUT | N° i15 | N° 13 | P_202

IS	RWIT 2575 IS 01	441,00
01	RWIT 2575 01 01	725,00
03	RWIT 2575 03 01	725,00
04	RWIT 2575 04 01	725,00

RWIT 7275 ZZ 40 **984,00**

+ INBOUWDEEL - CONCEALED BODY
CORPS À ENCASTRER - EL. WEWNĘTRZNY

3-weg inbouw thermostaat
3 ways concealed thermostatic
Thermostatique à encastrer avec 3 sorties
Bat. natryskowa, 3 zawory, termostat

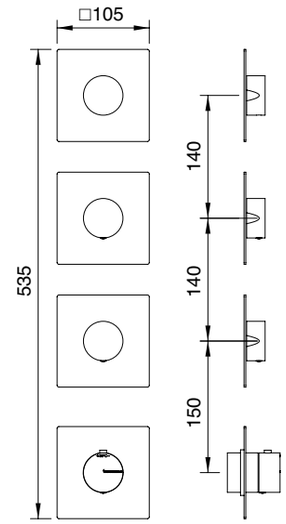

ITRTVT175ZZ | ITRTVT176ZZ | RWIT7287__80 | RWIT7287ZZ81 x3 | 34 L/min

2 IN - 3 OUT | N° i15 | N° 13 | P_203

IS	RWIT 7286 IS 85	144,00
01	RWIT 7286 01 85	202,00
03	RWIT 7286 03 85	202,00
04	RWIT 7286 04 85	202,00

RWIT 7286 ZZ 70 **327,00**
+ INBOUWDEEL - CONCEALED BODY
CORPS À ENCASTRER - EL. WEWNĘTRZNY

Inbouw thermostaat
Concealed thermostatic
Thermostatique à encastrer
Termostat

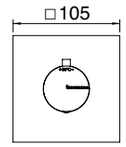

ITRTVT175ZZ | RWIT7287__80 | 34 l/min | 2 IN - 1 OUT | N° 13 | P_201

IS	RWIT 72B6 IS 05	122,00
01	RWIT 72B6 01 05	172,00
03	RWIT 72B6 03 05	172,00
04	RWIT 72B6 04 05	172,00

RWIT 72B6 ZZ 01 **290,00**
+ INBOUWDEEL - CONCEALED BODY
CORPS À ENCASTRER - EL. WEWNĘTRZNY

1/2” inbouw stopkraan
1/2” concealed stop valve
Robinet d’arrêt 1/2”
Zawór 1/2”

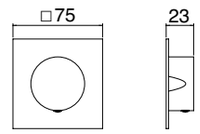

ITRTVT176ZZ | RWIT7287ZZ81 | 34 l/min | 1 IN - 1 OUT | P_200

IS	RWIT 75D5 IS 15	189,00
01	RWIT 75D5 01 15	263,00
03	RWIT 75D5 03 15	263,00
04	RWIT 75D5 04 15	263,00

RWIT 7AD5 ZZ 01 **200,00**
+ INBOUWDEEL - CONCEALED BODY
CORPS À ENCASTRER - EL. WEWNĘTRZNY
UNIVERSAL BOX ONLY 60mm P_195

2 weg inbouw omstel
2 ways concealed diverter
Inverseur à encastrer à 2 sorties
Przełącznik 2 - drożny

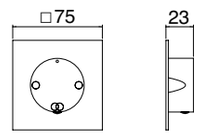

ITRTVT189ZZ | RWIT7287ZZ81 | 24 l/min | N° 15

IS	RWIT 75D6 IS 15	209,00
01	RWIT 75D6 01 15	294,00
03	RWIT 75D6 03 15	294,00
04	RWIT 75D6 04 15	294,00

RWIT 7AD5 ZZ 01 **200,00**
+ INBOUWDEEL - CONCEALED BODY
CORPS À ENCASTRER - EL. WEWNĘTRZNY
UNIVERSAL BOX ONLY 60mm P_195

3 weg inbouw omstel
3 ways concealed diverter
Inverseur à encastrer à 3 sorties
Przełącznik 3 - drożny

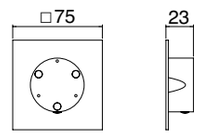

ITRTVT190ZZ | RWIT7287ZZ81 | 24 l/min | N° 15

IS	IT 6599 IS ZZ VS	446,00
01	IT 6599 01 ZZ VS	765,00
03	IT 6599 03 ZZ VS	765,00
04	IT 6599 04 ZZ VS	765,00

Antikalk wandhoofddouche
Anti-limescale shower-head
Douche de tête anticalcaire avec bras mural
Deszczownica kpl. ramię ze ściany

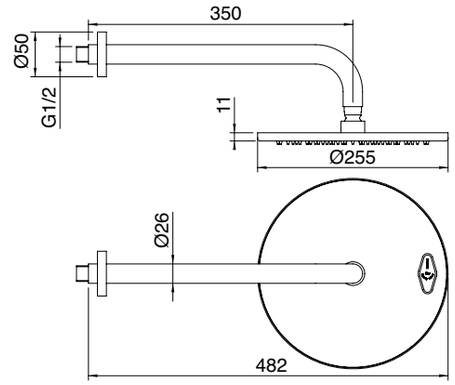

METAL 250 mm
9 l/min

IS	IT 6598 IS ZZ VS	368,00
01	IT 6598 01 ZZ VS	713,00
03	IT 6598 03 ZZ VS	713,00
04	IT 6598 04 ZZ VS	713,00

Antikalk plafondhoofddouche
Ceiling anti-limescale shower-head
Douche de tête anticalcaire avec bras au plafond
Deszczownica kpl. ramię z sufitu

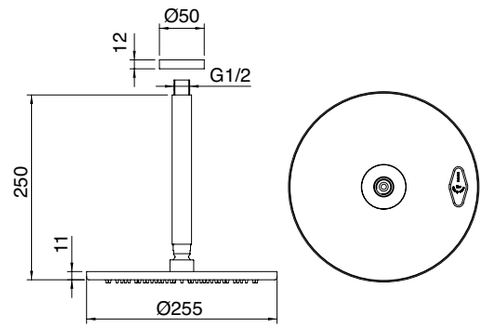

METAL 250 mm
9 l/min

IS RWIT 2847 IS 42 1.154,00

Wandhoofddouche met waterval 150
Shower-head with cascade 150
Douche avec cascade 150
Deszczownica ścienna z kaskadą kpl. 150

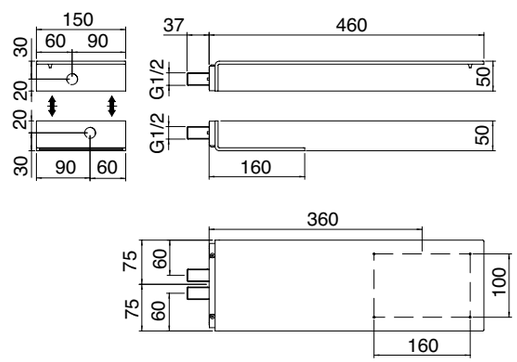

160x100
1/2 M x2
9 l/min
14 l/min
N° 7

IS RWIT 2847 IS 52 1.355,00

Wandhoofddouche met waterval 220
Shower-head with cascade 220
Douche avec cascade 220
Deszczownica ścienna z kaskadą kpl. 220

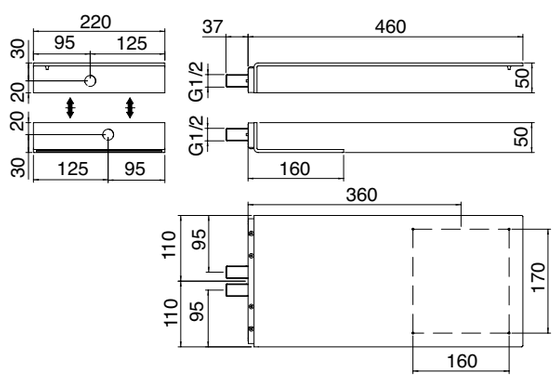

160x170
1/2 M x2
9 l/min
14 l/min
N° 7

IS RWIT 2847 IS 01 783,00

Wandhoofddouche 150
Shower-head 150
Douche 150
Deszczownica ścienna kpl. 150

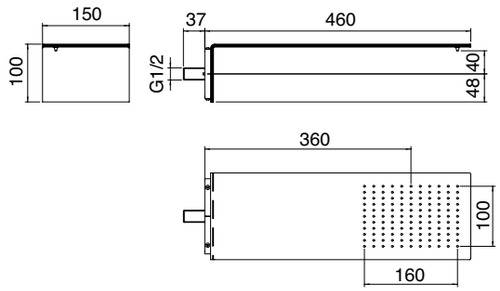

160x100 1/2 M 9 l/min N° i11

IS RWIT 2847 IS 02 882,00

Wandhoofddouche 220
Shower-head 220
Douche 220
Deszczownica ścienna kpl. 220

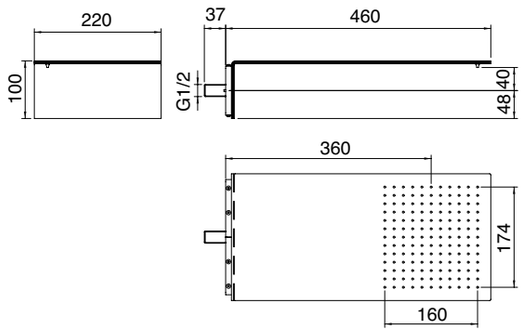

160x170 1/2 M 9 l/min N° i11

IS RWIT 2847 IS 21 515,00

Waterval 150
Cascade 150
Cascade 150
Kaskada ścienna 150

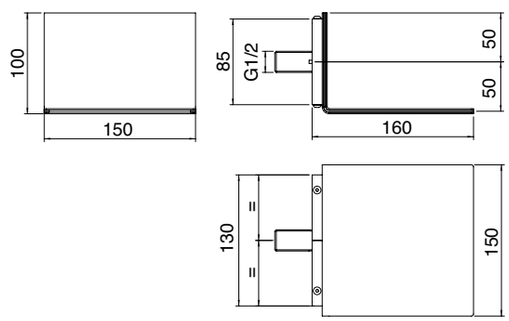

1/2 M 14 l/min N° i11

IS RWIT 2847 IS 22 578,00

Waterval 220
Cascade 220
Cascade 220
Kaskada ścienna 220

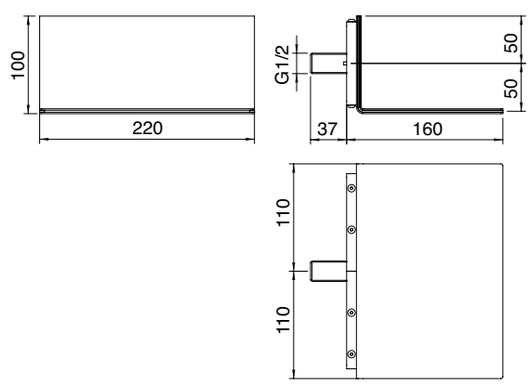

1/2 M 14 l/min N° i11

IS	IT RTBR 255 IS	147,00

Douchejets
Nozzle
Buse
Dysza ścienna

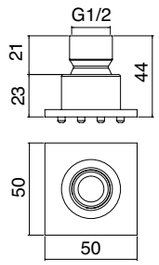

1/2 F 4 l/min

IS	RWIT 2847 IS 71	319,00
01	RWIT 2847 01 71	425,00
03	RWIT 2847 03 71	425,00
04	RWIT 2847 04 71	425,00

Set handdouchehouder-wandaansluitbocht, slang en handdouche
Hook, flexible and hand shower kit
Kit support, flexible et douchette
Zestaw natrysk. punktowy kpl. z przyłączem

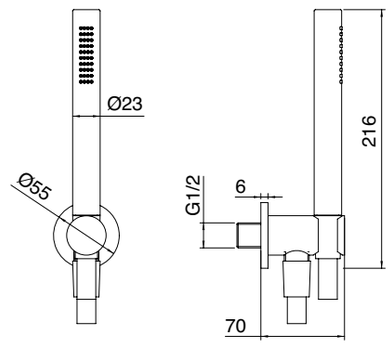

FLEX 1,5 M PVC INOX 1/2 M 1/2 M 8 l/min

IS	RWIT 1347 IS 04	520,00
01	RWIT 1347 01 04	823,00
03	RWIT 1347 03 04	823,00
04	RWIT 1347 04 04	823,00

Glijstangset zonder wandaansluitbocht
Sliding-bar kit without wall hose outlet
Barre coulissante sans coude mural
Drążek natryskowy kpl. - wąż, główka prysznicowa

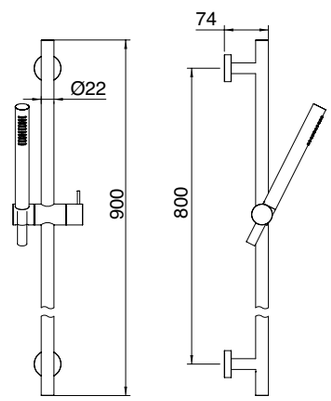

FLEX 1,5 M PVC INOX 8 l/min

IS	IT RTGA 142 IS	160,00
01	IT RTGA 142 01	223,00
03	IT RTGA 142 03	223,00
04	IT RTGA 142 04	223,00

Wandaansluitbocht
Wall hose outlet
Coude mural
Przyłącze ścienne węża

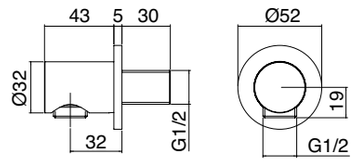

1/2 M 1/2 M

IS	RWIT 6565 IS 15	544,00
01	RWIT 6565 01 15	783,00
03	RWIT 6565 03 15	783,00
04	RWIT 6565 04 15	783,00

WC handdouche set
WC hand shower set
Douchette pour WC
Zestaw WC - główka ON/OFF

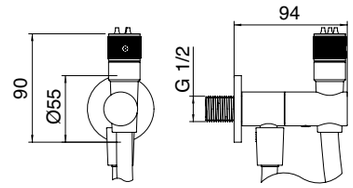

INSTRUCTION FOR USE

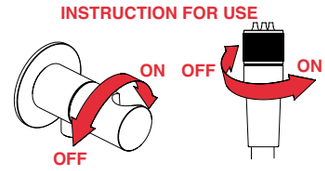

FLEX 1 M PVC | METAL | 4 l/min | 1/2 M

IS	RWIT 9AD4 IS 03	491,00
01	RWIT 9AD4 01 03	659,00
03	RWIT 9AD4 03 03	659,00
04	RWIT 9AD4 04 03	659,00

Inbouwmengkraan met wc handdouche
Concealed mixer with wc hand shower
Mitigeur à encastrer avec douchette WC
Bat. do WC mieszacz - bidetka

RWIT 51A5 ZZ 01 148,00
+ INBOUWDEEL - CONCEALED BODY
CORPS À ENCASTRER - EL. WEWNĘTRZNY
UNIVERSAL BOX ONLY 50mm
P_194

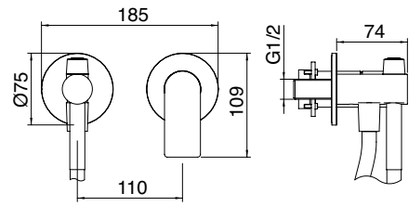

RWIT9AA5ZZ07 | RWIT9AA2__50 | ITRTAE186ZZ | ITRTAT120ZZ | FLEX 1 M PVC | INOX | 7 l/min | QR N° i46 | RWIT51A5ZZ50

IS	RWIT 9AD4 IS 04	502,00
01	RWIT 9AD4 01 04	670,00
03	RWIT 9AD4 03 04	670,00
04	RWIT 9AD4 04 04	670,00

Inbouwmengkraan met wc handdouche
Concealed mixer with wc hand shower
Mitigeur à encastrer avec douchette WC
Bat. do WC mieszacz - bidetka

RWIT 51A5 ZZ 01 148,00
+ INBOUWDEEL - CONCEALED BODY
CORPS À ENCASTRER - EL. WEWNĘTRZNY
UNIVERSAL BOX ONLY 50mm
P_194

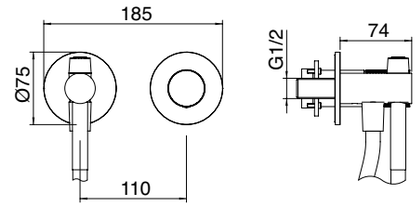

RWIT9AA5ZZ07 | RWIT9AA2__50 | ITRTAE186ZZ | ITRTAT120ZZ | FLEX 1 M PVC | INOX | 7 l/min | QR N° i46 | RWIT51A5ZZ50

IS	IT 9A31 IS TS ZZ	725,00
01	IT 9A31 01 TS ZZ	1.008,00
03	IT 9A31 03 TS ZZ	1.008,00
04	IT 9A31 04 TS ZZ	1.008,00

Wastafelmengkraan
Sink mixer
Mitigeur évier
Bat. zlewozmywakowa - mieszacz

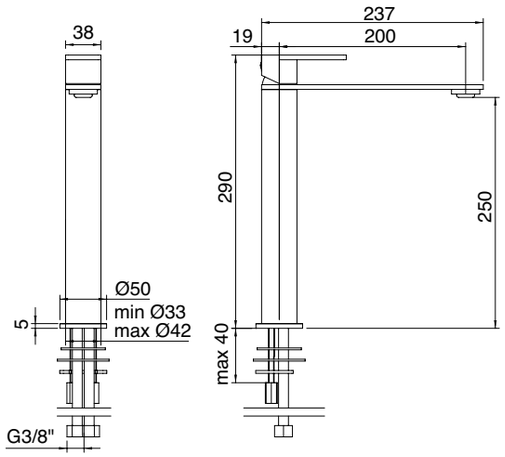

RWIT9A11ZZ04 ITRTAE130ZZ - 14° ITRTAT118ZZ 6 l/min 360°

IS	IT 9A31 IS TZ ZZ	735,00
01	IT 9A31 01 TZ ZZ	1.019,00
03	IT 9A31 03 TZ ZZ	1.019,00
04	IT 9A31 04 TZ ZZ	1.019,00

Wastafelmengkraan
Sink mixer
Mitigeur évier
Bat. zlewozmywakowa - mieszacz

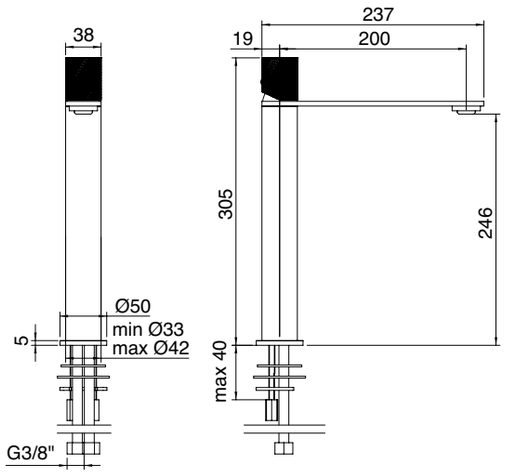

RWIT9A11ZZ04 ITRTAE130ZZ - 14° ITRTAT118ZZ 6 l/min 360°

WaterTube

Massimiliano Braconi

inox	IS
gun metal - PVD	01
bronze - PVD	03
yellow gold - PVD	04

IS	IT 4A11 IS WT ZZ	510,00
01	IT 4A11 01 WT ZZ	699,00
03	IT 4A11 03 WT ZZ	699,00
04	IT 4A11 04 WT ZZ	699,00

Wastafelmengkraan 136
Washbasin mixer 136
Mitigeur lavabo 136
Bat. umywalkowa - mieszacz - 136

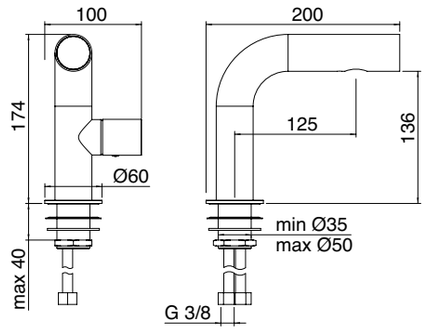

ITRTVT256ZZ ITRTAE185ZZ ITRTAT105ZZ 6 l/min

IS	IT 4A18 IS WT ZZ	680,00
01	IT 4A18 01 WT ZZ	777,00
03	IT 4A18 03 WT ZZ	777,00
04	IT 4A18 04 WT ZZ	777,00

Wastafelmengkraan 286
Washbasin mixer 286
Mitigeur lavabo 286
Bat. umywalkowa - mieszacz - 286

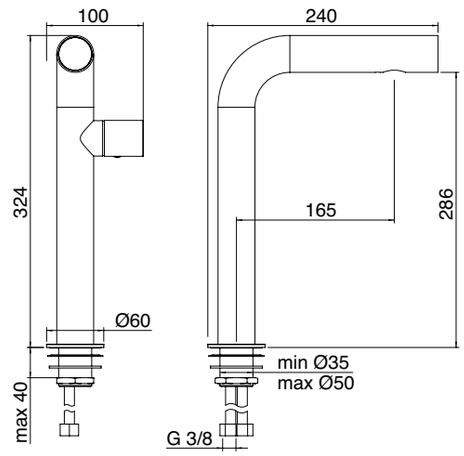

ITRTVT256ZZ ITRTAE185ZZ ITRTAT105ZZ 6 l/min

IS	RWIT 4AA5 IS 02	577,00
01	RWIT 4AA5 01 02	734,00
03	RWIT 4AA5 03 02	734,00
04	RWIT 4AA5 04 02	734,00

+ RWIT 51A5 ZZ 01 148,00
INBOUWDEEL - CONCEALED BODY
CORPS À ENCASTRER - EL. WEWNĘTRZNYL
UNIVERSAL BOX ONLY 50mm
P_194

Inbouw wastafelmengkraan 170
Concealed washbasin mixer 170
Mitigeur lavabo à encastrer 170
Bat. umywalkowa - mieszacz - 170

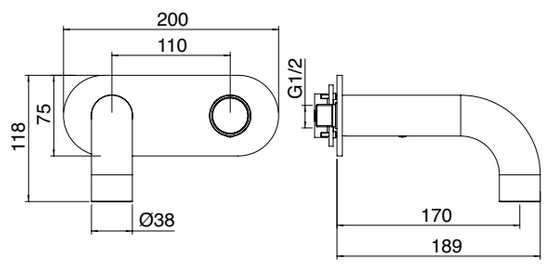

RWIT9AA5ZZ07 ITRTAE130ZZ - 14° ITRTAT118ZZ RWIT9AA2__50 6 l/min N° i46 RWIT51A5ZZ50

IS	RWIT 4AA6 IS 02	598,00
01	RWIT 4AA6 01 02	777,00
03	RWIT 4AA6 03 02	777,00
04	RWIT 4AA6 04 02	777,00

+ RWIT 51A5 ZZ 01 148,00
INBOUWDEEL - CONCEALED BODY
CORPS À ENCASTRER - EL. WEWNĘTRZNYL
UNIVERSAL BOX ONLY 50mm
P_194

Inbouw wastafelmengkraan 220
Concealed washbasin mixer 220
Mitigeur lavabo à encastrer 220
Bat. umywalkowa - mieszacz - 220

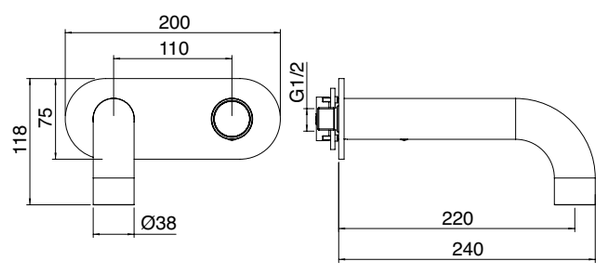

RWIT9AA5ZZ07 ITRTAE130ZZ - 14° ITRTAT118ZZ RWIT9AA2__50 6 l/min N° i46 RWIT51A5ZZ50

IS	RWIT 4AC5 IS 02	619,00
01	RWIT 4AC5 01 02	761,00
03	RWIT 4AC5 03 02	761,00
04	RWIT 4AC5 04 02	761,00

+ **RWIT 51A5 ZZ 01** **148,00**
INBOUWDEEL - CONCEALED BODY
CORPS À ENCASTRER - EL. WEWNĘTRZNYL
UNIVERSAL BOX ONLY 50mm
P_194

Inbouw wastafelmengkraan 170
Concealed washbasin mixer 170
Mitigeur lavabo à encastrer 170
Bat. umywalkowa - mieszacz - 170

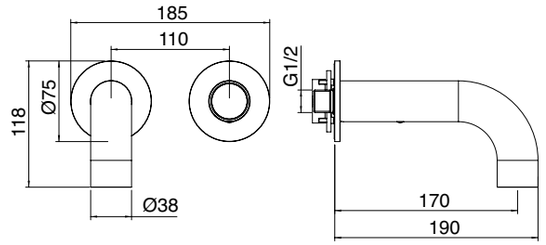

RWIT9AA5ZZ07 | ITRTAE130ZZ - 14° | ITRTAT118ZZ | RWIT9AA2__50 | 6 l/min | N° i46 | RWIT51A5ZZ50

IS	RWIT 4AC6 IS 02	643,00
01	RWIT 4AC6 01 02	810,00
03	RWIT 4AC6 03 02	810,00
04	RWIT 4AC6 04 02	810,00

+ **RWIT 51A5 ZZ 01** **148,00**
INBOUWDEEL - CONCEALED BODY
CORPS À ENCASTRER - EL. WEWNĘTRZNYL
UNIVERSAL BOX ONLY 50mm
P_194

Inbouw wastafelmengkraan 220
Concealed washbasin mixer 220
Mitigeur lavabo à encastrer 220
Bat. umywalkowa - mieszacz - 220

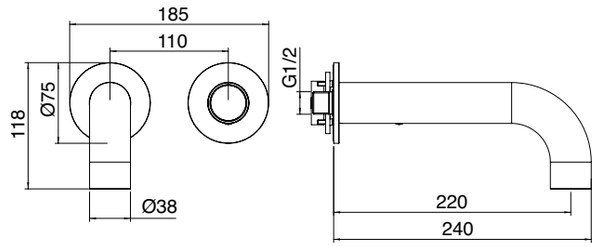

RWIT9AA5ZZ07 | ITRTAE130ZZ - 14° | ITRTAT118ZZ | RWIT9AA2__50 | 6 l/min | N° i46 | RWIT51A5ZZ50

IS	IT 4A63 IS ZZ ZZ	345,00
01	IT 4A63 01 ZZ ZZ	434,00
03	IT 4A63 03 ZZ ZZ	434,00
04	IT 4A63 04 ZZ ZZ	434,00

Wanduitloop 170
Wall-mtd spout 170
Bec mural 170
Wylewka umywalkowa 170

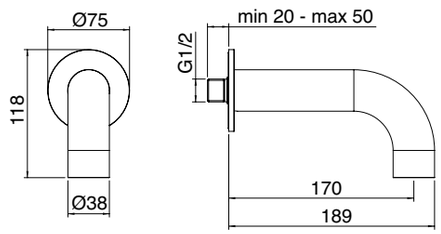

ITRTAE130ZZ - 14° | ITRTAT118ZZ | 6 l/min

IS	IT 4A61 IS ZZ ZZ	368,00
01	IT 4A61 01 ZZ ZZ	478,00
03	IT 4A61 03 ZZ ZZ	478,00
04	IT 4A61 04 ZZ ZZ	478,00

Wanduitloop 220
Wall-mtd spout 220
Bec mural 220
Wylewka umywalkowa 220

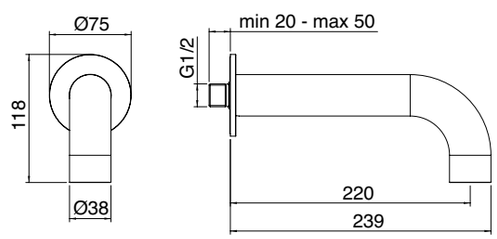

ITRTAE130ZZ - 14° | ITRTAT118ZZ | 6 l/min

IS	RWIT 4AC8 IS 01	241,00
01	RWIT 4AC8 01 01	310,00
03	RWIT 4AC8 03 01	310,00
04	RWIT 4AC8 04 01	310,00

RWIT 51A8 ZZ 03 **136,00**

+ INBOUWDEEL - CONCEALED BODY
CORPS À ENCASTRER - EL. WEWNĘTRZNYL

UNIVERSAL BOX ONLY 50mm

P_194

Inbouw mengbediening/douchemengkraan
Concealed washbasin/shower mixer
Mitigeur lavabo/douche à encastrer
Bat. mieszacz 1 – drożny

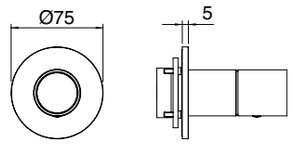

RWIT9AA5ZZ07 | RWIT9AA2__50 | 24 L/min | N° i43 | RWIT51A8ZZ50

IS	IT 4A22 IS WT ZZ	515,00
01	IT 4A22 01 WT ZZ	670,00
03	IT 4A22 03 WT ZZ	670,00
04	IT 4A22 04 WT ZZ	670,00

Bidet mengkraan
Bidet mixer
Mitigeur bidet
Bat. bidetowa - mieszacz

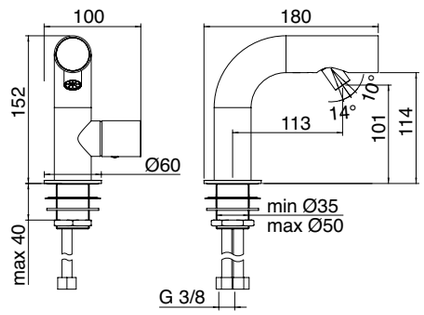

ITRTVT256ZZ | ITRTAE111ZZ | ITRTAT105ZZ | 6 l/min

IS	IT RTSA 117 IS	42,00
01	IT RTSA 117 01	82,00
03	IT RTSA 117 03	82,00
04	IT RTSA 117 04	82,00

Clickwaste universeel
Universal up/down pop-up waste
Bonde up-down universelle
Uniwersalny odpływ z przelewem - korek click-clack

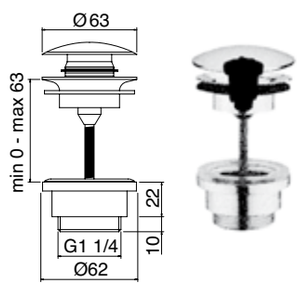

IS	IT RTSF 116 IS	104,00
01	IT RTSF 116 01	231,00
03	IT RTSF 116 03	231,00
04	IT RTSF 116 04	231,00

Design sifon
Drain-trap
Siphon
Syfon umywalkowy

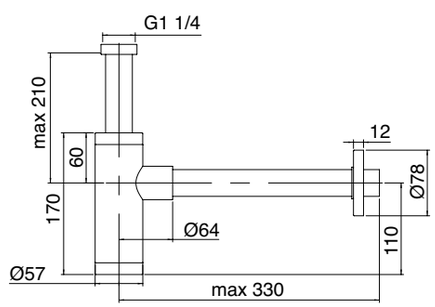

IS	IT 0401 IS ZZ ZZ	168,00
01	IT 0401 01 ZZ ZZ	220,00
03	IT 0401 03 ZZ ZZ	220,00
04	IT 0401 04 ZZ ZZ	220,00

Stopkraan met filter
Stop valve with filter
Robinet d'arrêt avec filtre
Zawór kątowy z filtrem

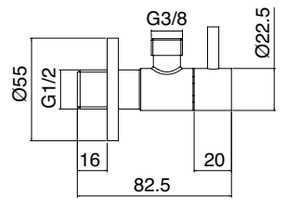

ITRTVT124NI | 1/2 M

IS	RWIT 4AD8 IS 04	1.124,00
01	RWIT 4AD8 01 04	1.382,00
03	RWIT 4AD8 03 04	1.382,00
04	RWIT 4AD8 04 04	1.382,00

RWIT 51D7 ZZ 12 **324,00**

+ INBOUWDEEL - CONCEALED BODY
CORPS À ENCASTRER - EL. WEWNĘTRZNYL

UNIVERSAL BOX ONLY 50mm P_195

Inbouw bad/douche mengkraan
Concealed bath/shower mixer
Mitigeur bain/douche à encastrer
Bat. wannowa - 2 x mieszacz

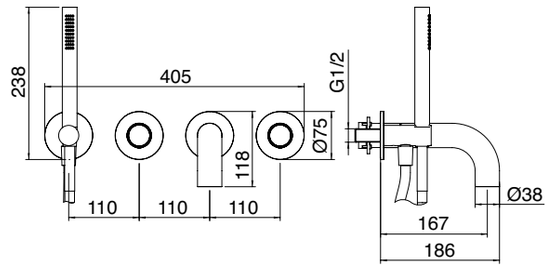

RWIT9AA5ZZ07 | ITRTAE126ZZ | ITRTAT111ZZ | 1,5 M PVC | INOX

RWIT9AA2_50 x2 | 18 l/min | 8 l/min | N° i51 | RWIT51D7ZZ50

IS	RWIT 4A03 IS 01	2.090,00
01	RWIT 4A03 01 01	3.444,00
03	RWIT 4A03 03 01	3.444,00
04	RWIT 4A03 04 01	3.444,00

RWIT 4A62 ZZ 01 **252,00**

+ INBOUWDEEL - CONCEALED BODY
CORPS À ENCASTRER - EL. WEWNĘTRZNY

Vrijstaande vloer badmengkraan
Floor standing bathub mixer
Mitigeur bain douche sur colonne au sol
Bat. wannowa z podłogi - 2 x mieszacz

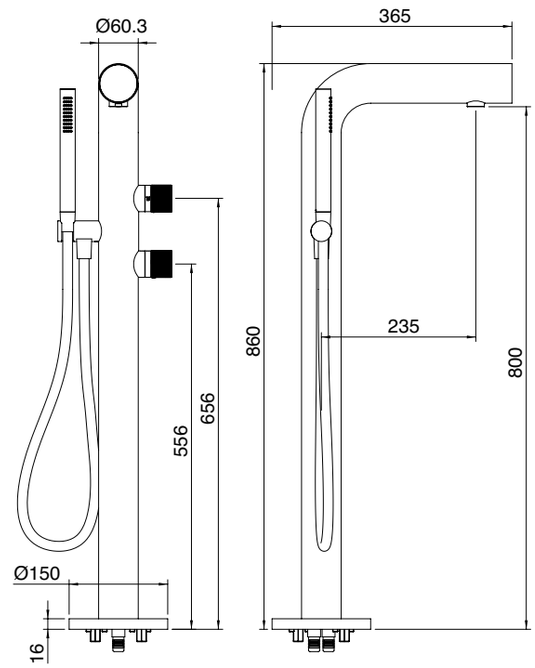

ITRTVT280ZZ | ITRTVT274ZZ | ITRTAE194__ | 1,5 M PVC | INOX | 20 l/min | 8 l/min | N° 69 | P_200

IS	RWIT 4AD9 IS 04	746,00
01	RWIT 4AD9 01 04	932,00
03	RWIT 4AD9 03 04	932,00
04	RWIT 4AD9 04 04	932,00

RWIT 51D9 ZZ 01 **311,00**

+ INBOUWDEEL - CONCEALED BODY
CORPS À ENCASTRER - EL. WEWNĘTRZNYL

UNIVERSAL BOX ONLY 50mm P_195

Inbouw bad/douche mengkraan
Concealed bath/shower mixer
Mitigeur bain/douche à encastrer
Bat. natryskowa, zestaw - 2 x mieszacz

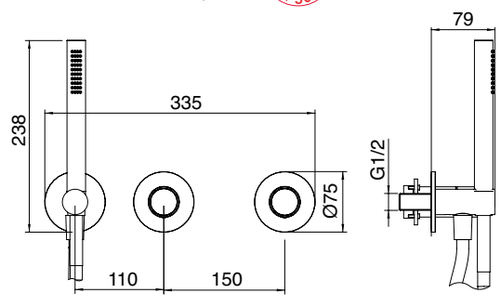

RWIT9AA5ZZ07 | 1,5 M PVC | INOX | RWIT9AA2_50 x2 | MAX 24 l/min | 8 l/min | N° i53 | RWIT51D9ZZ50

IS	RWIT 4AD4 IS 01	506,00
01	RWIT 4AD4 01 01	622,00
03	RWIT 4AD4 03 01	622,00
04	RWIT 4AD4 04 01	622,00

RWIT 51A5 ZZ 01 **148,00**

+ INBOUWDEEL - CONCEALED BODY
CORPS À ENCASTRER - EL. WEWNĘTRZNYL

UNIVERSAL BOX ONLY 50mm P_194

Inbouw douche mengkraan met handdoucheset
Concealed shower mixer with hand-shower
Mitigeur douche à encastrer avec douchette
Bat. natryskowa, zestaw - 1 x mieszacz

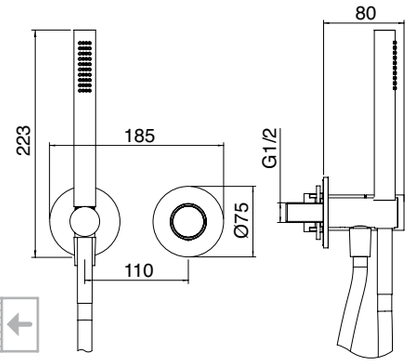

RWIT9AA5ZZ07 | FLEX 1,5 M PVC | INOX | RWIT9AA2__50 | 8 l/min | QR N° i46 | RWIT51A5ZZ50

IS	IT 4A63 IS ZZ HF	345,00
01	IT 4A63 01 ZZ HF	434,00
03	IT 4A63 03 ZZ HF	434,00
04	IT 4A63 04 ZZ HF	434,00

Wanduitloop voor bad 170
Wall-mtd. spout for bathtub 170
Bec mural pour baignoire 170
Wylewka wannowa 170

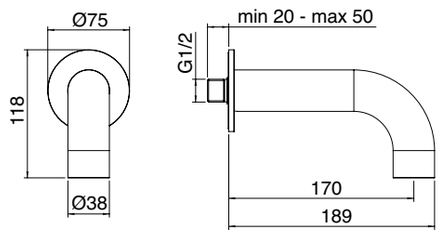

ITRTAE126ZZ | ITRTAT111ZZ | 30 L/min

IS	IT 4A61 IS ZZ HF	368,00
01	IT 4A61 01 ZZ HF	478,00
03	IT 4A61 03 ZZ HF	478,00
04	IT 4A61 04 ZZ HF	478,00

Wanduitloop voor bad 220
Wall-mtd. spout for bathtub 220
Bec mural pour baignoire 220
Wylewka wannowa 220

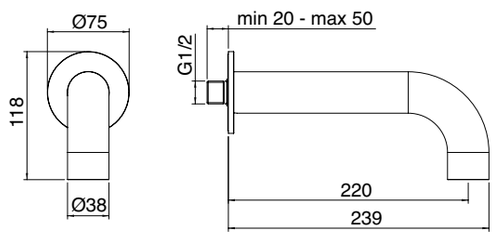

ITRTAE126ZZ | ITRTAT111ZZ | 30 L/min

IS	RWIT 4AC8 IS 01	241,00
01	RWIT 4AC8 01 01	310,00
03	RWIT 4AC8 03 01	310,00
04	RWIT 4AC8 04 01	310,00

RWIT 51A8 ZZ 03 **136,00**

+ INBOUWDEEL - CONCEALED BODY
CORPS À ENCASTRER - EL. WEWNĘTRZNYL

UNIVERSAL BOX ONLY 50mm P_194

Inbouw mengbediening/douchemengkraan
Concealed washbasin/shower mixer
Mitigeur lavabo/douche à encastrer
Bat. mieszacz 1 – drożny

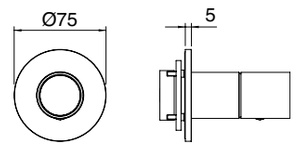

RWIT9AA5ZZ07 | RWIT9AA2__50 | 24 L/min | QR N° i43 | RWIT51A8ZZ50

IS	RWIT 4AA2 IS 01	479,00
01	RWIT 4AA2 01 01	649,00
03	RWIT 4AA2 03 01	649,00
04	RWIT 4AA2 04 01	649,00
IS	RWIT 4AE2 IS 01	479,00
01	RWIT 4AE2 01 01	649,00
03	RWIT 4AE2 03 01	649,00
04	RWIT 4AE2 04 01	649,00

RWIT 22A2 ZZ 01 **252,00**
+ INBOUWDEEL - CONCEALED BODY
CORPS À ENCASTRER - EL. WEWNĘTRZNYL
UNIVERSAL BOX ONLY 55mm P_194

Inbouw douchemengkraan met 2-weg omstel
Concealed mixer with 2 ways diverter
Mitigeur à encastrer avec inverseur à 2 sorties
Bat. natryskowa 2 - drożna - mieszacz

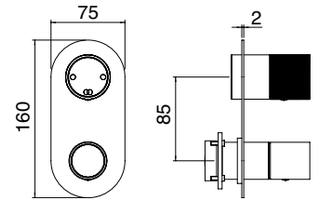

RWIT9AA5ZZ07 | ITRTVT211ZZ | RWIT9AA2__50 | RWIT22A2__06 | 18 L/min | 2 IN - 2 OUT | N° 11 | RWIT8A72ZZ50

IS	RWIT 4AA3 IS 01	519,00
01	RWIT 4AA3 01 01	704,00
03	RWIT 4AA3 03 01	704,00
04	RWIT 4AA3 04 01	704,00
IS	RWIT 4AE3 IS 01	519,00
01	RWIT 4AE3 01 01	704,00
03	RWIT 4AE3 03 01	704,00
04	RWIT 4AE3 04 01	704,00

RWIT 22A2 ZZ 01 **252,00**
+ INBOUWDEEL - CONCEALED BODY
CORPS À ENCASTRER - EL. WEWNĘTRZNYL
UNIVERSAL BOX ONLY 55mm P_194

Inbouw douchemengkraan met 3-weg omstel
Concealed mixer with 3 ways diverter
Mitigeur à encastrer avec inverseur à 3 sorties
Bat. natryskowa 3 - drożna - mieszacz

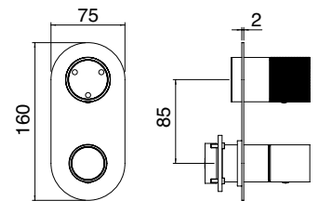

RWIT9AA5ZZ07 | ITRTVT212ZZ | RWIT9AA2__50 | RWIT22A2__06 | 18 L/min | 2 IN - 3 OUT | N° 11 | RWIT8A72ZZ50

IS	RWIT 4AC2 IS 01	503,00
01	RWIT 4AC2 01 01	650,00
03	RWIT 4AC2 03 01	650,00
04	RWIT 4AC2 04 01	650,00
IS	RWIT 4AF2 IS 01	503,00
01	RWIT 4AF2 01 01	650,00
03	RWIT 4AF2 03 01	650,00
04	RWIT 4AF2 04 01	650,00

RWIT 22A2 ZZ 01 **252,00**
+ INBOUWDEEL - CONCEALED BODY
CORPS À ENCASTRER - EL. WEWNĘTRZNYL
UNIVERSAL BOX ONLY 55mm P_194

Inbouw douchemengkraan met 2-weg omstel
Concealed mixer with 2 ways diverter
Mitigeur à encastrer avec inverseur à 2 sorties
Bat. natryskowa 2 - drożna - mieszacz

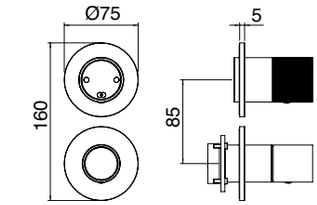

RWIT9AA5ZZ07 | ITRTVT211ZZ | RWIT9AA2__50 | RWIT22A2__06 | 18 L/min | 2 IN - 2 OUT | N° 11 | RWIT8A72ZZ50

IS	RWIT 4AC3 IS 01	545,00
01	RWIT 4AC3 01 01	705,00
03	RWIT 4AC3 03 01	705,00
04	RWIT 4AC3 04 01	705,00
IS	RWIT 4AF3 IS 01	545,00
01	RWIT 4AF3 01 01	705,00
03	RWIT 4AF3 03 01	705,00
04	RWIT 4AF3 04 01	705,00

RWIT 22A2 ZZ 01 **252,00**
+ INBOUWDEEL - CONCEALED BODY
CORPS À ENCASTRER - EL. WEWNĘTRZNYL
UNIVERSAL BOX ONLY 55mm P_194

Inbouw douchemengkraan met 3-weg omstel
Concealed mixer with 3 ways diverter
Mitigeur à encastrer avec inverseur à 3 sorties
Bat. natryskowa 3 - drożna - mieszacz

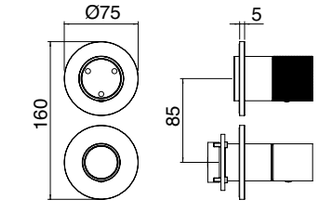

RWIT9AA5ZZ07 | ITRTVT212ZZ | RWIT9AA2__50 | RWIT22A2__06 | 18 L/min | 2 IN - 3 OUT | N° 11 | RWIT8A72ZZ50

IS	RWIT 8A46 IS 19	426,00
01	RWIT 8A46 01 19	624,00
03	RWIT 8A46 03 19	624,00
04	RWIT 8A46 04 19	624,00

RWIT 8A46 ZZ 20 **328,00**

+ **INBOUWDEEL - CONCEALED BODY**
CORPS À ENCASTRER - EL. WEWNĘTRZNYL

UNIVERSAL BOX ONLY 55mm P_194

Inbouw thermostaat met 2 weg omstel
Concealed thermostatic with 2 ways diverter
Thermostatique à encastrer avec inverseur à 2 sorties
Bat. natryskowa 2 - drożna - termostat

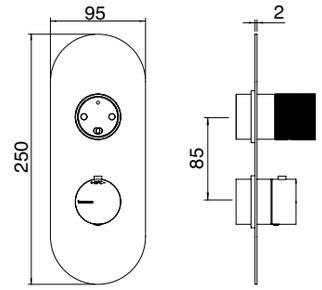

ITRTMT208ZZ | ITRTVT189ZZ | RWIT8A46__21 | RWIT22A2__06 | 21 L/min | 2 IN - 2 OUT | N° 12 | N° 13 | RWIT8A72ZZ50

IS	RWIT 8A72 IS 19	464,00
01	RWIT 8A72 01 19	677,00
03	RWIT 8A72 03 19	677,00
04	RWIT 8A72 04 19	677,00

RWIT 8A46 ZZ 20 **328,00**

+ **INBOUWDEEL - CONCEALED BODY**
CORPS À ENCASTRER - EL. WEWNĘTRZNYL

UNIVERSAL BOX ONLY 55mm P_194

Inbouw thermostaat met 3 weg omstel
Concealed thermostatic with 3 ways diverter
Thermostatique à encastrer avec inverseur à 3 sorties
Bat. natryskowa 3 - drożna - termostat

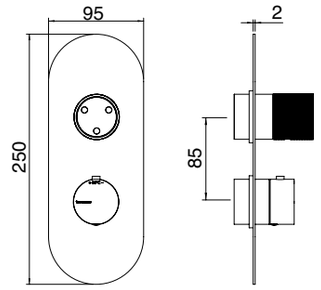

ITRTMT208ZZ | ITRTVT190ZZ | RWIT8A46__21 | RWIT22A2__06 | 21 L/min | 2 IN - 3 OUT | N° 12 | N° 13 | RWIT8A72ZZ50

IS	RWIT 5A74 IS 01	574,00
01	RWIT 5A74 01 01	803,00
03	RWIT 5A74 03 01	803,00
04	RWIT 5A74 04 01	803,00

RWIT 7274 ZZ 40 **809,00**

+ **INBOUWDEEL - CONCEALED BODY**
CORPS À ENCASTRER - EL. WEWNĘTRZNYL

2-weg inbouw thermostaat
2 ways concealed thermostatic
Thermostatique à encastrer avec 2 sorties
Bat. natryskowa, 2 zawory, termostat

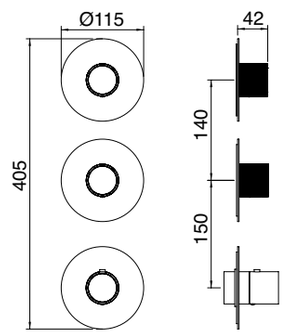

ITRTVT175ZZ | ITRTVT176ZZ | RWIT7287__80 | RWIT7287ZZ81 x2 | 34 L/min

2 IN - 2 OUT | N° i15 | N° 13 | P_202

IS	RWIT 5A75 IS 01	756,00
01	RWIT 5A75 01 01	1.061,00
03	RWIT 5A75 03 01	1.061,00
04	RWIT 5A75 04 01	1.061,00

RWIT 7275 ZZ 40 **984,00**

+ INBOUWDEEL - CONCEALED BODY
CORPS À ENCASTRER - EL. WEWNĘTRZNYL

3-weg inbouw thermostaat
3 ways concealed thermostatic
Thermostatique à encastrer avec 3 sorties
Bat. natryskowa, 3 zawory, termostat

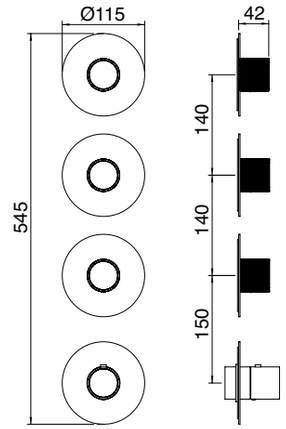

ITRTVT175ZZ · ITRTVT176ZZ · RWIT7287__80 · RWIT7287ZZ81 x3 · 34 L/min

2 IN - 3 OUT · N° i15 · N° 13 · P_203

IS	RWIT 5A76 IS 01	940,00
01	RWIT 5A76 01 01	1.320,00
03	RWIT 5A76 03 01	1.320,00
04	RWIT 5A76 04 01	1.320,00

RWIT 7276 ZZ 40 **1.363,00**

+ INBOUWDEEL - CONCEALED BODY
CORPS À ENCASTRER - EL. WEWNĘTRZNYL

4-weg inbouw thermostaat
4 ways concealed thermostatic
Thermostatique à encastrer avec 4 sorties
Bat. natryskowa, 4 zawory, termostat

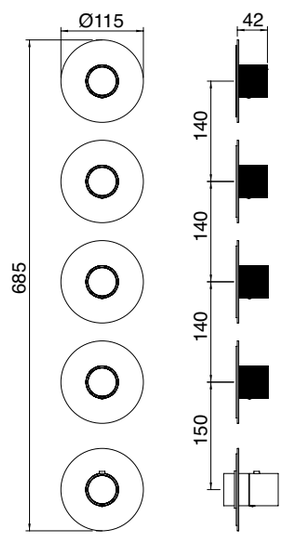

ITRTVT179ZZ · ITRTVT176ZZ · RWIT7287__80 · RWIT7287ZZ81 x4 · 47 L/min

2 IN - 4 OUT · N° i15 · N° 13 · P_203

IS	IT RTBR 409 IS	1.670,00
01	IT RTBR 409 01	2.386,00
03	IT RTBR 409 03	2.386,00
04	IT RTBR 409 04	2.386,00

Plafondhoofddouche met 3 functies
3 functions ceiling shower-head
Douche de tête au plafond à 3 fonctions
Deszczownica sufitowa 3 - funkcyjna

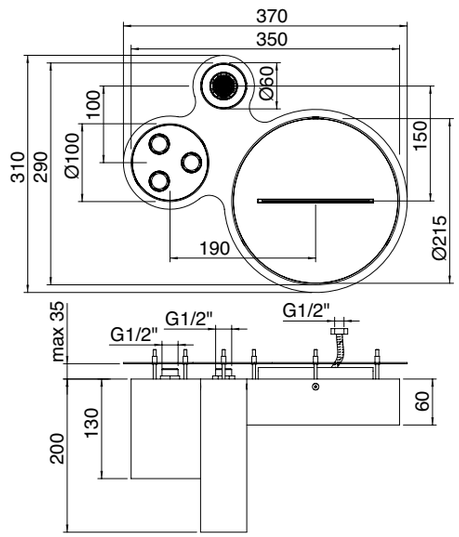

14 l/min · 12 l/min ITRTAE180ZZ x3 · 15 l/min ITRTAE190ZZ

IS	IT RTBR 414 IS	651,00
01	IT RTBR 414 01	924,00
03	IT RTBR 414 03	924,00
04	IT RTBR 414 04	924,00

Plafondhoofddouche
Ceiling shower-head
Douche de tête au plafond
Deszczownica sufitowa

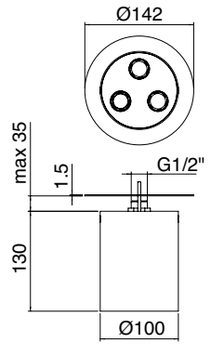

IS	IT RTBR 418 IS	651,00
01	IT RTBR 418 01	924,00
03	IT RTBR 418 03	924,00
04	IT RTBR 418 04	924,00

Plafondhoofddouche
Ceiling shower-head
Douche de tête au plafond
Deszczownica sufitowa

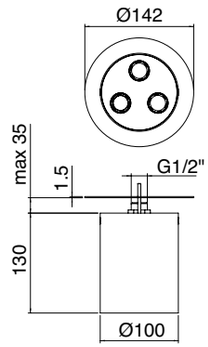

IS	IT RTBR 419 IS	651,00
01	IT RTBR 419 01	924,00
03	IT RTBR 419 03	924,00
04	IT RTBR 419 04	924,00

Plafondhoofddouche
Ceiling shower-head
Douche de tête au plafond
Deszczownica sufitowa

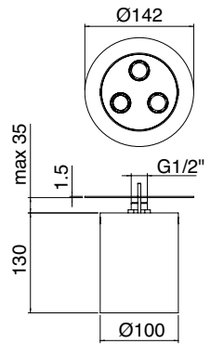

IS	IT RTBR 420 IS	1.953,00
01	IT RTBR 420 01	2.772,00
03	IT RTBR 420 03	2.772,00
04	IT RTBR 420 04	2.772,00

Plafondhoofddouche met 3 functies
3 functions ceiling shower-head
Douche de tête au plafond à 3 fonctions
Deszczownica sufitowa zestaw 3 - funkcje

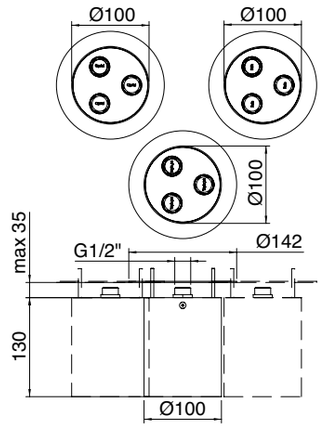

IS	RWIT 4A47 IS 02	730,00
01	RWIT 4A47 01 02	1.047,00
03	RWIT 4A47 03 02	1.047,00
04	RWIT 4A47 04 02	1.047,00

Wandhoofddouche
Wall-mtd. shower-head
Douche de tête mural
Deszczownica ścienna

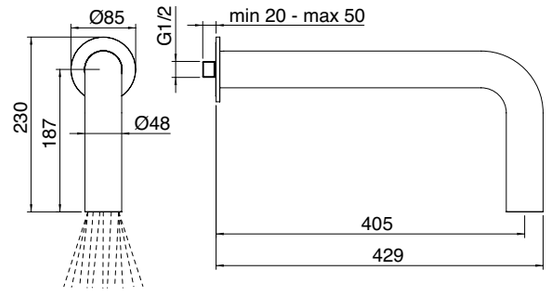

1/2" M | 9 l/min ITRTAE180ZZ x1 | ITRTAT111ZZ | P_126

IS RWIT 4A62 IS 01 2.478,00

RWIT 4A62 ZZ 01 252,00
+ INBOUWDEEL - CONCEALED BODY
CORPS À ENCASTRER - EL. WEWNĘTRZNY

Vrijstaande vloer douchemengkraan voor buiten
Floor standing shower mixer for outdoors
Mitigeur douche sur colonne au sol pour l'extérieur
Kolumna natryskowa z podłogi na zewnątrz

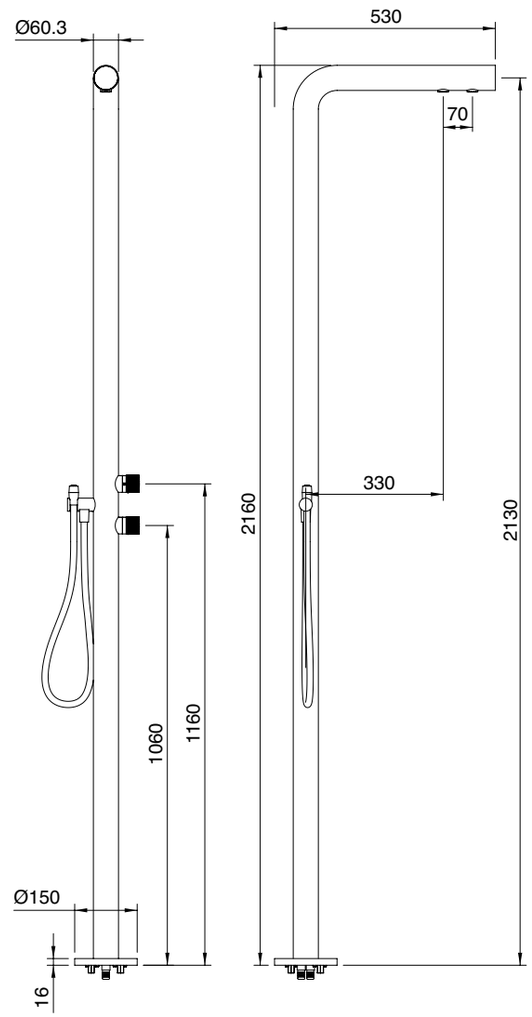

ITRTVT280ZZ | ITRTVT274ZZ | 9 l/min ITRTAE180ZZ x2 | ITRTAT111ZZ | FLEX 1,5 M PVC | INOX | 8 l/min | N° 69 | P_200 | P_126

IS	IT 6599 IS ZZ VS	446,00
01	IT 6599 01 ZZ VS	765,00
03	IT 6599 03 ZZ VS	765,00
04	IT 6599 04 ZZ VS	765,00

Antikalk wandhoofddouche
Anti-limescale shower-head
Douche de tête anticalcaire avec bras mural
Deszczownica kpl. ramię ze ściany

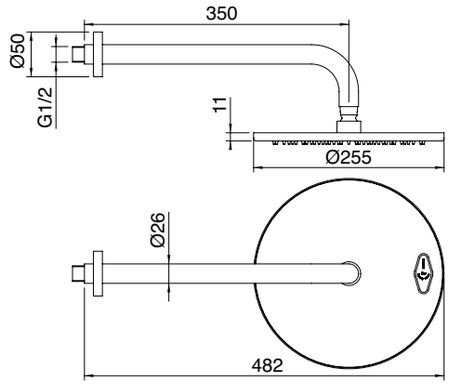

METAL 250 mm
9 l/min

IS	IT 6598 IS ZZ VS	368,00
01	IT 6598 01 ZZ VS	713,00
03	IT 6598 03 ZZ VS	713,00
04	IT 6598 04 ZZ VS	713,00

Antikalk plafondhoofddouche
Ceiling anti-limescale shower-head
Douche de tête anticalcaire avec bras au plafond
Deszczownica kpl. ramię z sufitu

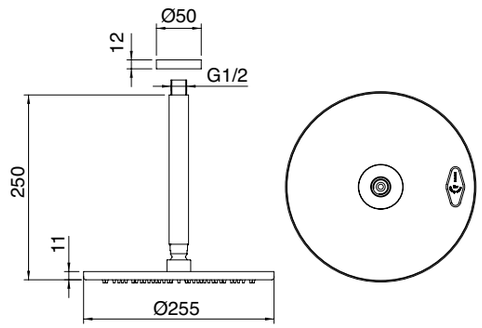

METAL 250 mm
9 l/min

IS	RWIT 2847 IS 71	319,00
01	RWIT 2847 01 71	425,00
03	RWIT 2847 03 71	425,00
04	RWIT 2847 04 71	425,00

Set handdouchehouder-wandaansluitbocht,
slang en handdouche
Hook, flexible and hand shower kit
Kit support, flexible et douchette
Zestaw natrysk. punktowy kpl. z przyłączem

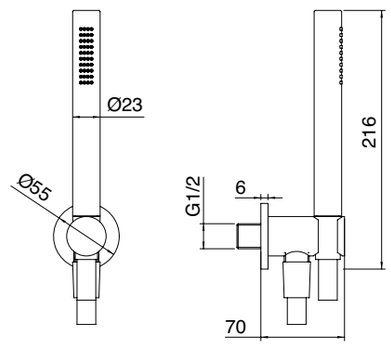

FLEX
1,5 M PVC
INOX
1/2 M
1/2 M
8 l/min

IS	RWIT 1347 IS 04	520,00
01	RWIT 1347 01 04	823,00
03	RWIT 1347 03 04	823,00
04	RWIT 1347 04 04	823,00

Glijstangset zonder wandaansluitbocht
Sliding-bar kit without wall hose outlet
Barre coulissante sans coude mural
Drążek natryskowy kpl. - wąż, główka prysznicowa

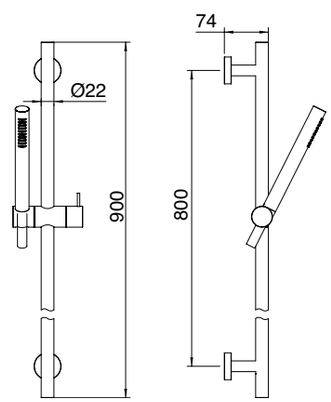

FLEX
1,5 M PVC
INOX
8 l/min

IS	IT RTGA 142 IS	160,00
01	IT RTGA 142 01	223,00
03	IT RTGA 142 03	223,00
04	IT RTGA 142 04	223,00

Wandaansluitbocht
Wall hose outlet
Coude mural
Przyłącze ścienne węża

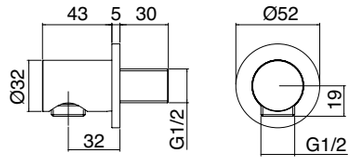

1/2 M 1/2 M

IS	IT RTBR 320 IS	172,00
01	IT RTBR 320 01	265,00
03	IT RTBR 320 03	265,00
04	IT RTBR 320 04	265,00

Douchejets
Nozzle
Buse
Dysza ścienna

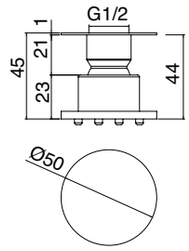

1/2 F 4 l/min

IS	RWIT 6565 IS 15	544,00
01	RWIT 6565 01 15	783,00
03	RWIT 6565 03 15	783,00
04	RWIT 6565 04 15	783,00

WC handdouche set
WC hand shower set
Douchette pour WC
Zestaw WC - główka ON/OFF

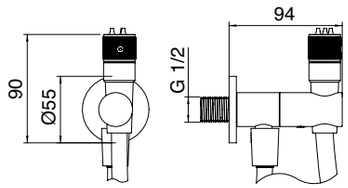

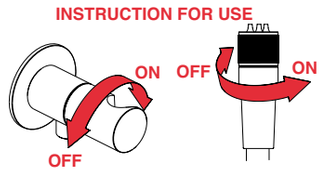

FLEX 1 M PVC METAL 4 l/min 1/2 M

IS	RWIT 4AD4 IS 02	462,00
01	RWIT 4AD4 01 02	551,00
03	RWIT 4AD4 03 02	551,00
04	RWIT 4AD4 04 02	551,00

RWIT 51A5 ZZ 01 148,00
INBOUWDEEL - CONCEALED BODY
CORPS À ENCASTRER - EL. WEWNĘTRZNYL
UNIVERSAL BOX ONLY 50mm
P_194

Inbouwmengkraan met wc handdouche
Concealed mixer with wc hand shower
Mitigeur à encastrer avec douchette WC
Bat. do WC mieszacz - bidetka

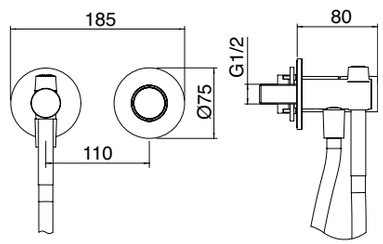

RWIT9AA5ZZ07 RWIT9AA2__50 ITRTAE186ZZ ITRTAT120ZZ FLEX 1 M PVC INOX 7 l/min N° i46 RWIT51A5ZZ50

RWIT 4A47 __ 02

Wandhoofddouche
Wall-mtd. shower-head
Douche de tête mural
Deszczownica ścienna

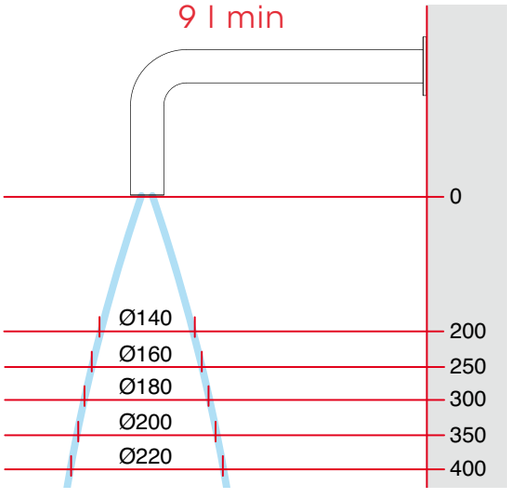

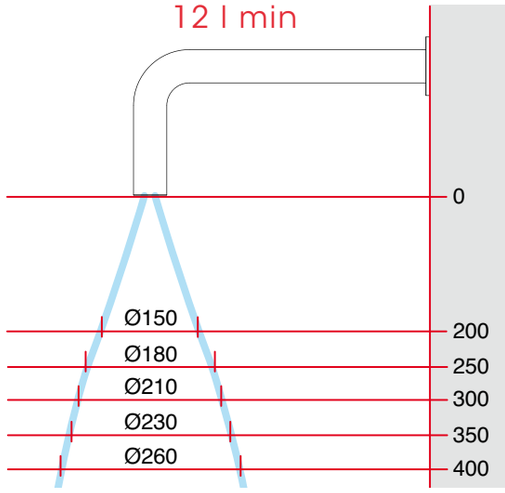

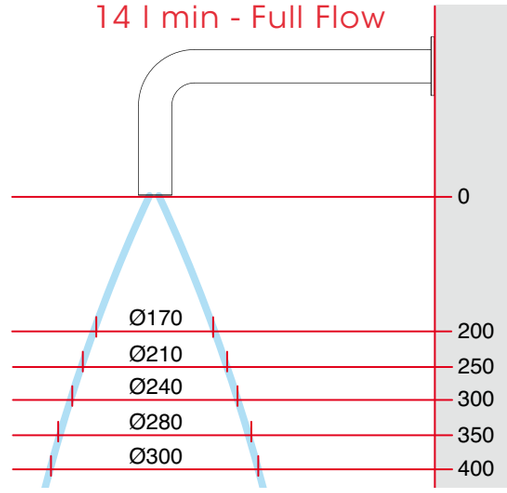

RWIT 4A62 __ 01

Vrijstaande vloer douchemengkraan voor buiten
Floor standing shower mixer for outdoors
Mitigeur douche sur colonne au sol pour l'extérieur
Kolumna natryskowa z podłogi na zewnątrz

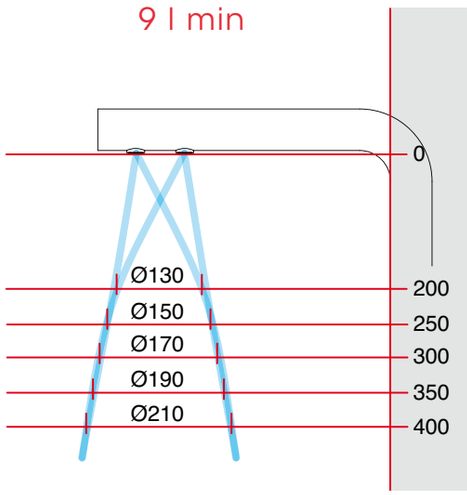

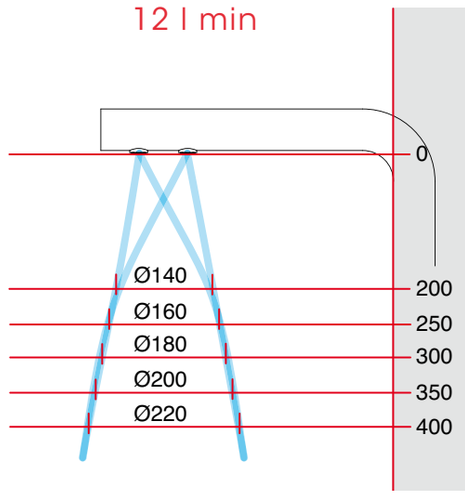

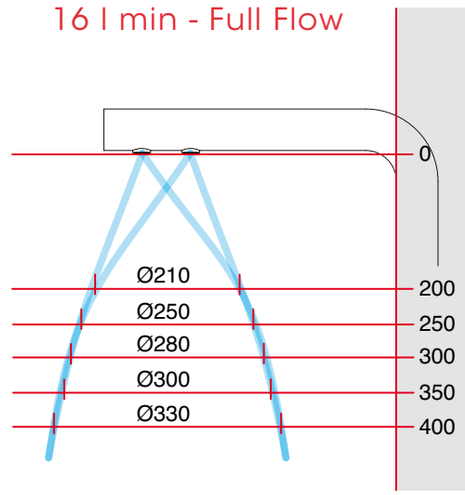

40mm

Treemme

inox	IS
gun metal - PVD	01
bronze - PVD	03
yellow gold - PVD	04

IS	IT 1311 IS 40 ZZ	314,00
01	IT 1311 01 40 ZZ	462,00
03	IT 1311 03 40 ZZ	462,00
04	IT 1311 04 40 ZZ	462,00

Wastafelmengkraan 107
Washbasin mixer 107
Mitigeur lavabo 107
Bat. umywalkowa - mieszacz - 107

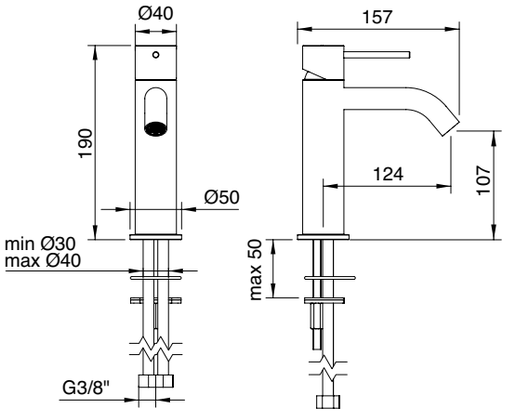

ITRTVT205ZZ ITRTAE158ZZ ITRTAT120ZZ 6 l/min

IS	IT 1327 IS 40 ZZ	389,00

Wastafelmengkraan 142
Washbasin mixer 142
Mitigeur lavabo 142
Bat. umywalkowa - mieszacz - 142

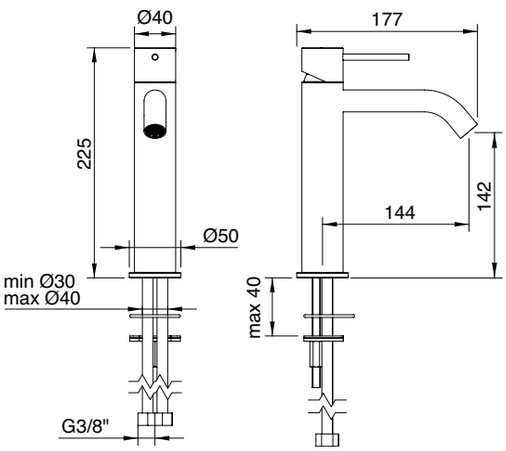

ITRTVT205ZZ ITRTAE158ZZ ITRTAT120ZZ 6 l/min

IS	IT 1318 IS 40 ZZ	419,00
01	IT 1318 01 40 ZZ	588,00
03	IT 1318 03 40 ZZ	588,00
04	IT 1318 04 40 ZZ	588,00

Wastafelmengkraan 257
Washbasin mixer 257
Mitigeur lavabo 257
Bat. umywalkowa - mieszacz - 257

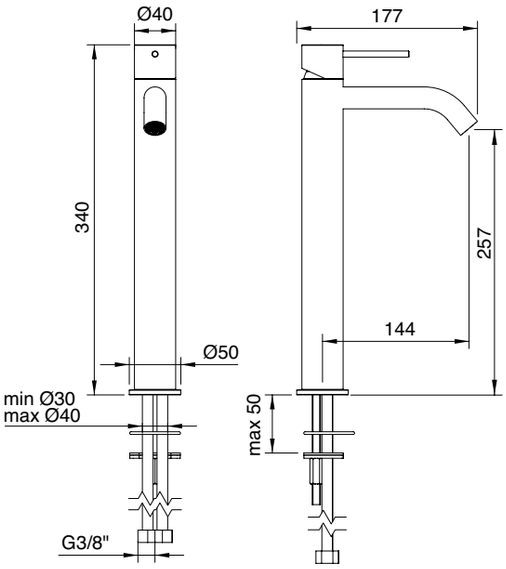

ITRTVT205ZZ ITRTAE158ZZ ITRTAT120ZZ 6 l/min

IS	RWIT 13A5 IS BC	365,00
01	RWIT 13A5 01 BC	473,00
03	RWIT 13A5 03 BC	473,00
04	RWIT 13A5 04 BC	473,00

RWIT 51A5 ZZ 01 **148,00**
+ INBOUWDEEL - CONCEALED BODY
CORPS À ENCASTRER - EL. WEWNĘTRZNY
UNIVERSAL BOX ONLY 50mm
P_194

Inbouw wastafelmengkraan 100
Concealed washbasin mixer 100
Mitigeur lavabo à encastrer 100
Bat. umywalkowa - mieszacz - 100

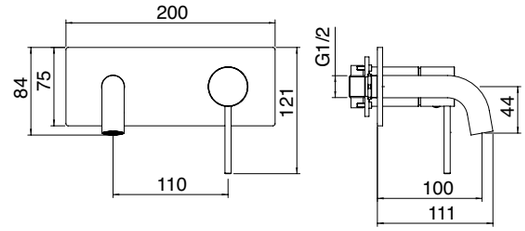

RWIT9AA5ZZ07 ITRTAE158ZZ ITRTAT120ZZ RWIT9AA2__50 6 l/min N° i46 RWIT51A5ZZ50

IS	RWIT 13A5 IS 02	370,00
01	RWIT 13A5 01 02	483,00
03	RWIT 13A5 03 02	483,00
04	RWIT 13A5 04 02	483,00

RWIT 51A5 ZZ 01 **148,00**
+ INBOUWDEEL - CONCEALED BODY
CORPS À ENCASTRER - EL. WEWNĘTRZNY
UNIVERSAL BOX ONLY 50mm
P_194

Inbouw wastafelmengkraan 150
Concealed washbasin mixer 150
Mitigeur lavabo à encastrer 150
Bat. umywalkowa - mieszacz - 150

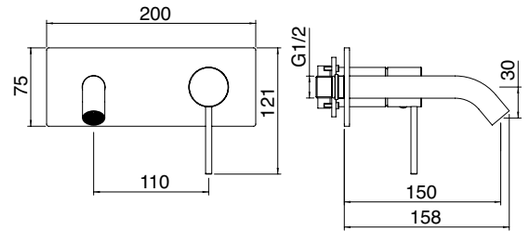

RWIT9AA5ZZ07 ITRTAE158ZZ ITRTAT120ZZ RWIT9AA2__50 6 l/min N° i46 RWIT51A5ZZ50

IS	RWIT 13A6 IS 02	381,00
01	RWIT 13A6 01 02	494,00
03	RWIT 13A6 03 02	494,00
04	RWIT 13A6 04 02	494,00

RWIT 51A5 ZZ 01 **148,00**
+ INBOUWDEEL - CONCEALED BODY
CORPS À ENCASTRER - EL. WEWNĘTRZNY
UNIVERSAL BOX ONLY 50mm
P_194

Inbouw wastafelmengkraan 200
Concealed washbasin mixer 200
Mitigeur lavabo à encastrer 200
Bat. umywalkowa - mieszacz - 200

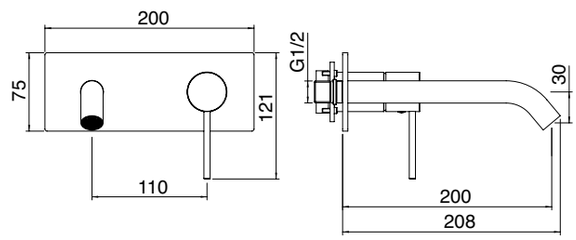

RWIT9AA5ZZ07 ITRTAE158ZZ ITRTAT120ZZ RWIT9AA2__50 6 l/min N° i46 RWIT51A5ZZ50

IS	RWIT 13C5 IS BC	360,00
01	RWIT 13C5 01 BC	470,00
03	RWIT 13C5 03 BC	470,00
04	RWIT 13C5 04 BC	470,00

RWIT 51A5 ZZ 01 **148,00**
+ INBOUWDEEL - CONCEALED BODY
CORPS À ENCASTRER - EL. WEWNĘTRZNY
UNIVERSAL BOX ONLY 50mm
P_194

Inbouw wastafelmengkraan 100
Concealed washbasin mixer 100
Mitigeur lavabo à encastrer 100
Bat. umywalkowa - mieszacz - 100

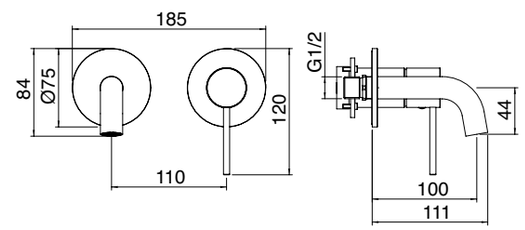

RWIT9AA5ZZ07 ITRTAE158ZZ ITRTAT120ZZ RWIT9AA2__50 6 l/min N° i46 RWIT51A5ZZ50

IS	RWIT 13C5 IS 02	365,00
01	RWIT 13C5 01 02	473,00
03	RWIT 13C5 03 02	473,00
04	RWIT 13C5 04 02	473,00

RWIT 51A5 ZZ 01 **148,00**
+ INBOUWDEEL - CONCEALED BODY
CORPS À ENCASTRER - EL. WEWNĘTRZNY
UNIVERSAL BOX ONLY 50mm
P_194

Inbouw wastafelmengkraan 150
Concealed washbasin mixer 150
Mitigeur lavabo à encastrer 150
Bat. umywalkowa - mieszacz - 150

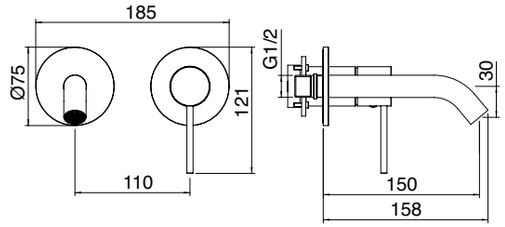

RWIT9AA5ZZ07 ITRTAE158ZZ ITRTAT120ZZ RWIT9AA2__50 6 l/min N° i46 RWIT51A5ZZ50

IS	RWIT 13C6 IS 02	375,00
01	RWIT 13C6 01 02	483,00
03	RWIT 13C6 03 02	483,00
04	RWIT 13C6 04 02	483,00

RWIT 51A5 ZZ 01 **148,00**
+ INBOUWDEEL - CONCEALED BODY
CORPS À ENCASTRER - EL. WEWNĘTRZNY
UNIVERSAL BOX ONLY 50mm
P_194

Inbouw wastafelmengkraan 200
Concealed washbasin mixer 200
Mitigeur lavabo à encastrer 200
Bat. umywalkowa - mieszacz - 200

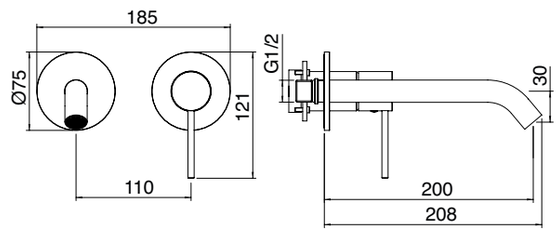

RWIT9AA5ZZ07 ITRTAE158ZZ ITRTAT120ZZ RWIT9AA2__50 6 l/min N° i46 RWIT51A5ZZ50

IS	RWIT 13A7 IS BC	365,00
01	RWIT 13A7 01 BC	473,00
03	RWIT 13A7 03 BC	473,00
04	RWIT 13A7 04 BC	473,00

RWIT 51A5 ZZ 01 **148,00**
+ INBOUWDEEL - CONCEALED BODY
CORPS À ENCASTRER - EL. WEWNĘTRZNY
UNIVERSAL BOX ONLY 50mm
P_194

Inbouw wastafelmengkraan 100
Concealed washbasin mixer 100
Mitigeur lavabo à encastrer 100
Bat. umywalkowa - mieszacz - 100

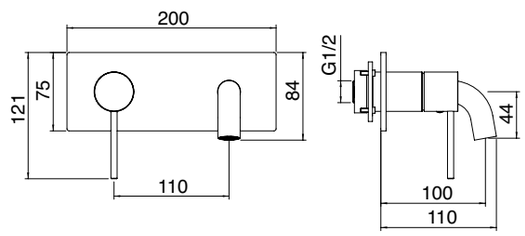

RWIT9AA5ZZ07 ITRTAE158ZZ ITRTAT120ZZ RWIT9AA2__50 6 l/min N° i46 RWIT51A5ZZ50

IS	RWIT 13A7 IS 02	370,00
01	RWIT 13A7 01 02	483,00
03	RWIT 13A7 03 02	483,00
04	RWIT 13A7 04 02	483,00

RWIT 51A5 ZZ 01 **148,00**
+ INBOUWDEEL - CONCEALED BODY
CORPS À ENCASTRER - EL. WEWNĘTRZNY
UNIVERSAL BOX ONLY 50mm
P_194

Inbouw wastafelmengkraan 150
Concealed washbasin mixer 150
Mitigeur lavabo à encastrer 150
Bat. umywalkowa - mieszacz - 150

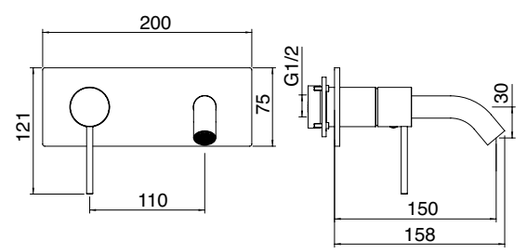

RWIT9AA5ZZ07 ITRTAE158ZZ ITRTAT120ZZ RWIT9AA2__50 6 l/min N° i46 RWIT51A5ZZ50

IS	RWIT 13A9 IS 02	381,00
01	RWIT 13A9 01 02	494,00
03	RWIT 13A9 03 02	494,00
04	RWIT 13A9 04 02	494,00

RWIT 51A5 ZZ 01 **148,00**
+ INBOUWDEEL - CONCEALED BODY
CORPS À ENCASTRER - EL. WEWNĘTRZNY
UNIVERSAL BOX ONLY 50mm
P_194

Inbouw wastafelmengkraan 200
Concealed washbasin mixer 200
Mitigeur lavabo à encastrer 200
Bat. umywalkowa - mieszacz - 200

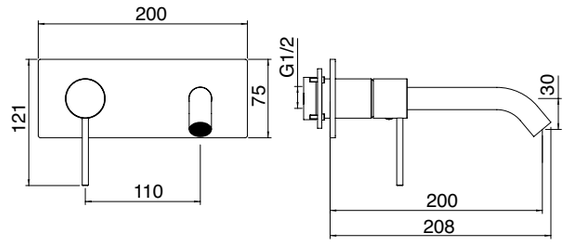

RWIT9AA5ZZ07 ITRTAE158ZZ ITRTAT120ZZ RWIT9AA2__50 6 l/min N° i46 RWIT51A5ZZ50

IS	RWIT 13C7 IS BC	360,00
01	RWIT 13C7 01 BC	470,00
03	RWIT 13C7 03 BC	470,00
04	RWIT 13C7 04 BC	470,00

RWIT 51A5 ZZ 01 **148,00**
+ INBOUWDEEL - CONCEALED BODY
CORPS À ENCASTRER - EL. WEWNĘTRZNY
UNIVERSAL BOX ONLY 50mm
P_194

Inbouw wastafelmengkraan 100
Concealed washbasin mixer 100
Mitigeur lavabo à encastrer 100
Bat. umywalkowa - mieszacz - 100

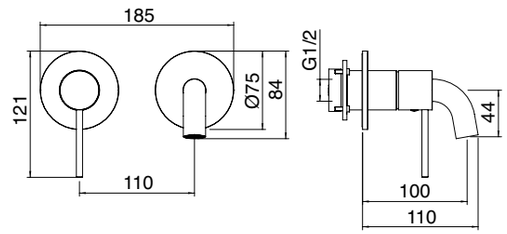

RWIT9AA5ZZ07 ITRTAE158ZZ ITRTAT120ZZ RWIT9AA2__50 6 l/min N° i46 RWIT51A5ZZ50

IS	RWIT 13C7 IS 02	365,00
01	RWIT 13C7 01 02	473,00
03	RWIT 13C7 03 02	473,00
04	RWIT 13C7 04 02	473,00

RWIT 51A5 ZZ 01 **148,00**
+ INBOUWDEEL - CONCEALED BODY
CORPS À ENCASTRER - EL. WEWNĘTRZNY
UNIVERSAL BOX ONLY 50mm
P_194

Inbouw wastafelmengkraan 150
Concealed washbasin mixer 150
Mitigeur lavabo à encastrer 150
Bat. umywalkowa - mieszacz - 150

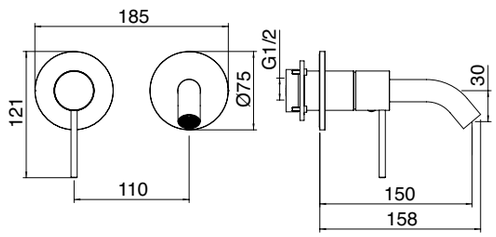

RWIT9AA5ZZ07 ITRTAE158ZZ ITRTAT120ZZ RWIT9AA2__50 6 l/min N° i46 RWIT51A5ZZ50

IS	RWIT 13C9 IS 02	375,00
01	RWIT 13C9 01 02	483,00
03	RWIT 13C9 03 02	483,00
04	RWIT 13C9 04 02	483,00

RWIT 51A5 ZZ 01 **148,00**
+ INBOUWDEEL - CONCEALED BODY
CORPS À ENCASTRER - EL. WEWNĘTRZNY
UNIVERSAL BOX ONLY 50mm
P_194

Inbouw wastafelmengkraan 200
Concealed washbasin mixer 200
Mitigeur lavabo à encastrer 200
Bat. umywalkowa - mieszacz - 200

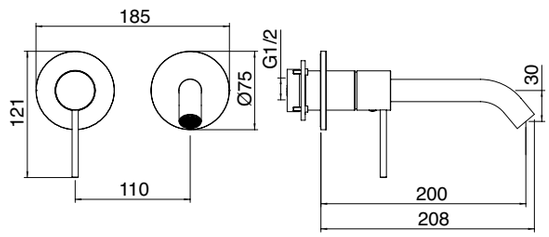

RWIT9AA5ZZ07 ITRTAE158ZZ ITRTAT120ZZ RWIT9AA2__50 6 l/min N° i46 RWIT51A5ZZ50

IS	RWIT 13B2 IS BC	365,00
01	RWIT 13B2 01 BC	473,00
03	RWIT 13B2 03 BC	473,00
04	RWIT 13B2 04 BC	473,00

RWIT 51A5 ZZ 01 **148,00**
+ INBOUWDEEL - CONCEALED BODY
CORPS À ENCASTRER - EL. WEWNĘTRZNY

UNIVERSAL BOX ONLY 50mm P_194

Inbouw wastafelmengkraan 100
Concealed washbasin mixer 100
Mitigeur lavabo à encastrer 100
Bat. umywalkowa - mieszacz - 100

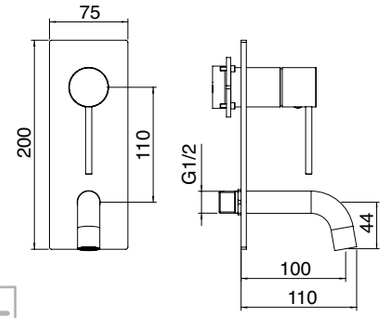

RWIT9AA5ZZ07 ITRTAE158ZZ ITRTAT120ZZ RWIT9AA2__50 6 l/min N° i46 RWIT51D2ZZ50

IS	RWIT 13B2 IS 01	370,00
01	RWIT 13B2 01 01	483,00
03	RWIT 13B2 03 01	483,00
04	RWIT 13B2 04 01	483,00

RWIT 51A5 ZZ 01 **148,00**
+ INBOUWDEEL - CONCEALED BODY
CORPS À ENCASTRER - EL. WEWNĘTRZNY

UNIVERSAL BOX ONLY 50mm P_194

Inbouw wastafelmengkraan 150
Concealed washbasin mixer 150
Mitigeur lavabo à encastrer 150
Bat. umywalkowa - mieszacz - 150

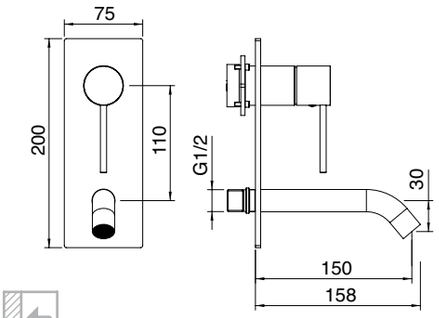

RWIT9AA5ZZ07 ITRTAE158ZZ ITRTAT120ZZ RWIT9AA2__50 6 l/min N° i46 RWIT51D2ZZ50

IS	RWIT 13B3 IS 01	381,00
01	RWIT 13B3 01 01	494,00
03	RWIT 13B3 03 01	494,00
04	RWIT 13B3 04 01	494,00

RWIT 51A5 ZZ 01 **148,00**
+ INBOUWDEEL - CONCEALED BODY
CORPS À ENCASTRER - EL. WEWNĘTRZNY

UNIVERSAL BOX ONLY 50mm P_194

Inbouw wastafelmengkraan 200
Concealed washbasin mixer 200
Mitigeur lavabo à encastrer 200
Bat. umywalkowa - mieszacz - 200

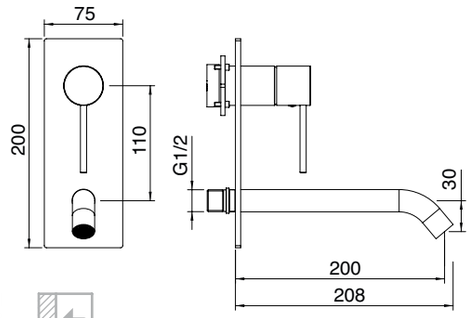

RWIT9AA5ZZ07 ITRTAE158ZZ ITRTAT120ZZ RWIT9AA2__50 6 l/min N° i46 RWIT51D2ZZ50

IS	RWIT 13D2 IS BC	360,00
01	RWIT 13D2 01 BC	470,00
03	RWIT 13D2 03 BC	470,00
04	RWIT 13D2 04 BC	470,00

RWIT 51A5 ZZ 01 **148,00**
+ INBOUWDEEL - CONCEALED BODY
CORPS À ENCASTRER - EL. WEWNĘTRZNY

UNIVERSAL BOX ONLY 50mm P_194

Inbouw wastafelmengkraan 100
Concealed washbasin mixer 100
Mitigeur lavabo à encastrer 100
Bat. umywalkowa - mieszacz - 100

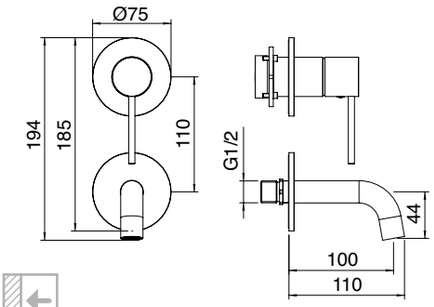

RWIT9AA5ZZ07 ITRTAE158ZZ ITRTAT120ZZ RWIT9AA2__50 6 l/min N° i46 RWIT51D2ZZ50

IS	RWIT 13D2 IS 01	365,00
01	RWIT 13D2 01 01	473,00
03	RWIT 13D2 03 01	473,00
04	RWIT 13D2 04 01	473,00

RWIT 51A5 ZZ 01 148,00
+ INBOUWDEEL - CONCEALED BODY
CORPS À ENCASTRER - EL. WEWNĘTRZNY

UNIVERSAL BOX ONLY 50mm P_194

Inbouw wastafelmengkraan 150
Concealed washbasin mixer 150
Mitigeur lavabo à encastrer 150
Bat. umywalkowa - mieszacz - 150

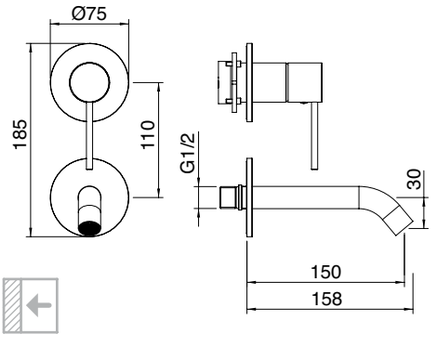

RWIT9AA5ZZ07 | ITRTAE158ZZ | ITRTAT120ZZ | RWIT9AA2__50 | 6 l/min | N° i46 | RWIT51D2ZZ50

IS	RWIT 13D3 IS 01	375,00
01	RWIT 13D3 01 01	483,00
03	RWIT 13D3 03 01	483,00
04	RWIT 13D3 04 01	483,00

RWIT 51A5 ZZ 01 148,00
+ INBOUWDEEL - CONCEALED BODY
CORPS À ENCASTRER - EL. WEWNĘTRZNY

UNIVERSAL BOX ONLY 50mm P_194

Inbouw wastafelmengkraan 200
Concealed washbasin mixer 200
Mitigeur lavabo à encastrer 200
Bat. umywalkowa - mieszacz - 200

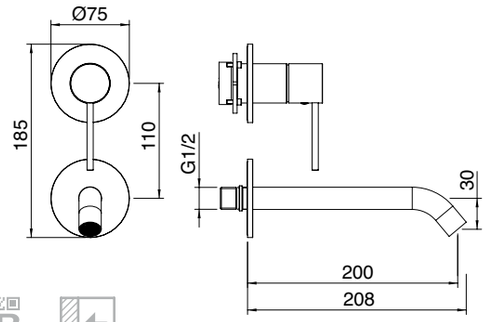

RWIT9AA5ZZ07 | ITRTAE158ZZ | ITRTAT120ZZ | RWIT9AA2__50 | 6 l/min | N° i46 | RWIT51D2ZZ50

IS	RWIT 1368 IS 01	241,00
01	RWIT 1368 01 01	328,00
03	RWIT 1368 03 01	328,00
04	RWIT 1368 04 01	328,00

Opbouw mengbediening zonder uitloop
Deck mounted control mixer
Mitigeur lavabo seul sur gorge
Bat. nablatowa - mieszacz

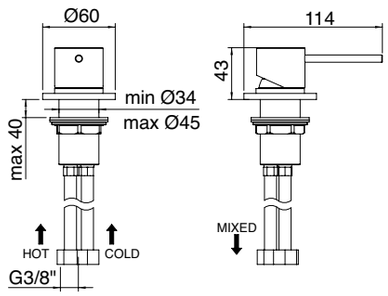

ITRTVT236ZZ | 15 L/min

IS	RWIT 13C8 IS 01	221,00
01	RWIT 13C8 01 01	265,00
03	RWIT 13C8 03 01	265,00
04	RWIT 13C8 04 01	265,00

RWIT 51A8 ZZ 03 136,00
+ INBOUWDEEL - CONCEALED BODY
CORPS À ENCASTRER - EL. WEWNĘTRZNY

UNIVERSAL BOX ONLY 50mm P_194

Inbouw mengbediening/douchemengkraan
Concealed washbasin/shower mixer
Mitigeur lavabo/douche à encastrer
Bat. mieszacz 1 – drożny

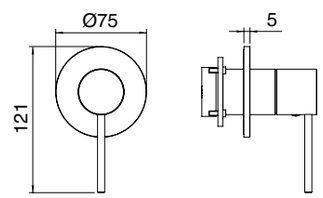

RWIT9AA5ZZ07 | RWIT9AA2__50 | 24 L/min | N° i43 | RWIT51A8ZZ50

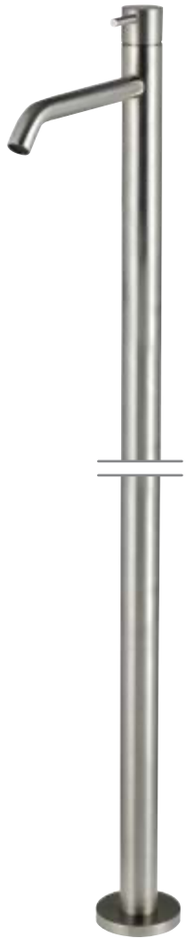

IS	RWIT 1314 IS 03	788,00

RWIT 5703 ZZ 07 226,00
+ INBOUWDEEL - CONCEALED BODY
CORPS À ENCASTRER - EL. WEWNĘTRZNY

Vrijstaande vloer wastafelmengkraan
Floor standing washbasin mixer
Mitigeur lavabo sur colonne au sol
Bat. umywalkowa z podłogi - mieszacz

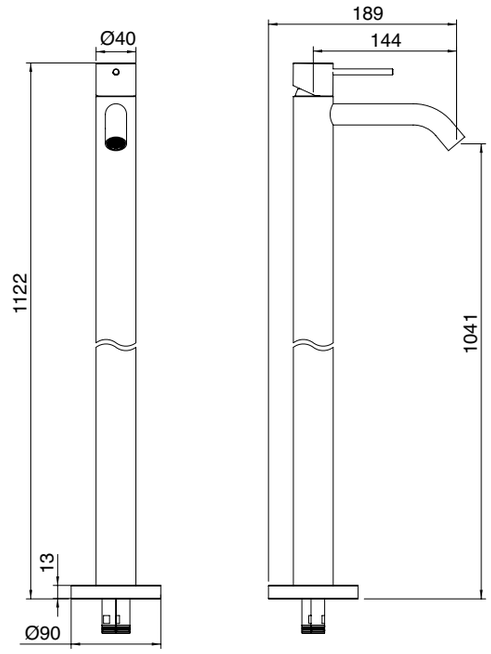

ITRTVT205ZZ ITRTAE158ZZ ITRTAT120ZZ 6 l/min N° 31 P_198

IS	RWIT 1310 IS 10	221,00
01	RWIT 1310 01 10	331,00
03	RWIT 1310 03 10	331,00
04	RWIT 1310 04 10	331,00

Opbouw uitloop 110
Deck-mtd spout 110
Bec sur gorge 110
Wylewka nablatowa 110

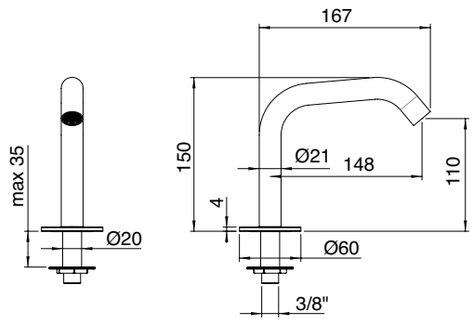

ITRTAE158ZZ ITRTAT120ZZ 6 l/min

IS	RWIT 1310 IS 20	231,00
01	RWIT 1310 01 20	347,00
03	RWIT 1310 03 20	347,00
04	RWIT 1310 04 20	347,00

Opbouw uitloop 180
Deck-mtd spout 180
Bec sur gorge 180
Wylewka nablatowa 180

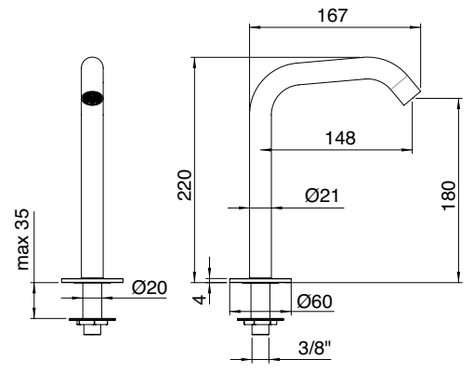

ITRTAE158ZZ ITRTAT120ZZ 6 l/min

IS	RWIT 1310 IS 30	242,00
01	RWIT 1310 01 30	363,00
03	RWIT 1310 03 30	363,00
04	RWIT 1310 04 30	363,00

Opbouw uitloop 315
Deck-mtd spout 315
Bec sur gorge 315
Wylewka nablatowa 315

ITRTAE158ZZ ITRTAT120ZZ 6 l/min

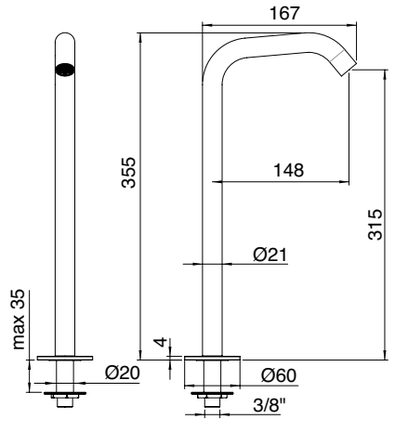

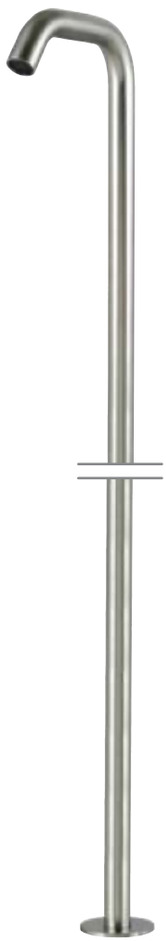

IS	RWIT 1310 IS 42	683,00

RWIT 1310 ZZ 41 126,00
+ INBOUWDEEL - CONCEALED BODY
CORPS À ENCASTRER - EL. WEWNĘTRZNY

Staande wastafeluitloop 1056
Floor mounted spout 1056
Bec au sol 1056
Wylewka umywalkowa z podłogi 1056

ITRTAE158ZZ ITRTAT120ZZ 6 l/min N° 32 P_200

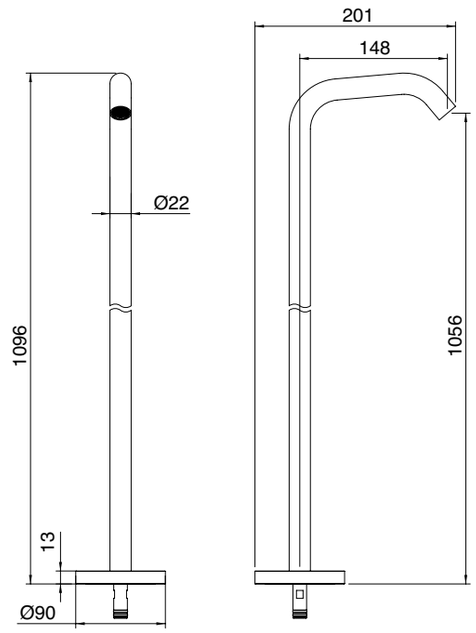

IS	IT 1363 IS ZZ ZZ	195,00
01	IT 1363 01 ZZ ZZ	242,00
03	IT 1363 03 ZZ ZZ	242,00
04	IT 1363 04 ZZ ZZ	242,00

Wanduitloop 150
Wall-mtd. spout 150
Bec mural 150
Wylewka umywalkowa 150

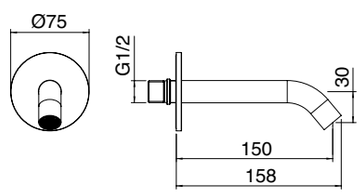

ITRTAE158ZZ ITRTAT120ZZ 6 l/min

IS	IT 1361 IS ZZ ZZ	205,00
01	IT 1361 01 ZZ ZZ	252,00
03	IT 1361 03 ZZ ZZ	252,00
04	IT 1361 04 ZZ ZZ	252,00

Wanduitloop 200
Wall-mtd. spout 200
Bec mural 200
Wylewka umywalkowa 200

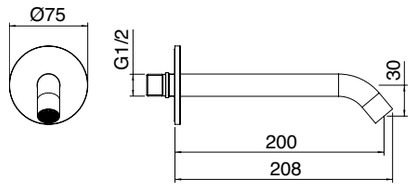

ITRTAE158ZZ ITRTAT120ZZ 6 l/min

IS	IT 6576 IS ZZ ZZ	504,00
01	IT 6576 01 ZZ ZZ	662,00
03	IT 6576 03 ZZ ZZ	662,00
04	IT 6576 04 ZZ ZZ	662,00

Plafonduitloop
Ceiling spout
Bec au plafond
Wylewka sufitowa umywalkowa

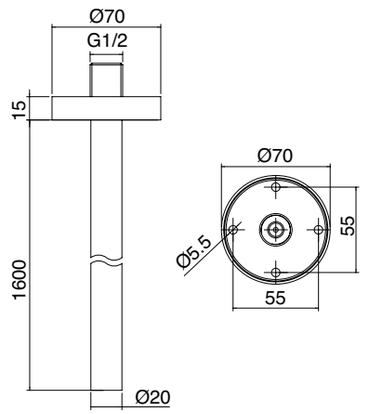

ITRTAE137ZZ ITRTAT105ZZ 5 l/min

IS	IT 6576 IS ZZ YY	651,00
01	IT 6576 01 ZZ YY	935,00
03	IT 6576 03 ZZ YY	935,00
04	IT 6576 04 ZZ YY	935,00

"MAATWERK LENGTE"
"CUSTOMIZED SIZE"
"DIMENSIONS SUR MESURE"
"DŁUGOŚĆ NA ZAMÓWIENIE"

Y: Hoogte - Height - Hauteur - Długość
= ___ cm

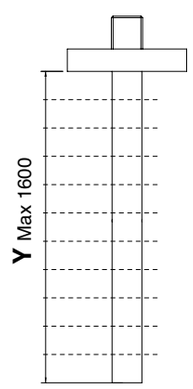

IS	IT 1322 IS 40 ZZ	415,00
01	IT 1322 01 40 ZZ	556,00
03	IT 1322 03 40 ZZ	556,00
04	IT 1322 04 40 ZZ	556,00

Bidet mengkraan
Bidet mixer
Mitigeur bidet
Bat. bidetowa - mieszacz

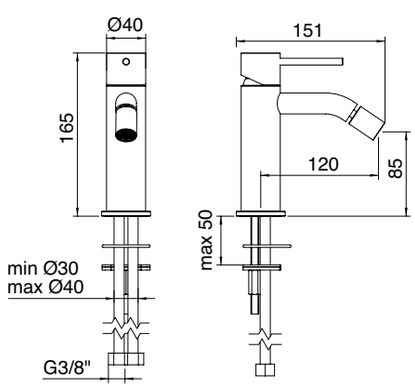

ITRTVT205ZZ ITRTAE158ZZ 6 l/min

IS	RWIT 1320 IS 10	252,00
01	RWIT 1320 01 10	384,00
03	RWIT 1320 03 10	384,00
04	RWIT 1320 04 10	384,00

Bidet uitloop
Bidet spout
Bec pour bidet
Wylewka bidetowa stojąca

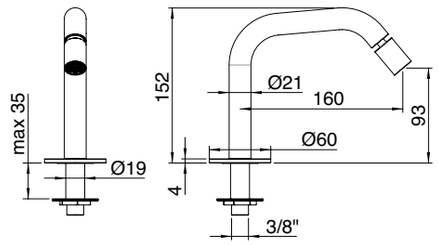

ITRTAE158ZZ ITRTAT120ZZ 6 l/min

IS	IT 1379 IS ZZ ZZ	236,00

Bidet wanduitloop
Wall-mtd bidet spout
Bec mural pour bidet
Wylewka bidetowa ścienna

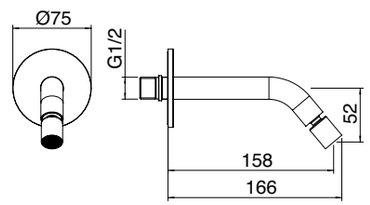

ITRTAE158ZZ ITRTAT120ZZ 6 l/min

IS	IT RTSA 117 IS	42,00
01	IT RTSA 117 01	82,00
03	IT RTSA 117 03	82,00
04	IT RTSA 117 04	82,00

Clickwaste universeel
Universal up/down pop-up waste
Bonde up-down universelle
Uniwersalny odpływ z przelewem - korek click-clack

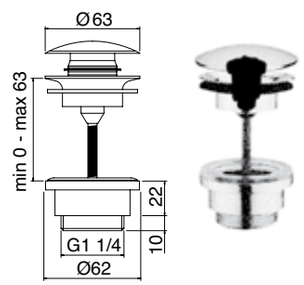

IS	IT RTSF 116 IS	104,00
01	IT RTSF 116 01	231,00
03	IT RTSF 116 03	231,00
04	IT RTSF 116 04	231,00

Design sifon
Drain-trap
Siphon
Syfon umywalkowy

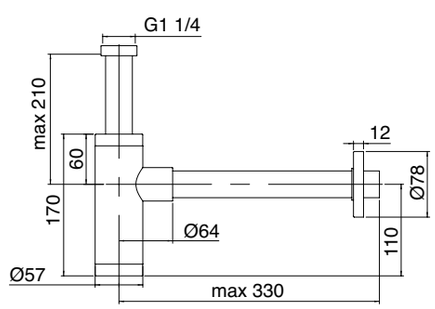

IS	IT 0401 IS ZZ ZZ	168,00
01	IT 0401 01 ZZ ZZ	220,00
03	IT 0401 03 ZZ ZZ	220,00
04	IT 0401 04 ZZ ZZ	220,00

Stopkraan met filter
Stop valve with filter
Robinet d'arrêt avec filtre
Zawór kątowy z filtrem

ITRTVT124NI 1/2 M

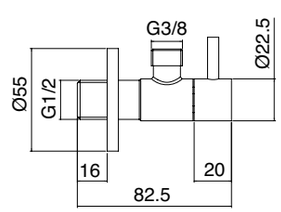

IS	RWIT 13D7 IS 03	893,00
01	RWIT 13D7 01 03	1.250,00
03	RWIT 13D7 03 03	1.250,00
04	RWIT 13D7 04 03	1.250,00

RWIT 51D7 ZZ 12 324,00
+ INBOUWDEEL - CONCEALED BODY
CORPS À ENCASTRER - EL. WEWNĘTRZNY
UNIVERSAL BOX ONLY 50mm
P_195

Inbouw bad/douche mengkraan
Concealed bath/shower mixer
Mitigeur bain/douche à encastrer
Bat. wannowa - 2 x mieszacz

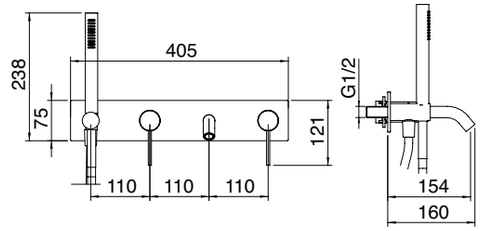

RWIT9AA5ZZ07 · ITRTAE134ZZ · ITRTAT120ZZ · FLEX 1,5 M PVC · INOX
RWIT9AA2_50 x2 · 22 l/min · 8 l/min · QR N° i51 · RWIT51D7ZZ50

IS	RWIT 13D8 IS 04	924,00
01	RWIT 13D8 01 04	1.276,00
03	RWIT 13D8 03 04	1.276,00
04	RWIT 13D8 04 04	1.276,00

RWIT 51D7 ZZ 12 324,00
+ INBOUWDEEL - CONCEALED BODY
CORPS À ENCASTRER - EL. WEWNĘTRZNY
UNIVERSAL BOX ONLY 50mm
P_195

Inbouw bad/douche mengkraan
Concealed bath/shower mixer
Mitigeur bain/douche à encastrer
Bat. wannowa - 2 x mieszacz

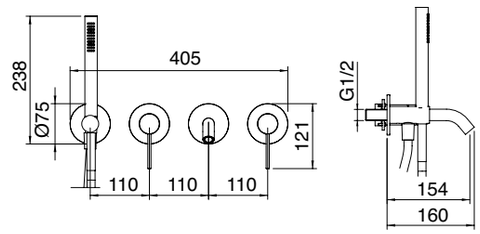

RWIT9AA5ZZ07 · ITRTAE134ZZ · ITRTAT120ZZ · FLEX 1,5 M PVC · INOX
RWIT9AA2_50 x2 · 22 l/min · 8 l/min · QR N° i51 · RWIT51D7ZZ50

IS IT 1368 IS 40 ZZ 1.029,00

Badrand 4-gats combinatie met uittrekbare handdouche
4 hole deck-mounted bathtub
Mitigeur bain/douche 4 trous sur gorge
Bat. wannowa 4-otw. kompletna

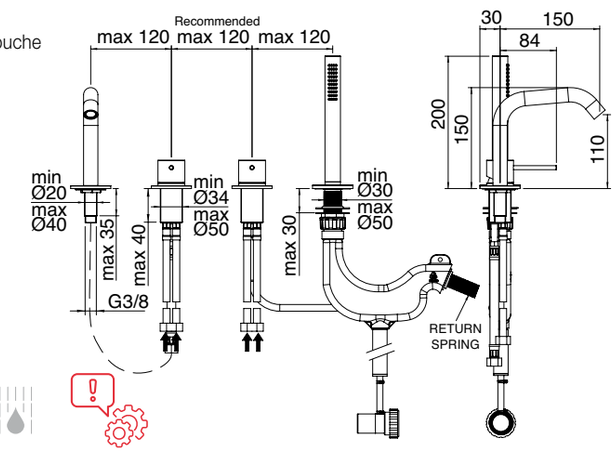

ITRTVT168ZZ · ITRTAE134ZZ · ITRTAT120ZZ · FLEX 1,5 M PVC · INOX ITRTD0097IS · 18 l/min · 8 l/min · P_217

IS IT 1369 IS 40 ZZ 819,00

Badrand combinatie met uittrekbare handdouche - zonder uitloop
Deck-mounted bathtub without spout
Mitigeur bain/douche sur gorge sans bec
Bat. wannowa 3-otw. kpl. - 2 x mieszacz

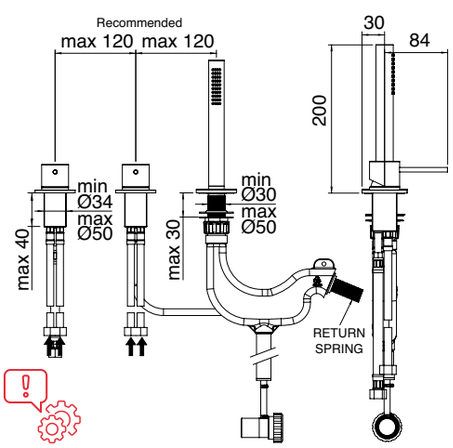

ITRTVT168ZZ · FLEX 1,5 M PVC · INOX ITRTD0097IS · MAX 20 l/min · 8 l/min · QR N° i35 · P_217

IS RWIT 6006 IS 25 303,00

Uittrekbare handdoucheset voor badrand
Deck-mounted retractable handshower
Douchette extractible sur gorge
Główka prysznicowa kpl. nablatowa

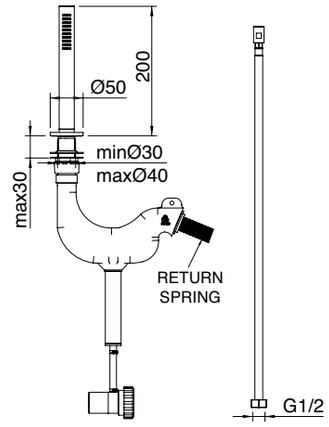

FLEX 1,5 M PVC · INOX · 8 L/min · P_217

IS RWIT 1303 IS 03 1.469,00
01 RWIT 1303 01 03 1.943,00
03 RWIT 1303 03 03 1.943,00
04 RWIT 1303 04 03 1.943,00

RWIT 5703 ZZ 07 226,00
+ INBOUWDEEL - CONCEALED BODY
CORPS À ENCASTRER - EL. WEWNĘTRZNY

Vrijstaande vloer badmengkraan
Floor standing bathub mixer
Mitigeur bain douche sur colonne au sol
Bat. wannowa z podłogi - 2 x mieszacz

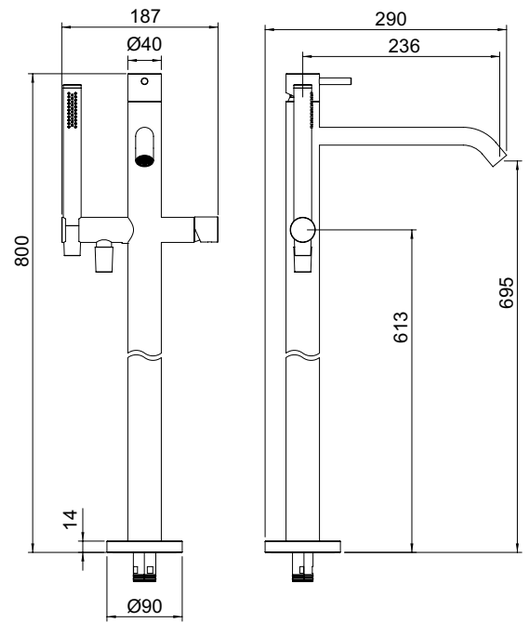

ITRTVT205ZZ · ITRTVT236ZZ · ITRTAE134ZZ · ITRTAT120ZZ · FLEX 1,5 M PVC · INOX · 20 l/min · 8 l/min · N° 31 · P_198

IS RWIT 13D9 IS 01 777,00
01 RWIT 13D9 01 01 1.068,00
03 RWIT 13D9 03 01 1.068,00
04 RWIT 13D9 04 01 1.068,00

RWIT 51D9 ZZ 01 311,00
+ INBOUWDEEL - CONCEALED BODY
CORPS À ENCASTRER - EL. WEWNĘTRZNY
UNIVERSAL BOX ONLY 50mm P_195

Inbouw bad/douche mengkraan
Concealed bath/shower mixer
Mitigeur bain/douche à encastrer
Bat. natryskowa, zestaw - 2 x mieszacz

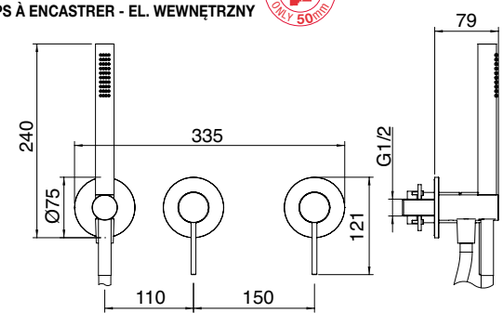

RWIT9AA5ZZ07 · FLEX 1,5 M PVC · INOX · RWIT9AA2__50 x2 · MAX 24 l/min · 8 l/min · N° i53 · RWIT51D9ZZ50

IS	RWIT 13D4 IS 01	557,00
01	RWIT 13D4 01 01	804,00
03	RWIT 13D4 03 01	804,00
04	RWIT 13D4 04 01	804,00

RWIT 51A5 ZZ 01 **148,00**

+ INBOUWDEEL - CONCEALED BODY
CORPS À ENCASTRER - EL. WEWNĘTRZNY

UNIVERSAL BOX ONLY 50mm P_194

Inbouw douche mengkraan met handdoucheset
Concealed shower mixer with hand-shower
Mitigeur douche à encastrer avec douchette
Bat. natryskowa, zestaw - 1 x mieszacz

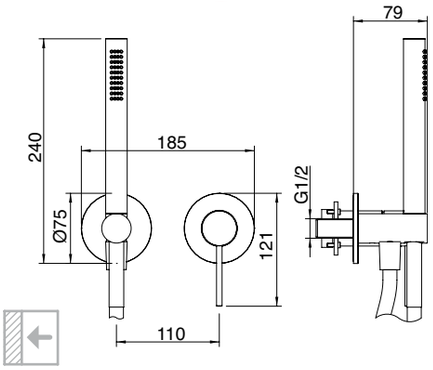

RWIT9AA5ZZ07 | FLEX 1,5 M PVC | INOX | RWIT9AA2__50 | 8 l/min | QR N° i46 | RWIT51A5ZZ50

IS	IT 1363 IS ZZ HF	195,00
01	IT 1363 01 ZZ HF	242,00
03	IT 1363 03 ZZ HF	242,00
04	IT 1363 04 ZZ HF	242,00

Wanduitloop voor bad 150
Wall-mtd. spout for bathtub 150
Bec mural pour baignoire 150
Wylewka wannowa 150

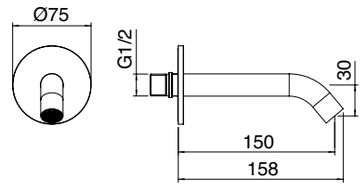

ITRTAE134ZZ | ITRTAT120ZZ | 20 L/min

IS	IT 1361 IS ZZ HF	205,00
01	IT 1361 01 ZZ HF	252,00
03	IT 1361 03 ZZ HF	252,00
04	IT 1361 04 ZZ HF	252,00

Wanduitloop voor bad 200
Wall-mtd. spout for bathtub 200
Bec mural pour baignoire 200
Wylewka wannowa 200

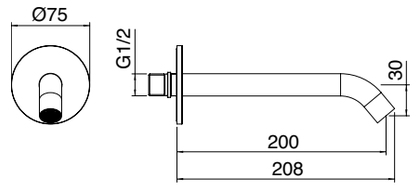

ITRTAE134ZZ | ITRTAT120ZZ | 20 L/min

IS	RWIT 13C8 IS 01	221,00
01	RWIT 13C8 01 01	265,00
03	RWIT 13C8 03 01	265,00
04	RWIT 13C8 04 01	265,00

RWIT 51A8 ZZ 03 **136,00**

+ INBOUWDEEL - CONCEALED BODY
CORPS À ENCASTRER - EL. WEWNĘTRZNY

UNIVERSAL BOX ONLY 50mm P_194

Inbouw mengbediening/douchemengkraan
Concealed washbasin/shower mixer
Mitigeur lavabo/douche à encastrer
Bat. mieszacz 1 – drożny

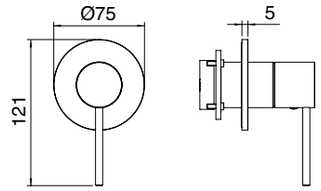

RWIT9AA5ZZ07 | RWIT9AA2__50 | 24 L/min | QR N° i43 | RWIT51A8ZZ50

IS	RWIT 13A2 IS 01	367,00
01	RWIT 13A2 01 01	552,00
03	RWIT 13A2 03 01	552,00
04	RWIT 13A2 04 01	552,00
IS	RWIT 13E2 IS 01	367,00
01	RWIT 13E2 01 01	552,00
03	RWIT 13E2 03 01	552,00
04	RWIT 13E2 04 01	552,00

RWIT 22A2 ZZ 01 **252,00**
+ INBOUWDEEL - CONCEALED BODY
CORPS À ENCASTRER - EL. WEWNĘTRZNY
UNIVERSAL BOX ONLY 55mm
P_194

Inbouw douchemengkraan met 2-weg omstel
Concealed mixer with 2 ways diverter
Mitigeur à encastrer avec inverseur à 2 sorties
Bat. natryskowa 2 - drożna - mieszacz

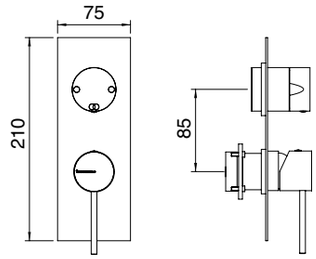

ITRTVT131ZZ | ITRTVT211ZZ | RWIT13A2__50 | RWIT22A2__06 | 20 L/min | 2 IN - 2 OUT | N° 11 | RWIT8A72ZZ50

IS	RWIT 13A3 IS 01	388,00
01	RWIT 13A3 01 01	577,00
03	RWIT 13A3 03 01	577,00
04	RWIT 13A3 04 01	577,00
IS	RWIT 13E3 IS 01	388,00
01	RWIT 13E3 01 01	577,00
03	RWIT 13E3 03 01	577,00
04	RWIT 13E3 04 01	577,00

RWIT 22A2 ZZ 01 **252,00**
+ INBOUWDEEL - CONCEALED BODY
CORPS À ENCASTRER - EL. WEWNĘTRZNY
UNIVERSAL BOX ONLY 55mm
P_194

Inbouw douchemengkraan met 3-weg omstel
Concealed mixer with 3 ways diverter
Mitigeur à encastrer avec inverseur à 3 sorties
Bat. natryskowa 3 - drożna - mieszacz

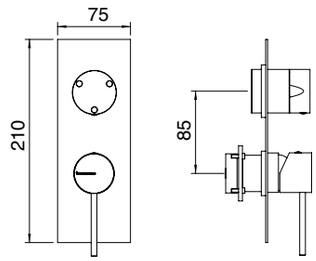

ITRTVT131ZZ | ITRTVT212ZZ | RWIT13A2__50 | RWIT22A2__06 | 20 L/min | 2 IN - 3 OUT | N° 11 | RWIT8A72ZZ50

IS	RWIT 13C2 IS 02	388,00
01	RWIT 13C2 01 02	577,00
03	RWIT 13C2 03 02	577,00
04	RWIT 13C2 04 02	577,00
IS	RWIT 13F2 IS 02	388,00
01	RWIT 13F2 01 02	577,00
03	RWIT 13F2 03 02	577,00
04	RWIT 13F2 04 02	577,00

RWIT 22A2 ZZ 01 **252,00**
+ INBOUWDEEL - CONCEALED BODY
CORPS À ENCASTRER - EL. WEWNĘTRZNY
UNIVERSAL BOX ONLY 55mm
P_194

Inbouw douchemengkraan met 2-weg omstel
Concealed mixer with 2 ways diverter
Mitigeur à encastrer avec inverseur à 2 sorties
Bat. natryskowa 2 - drożna - mieszacz

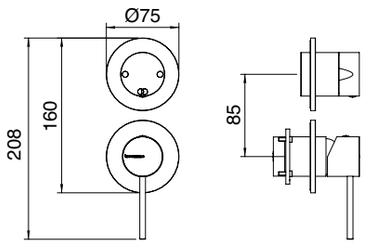

ITRTVT131ZZ | ITRTVT211ZZ | RWIT13A2__50 | RWIT22A2__06 | 20 L/min | 2 IN - 2 OUT | N° 11 | RWIT8A72ZZ50

IS	RWIT 13C3 IS 02	409,00
01	RWIT 13C3 01 02	598,00
03	RWIT 13C3 03 02	598,00
04	RWIT 13C3 04 02	598,00
IS	RWIT 13F3 IS 02	409,00
01	RWIT 13F3 01 02	598,00
03	RWIT 13F3 03 02	598,00
04	RWIT 13F3 04 02	598,00

RWIT 22A2 ZZ 01 **252,00**
+ INBOUWDEEL - CONCEALED BODY
CORPS À ENCASTRER - EL. WEWNĘTRZNY
UNIVERSAL BOX ONLY 55mm
P_194

Inbouw douchemengkraan met 3-weg omstel
Concealed mixer with 3 ways diverter
Mitigeur à encastrer avec inverseur à 3 sorties
Bat. natryskowa 3 - drożna - mieszacz

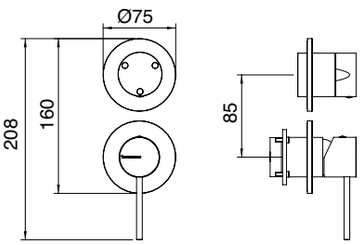

ITRTVT131ZZ | ITRTVT212ZZ | RWIT13A2__50 | RWIT22A2__06 | 20 L/min | 2 IN - 3 OUT | N° 11 | RWIT8A72ZZ50

IS	RWIT 8A46 IS 03	307,00
01	RWIT 8A46 01 03	444,00
03	RWIT 8A46 03 03	444,00
04	RWIT 8A46 04 03	444,00

RWIT 8A46 ZZ 20 328,00
+ INBOUWDEEL - CONCEALED BODY
CORPS À ENCASTRER - EL. WEWNĘTRZNY

UNIVERSAL BOX ONLY 55mm P_194

Inbouw thermostaat met 2 weg omstel
Concealed thermostatic with 2 ways diverter
Thermostatique à encastrer avec inverseur à 2 sorties
Bat. natryskowa 2 - drożna - termostat

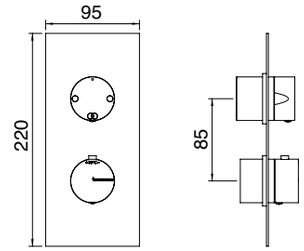

ITRTMT208ZZ | ITRTVT189ZZ | RWIT8A46__21 | RWIT22A2__06 | 21 L/min | 2 IN - 2 OUT | N° 12 | N° 13 | RWIT8A72ZZ50

IS	RWIT 8A72 IS 03	327,00
01	RWIT 8A72 01 03	464,00
03	RWIT 8A72 03 03	464,00
04	RWIT 8A72 04 03	464,00

RWIT 8A46 ZZ 20 328,00
+ INBOUWDEEL - CONCEALED BODY
CORPS À ENCASTRER - EL. WEWNĘTRZNY

UNIVERSAL BOX ONLY 55mm P_194

Inbouw thermostaat met 3 weg omstel
Concealed thermostatic with 3 ways diverter
Thermostatique à encastrer avec inverseur à 3 sorties
Bat. natryskowa 3 - drożna - termostat

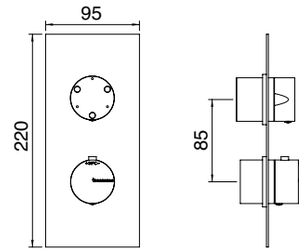

ITRTMT208ZZ | ITRTVT190ZZ | RWIT8A46__21 | RWIT22A2__06 | 21 L/min | 2 IN - 3 OUT | N° 12 | N° 13 | RWIT8A72ZZ50

IS	RWIT 7286 IS 80	144,00
01	RWIT 7286 01 80	202,00
03	RWIT 7286 03 80	202,00
04	RWIT 7286 04 80	202,00

RWIT 7286 ZZ 70 327,00
+ INBOUWDEEL - CONCEALED BODY
CORPS À ENCASTRER - EL. WEWNĘTRZNY

Inbouw thermostaat
Concealed thermostatic
Thermostatique à encastrer
Termostat

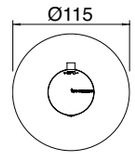

ITRTVT175ZZ | RWIT7287__80 | 34 l/min | 2 IN - 1 OUT | N° 13 | P_201

IS	RWIT 72B6 IS 01	122,00
01	RWIT 72B6 01 01	172,00
03	RWIT 72B6 03 01	172,00
04	RWIT 72B6 04 01	172,00

RWIT 72B6 ZZ 01 290,00
+ INBOUWDEEL - CONCEALED BODY
CORPS À ENCASTRER - EL. WEWNĘTRZNY

1/2” inbouw stopkraan
1/2” concealed stop valve
Robinet d’arrêt 1/2”
Zawór 1/2”

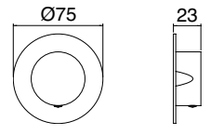

ITRTVT176ZZ | RWIT7287ZZ81 | 34 l/min | 1 IN - 1 OUT | P_200

IS	RWIT 75D5 IS 10	189,00
01	RWIT 75D5 01 10	263,00
03	RWIT 75D5 03 10	263,00
04	RWIT 75D5 04 10	263,00

RWIT 7AD5 ZZ 01 200,00
+ INBOUWDEEL - CONCEALED BODY
CORPS À ENCASTRER - EL. WEWNĘTRZNY

UNIVERSAL BOX ONLY 60mm P_195

2 weg inbouw omstel
2 ways concealed diverter
Inverseur à encastrer à 2 sorties
Przełącznik 2 - drożny

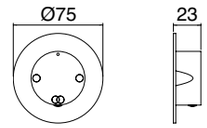

ITRTVT189ZZ RWIT7287ZZ81 24 l/min QR N° 15

IS	RWIT 75D6 IS 10	209,00
01	RWIT 75D6 01 10	294,00
03	RWIT 75D6 03 10	294,00
04	RWIT 75D6 04 10	294,00

RWIT 7AD5 ZZ 01 200,00
+ INBOUWDEEL - CONCEALED BODY
CORPS À ENCASTRER - EL. WEWNĘTRZNY

UNIVERSAL BOX ONLY 60mm P_195

3 weg inbouw omstel
3 ways concealed diverter
Inverseur à encastrer à 3 sorties
Przełącznik 3 - drożny

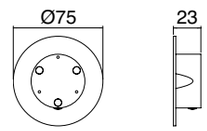

ITRTVT190ZZ RWIT7287ZZ81 24 l/min QR N° 15

IS	IT 6599 IS ZZ VS	446,00
01	IT 6599 01 ZZ VS	765,00
03	IT 6599 03 ZZ VS	765,00
04	IT 6599 04 ZZ VS	765,00

Antikalk wandhoofddouche
Anti-limescale shower-head
Douche de tête anticalcaire avec bras mural
Deszczownica kpl. ramię ze ściany

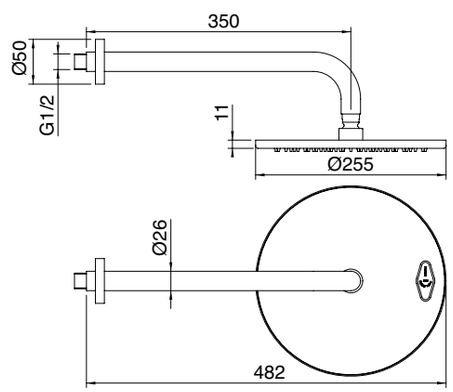

METAL 250 mm 9 l/min

IS	IT 6598 IS ZZ VS	368,00
01	IT 6598 01 ZZ VS	713,00
03	IT 6598 03 ZZ VS	713,00
04	IT 6598 04 ZZ VS	713,00

Antikalk plafondhoofddouche
Ceiling anti-limescale shower-head
Douche de tête anticalcaire avec bras au plafond
Deszczownica kpl. ramię z sufitu

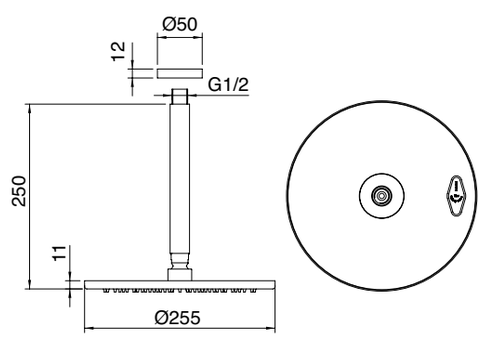

METAL 250 mm 9 l/min

IS	IT RTBR 320 IS	172,00
01	IT RTBR 320 01	265,00
03	IT RTBR 320 03	265,00
04	IT RTBR 320 04	265,00

Douchejets
Nozzle
Buse
Dysza ścienna

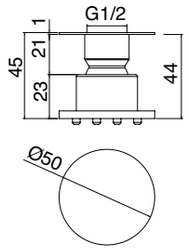

1/2 F 4 l/min

IS	RWIT 2847 IS 71	319,00
01	RWIT 2847 01 71	425,00
03	RWIT 2847 03 71	425,00
04	RWIT 2847 04 71	425,00

Set handdouchehouder-wandaansluitbocht, slang en handdouche
Hook, flexible and hand shower kit
Kit support, flexible et douchette
Zestaw natrysk. punktowy kpl. z przyłączem

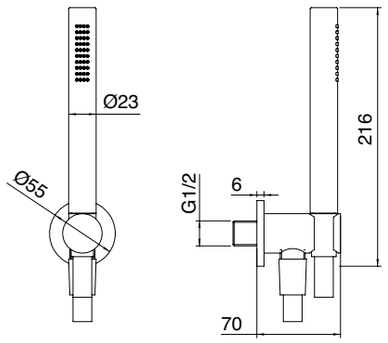

FLEX 1,5 M PVC INOX 1/2 M 1/2 M 8 l/min

IS	RWIT 1347 IS 04	520,00
01	RWIT 1347 01 04	823,00
03	RWIT 1347 03 04	823,00
04	RWIT 1347 04 04	823,00

Glijstangset zonder wandaansluitbocht
Sliding-bar kit without wall hose outlet
Barre coulissante sans coude mural
Drążek natryskowy kpl. - wąż, główka prysznicowa

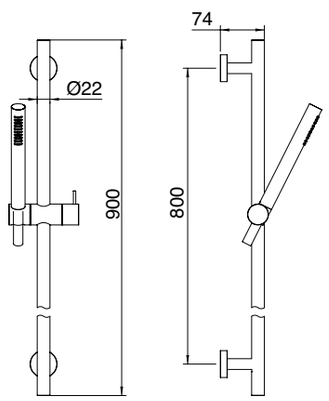

FLEX 1,5 M PVC INOX 8 l/min

IS	IT RTGA 142 IS	160,00
01	IT RTGA 142 01	223,00
03	IT RTGA 142 03	223,00
04	IT RTGA 142 04	223,00

Wandaansluitbocht
Wall hose outlet
Coude mural
Przyłącze ścienne węża

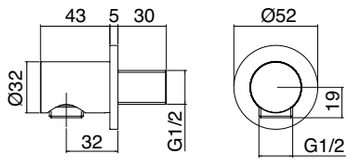

1/2 M 1/2 M

IS	RWIT 6565 IS 15	544,00
01	RWIT 6565 01 15	783,00
03	RWIT 6565 03 15	783,00
04	RWIT 6565 04 15	783,00

WC handdouche set
WC hand shower set
Douchette pour WC
Zestaw WC - główka ON/OFF

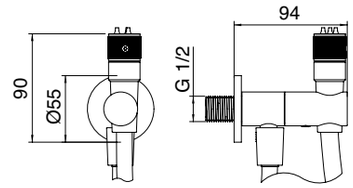

INSTRUCTION FOR USE

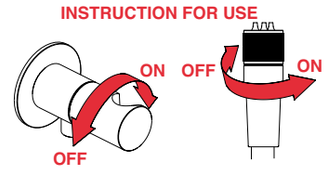

FLEX 1 M PVC · METAL · 4 l/min · 1/2 M

IS	RWIT 13D4 IS 02	482,00
01	RWIT 13D4 01 02	762,00
03	RWIT 13D4 03 02	762,00
04	RWIT 13D4 04 02	762,00

+ RWIT 51A5 ZZ 01 148,00
INBOUWDEEL - CONCEALED BODY
CORPS À ENCASTRER - EL. WEWNĘTRZNY
UNIVERSAL BOX ONLY 50mm
P_194

Inbouwmengkraan met wc handdouche
Concealed mixer with wc hand shower
Mitigeur à encastrer avec douchette WC
Bat. do WC mieszacz - bidetka

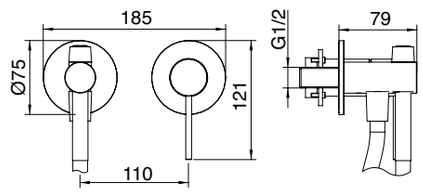

RWIT9AA5ZZ07 · RWIT9AA2__50 · ITRTAE186ZZ · ITRTAT120ZZ · FLEX 1 M PVC · INOX · 7 l/min · QR N° i46 · RWIT51A5ZZ50

IS	IT 1329 IS 40 ZZ	525,00

Wastafelmengkraan met uittrekbare handdouche
Sink mixer with extractable hand-shower
Mitigeur évier avec douchette extractible
Bat. zlewozmywakowa z wyciąganą wylewką - mieszacz nablatowy

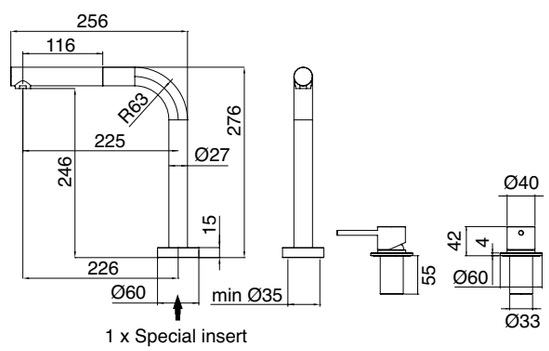

ITRTVT131ZZ · ITRTAE166ZZ · 15 l/min · 130° (+65°/-65°) · ITRTD0094IS

IS	IT 1343 IS 40 ZZ	525,00

Wastafelmengkraan met uittrekbare handdouche
Sink mixer with extractable hand-shower
Mitigeur évier avec douchette extractible
Bat. zlewozmywakowa z wyciąganą wylewką

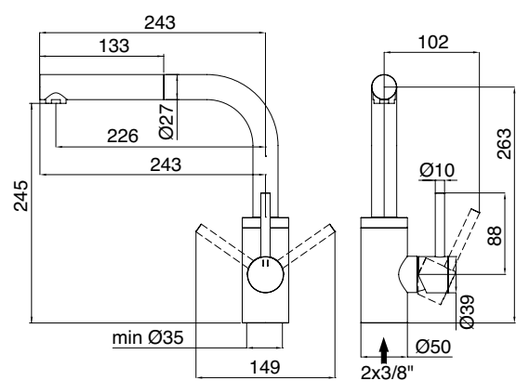

ITRTVT131ZZ · ITRTAE166ZZ · 15 l/min · 130° (+65°/-65°) · ITRTD0094IS

IS IT RTDO 094 IS 95,00

Antikalk handdouche
Anti-limescale hand-shower
Douchette anticalcaire
Główka do bat. zlewozmywakowej - część zamienna

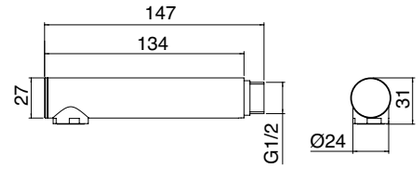

ITRTAE166ZZ 15 l/min

IS IT 1334 IS 40 ZZ 394,00

Wastafelmengkraan
Sink mixer
Mitigeur évier
Bat. zlewozmywakowa - mieszacz

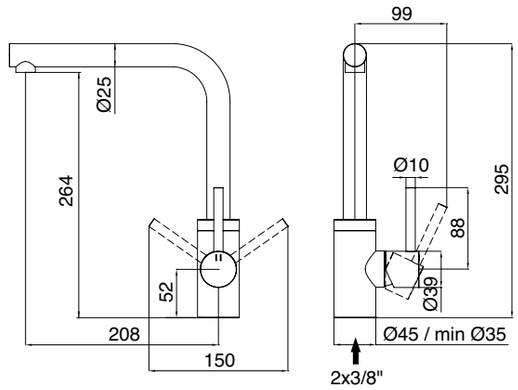

ITRTVT131ZZ ITRTAE166ZZ 15 l/min 360°

IS IT 1332 IS 40 ZZ 384,00
01 IT 1332 01 40 ZZ 614,00
03 IT 1332 03 40 ZZ 614,00
04 IT 1332 04 40 ZZ 614,00

Wastafelmengkraan
Sink mixer
Mitigeur évier
Bat. zlewozmywakowa - mieszacz

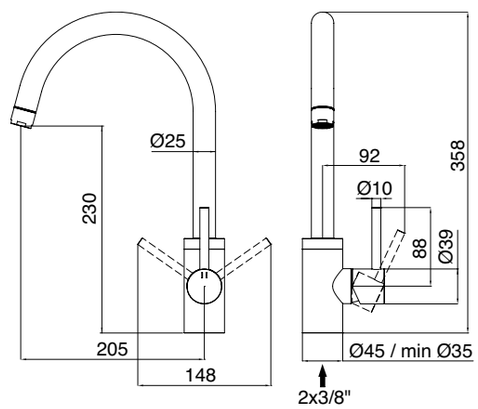

ITRTVT131ZZ ITRTAE166ZZ 15 l/min 360°

IS IT 1331 IS 40 ZZ 384,00

Wastafelmengkraan
Sink mixer
Mitigeur évier
Bat. zlewozmywakowa - mieszacz

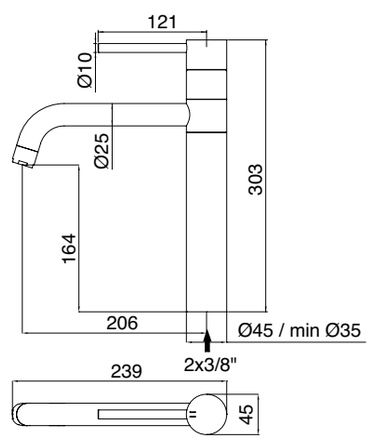

ITRTVT131ZZ ITRTAE166ZZ 15 l/min 360°

IS	IT 4Z04 IS ZZ ZZ	231,00
01	IT 4Z04 01 ZZ ZZ	263,00
03	IT 4Z04 03 ZZ ZZ	263,00
04	IT 4Z04 04 ZZ ZZ	263,00

Glas houder
Glass holder
Porte verre
Kobek ścienny

RZIT9071BB01 RZIT8341BB01

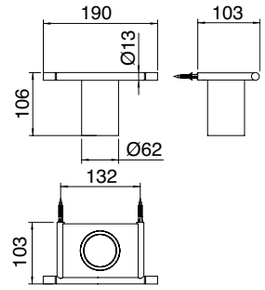

IS	IT 4Z41 IS ZZ ZZ	309,00
01	IT 4Z41 01 ZZ ZZ	368,00
03	IT 4Z41 03 ZZ ZZ	368,00
04	IT 4Z41 04 ZZ ZZ	368,00

Vloeibare zeep dispenser
Liquid soap dispenser
Distributeur de savon liquide
Dozownik do mydła

RWIT9071IS01 RZIT8341BB01

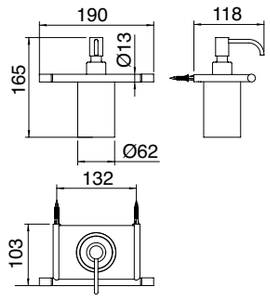

IS	IT 4Z74 IS ZZ ZZ	462,00
01	IT 4Z74 01 ZZ ZZ	557,00
03	IT 4Z74 03 ZZ ZZ	557,00
04	IT 4Z74 04 ZZ ZZ	557,00

Vloeibare zeep dispenser, glas houder en planchet
Liquid soap dispenser, glass holder and shelf
Distributeur de savon liquide, porte verre et tablette
Dozownik do mydła + kubek + półka

RWIT9071IS01 RZIT9071BB01 RZIT8374BB01

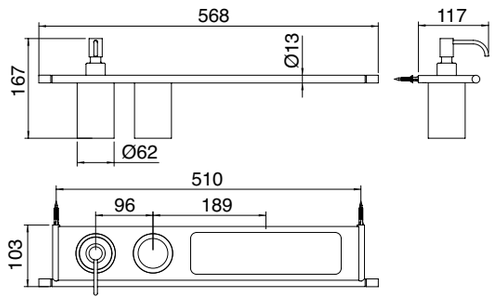

IS	IT 4Z24 IS ZZ ZZ	140,00
01	IT 4Z24 01 ZZ ZZ	196,00
03	IT 4Z24 03 ZZ ZZ	196,00
04	IT 4Z24 04 ZZ ZZ	196,00

30 cm enkele handdoekhouder
30 cm. single towel holder
Porte serviette 30 cm.
Wieszak na ręcznik - 30 cm.

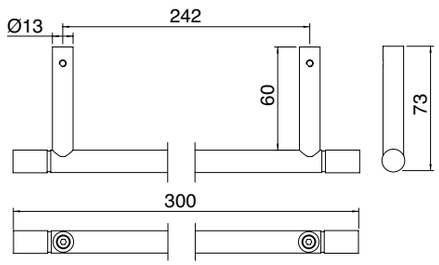

IS	IT 4Z06 IS ZZ ZZ	142,00
01	IT 4Z06 01 ZZ ZZ	199,00
03	IT 4Z06 03 ZZ ZZ	199,00
04	IT 4Z06 04 ZZ ZZ	199,00

40 cm enkele handdoekhouder
40 cm. single towel holder
Porte serviette 40 cm.
Wieszak na ręcznik - 40 cm.

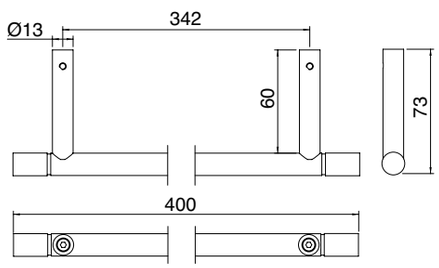

IS	IT 4Z05 IS ZZ ZZ	163,00
01	IT 4Z05 01 ZZ ZZ	241,00
03	IT 4Z05 03 ZZ ZZ	241,00
04	IT 4Z05 04 ZZ ZZ	241,00

60 cm enkele handdoekhouder
60 cm. single towel holder
Porte serviette 60 cm.
Wieszak na ręcznik - 60 cm.

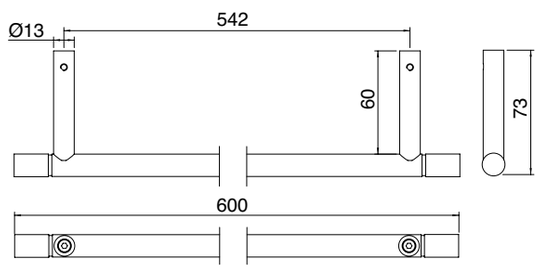

IS	IT 4Z26 IS ZZ ZZ	243,00
01	IT 4Z26 01 ZZ ZZ	330,00
03	IT 4Z26 03 ZZ ZZ	330,00
04	IT 4Z26 04 ZZ ZZ	330,00

56,8 cm badkamer planchet
56,8 cm. bathroom shelf
Tablette 56,8 cm.
Półka 56,8 cm.

RZIT8326BB01

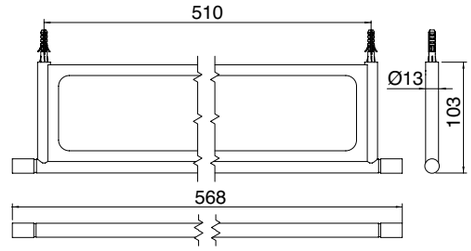

IS	IT 4Z11 IS ZZ ZZ	89,00
01	IT 4Z11 01 ZZ ZZ	112,00
03	IT 4Z11 03 ZZ ZZ	112,00
04	IT 4Z11 04 ZZ ZZ	112,00

Jas haak
Robe hook
Porte manteau
Wieszak pojedyńczy

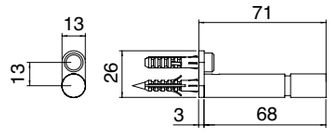

IS	IT 4Z01 IS ZZ ZZ	132,00
01	IT 4Z01 01 ZZ ZZ	167,00
03	IT 4Z01 03 ZZ ZZ	167,00
04	IT 4Z01 04 ZZ ZZ	167,00

Toiletrolhouder
Toilet roll holder
Porte papier
Uchwyt na papier toaletowy

- Rechtse versie beschikbaar op aanvraag
  Right version available on request
  Version à droite disponible sur demande
  Wersja odwrotna na specjalne zamówienie

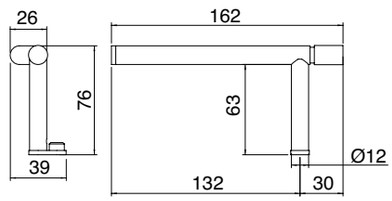

IS	IT 4Z07 IS ZZ ZZ	163,00
01	IT 4Z07 01 ZZ ZZ	326,00
03	IT 4Z07 03 ZZ ZZ	326,00
04	IT 4Z07 04 ZZ ZZ	326,00

Borstel houder
Brush holder
Porte balai
Szczotka WC - pojemnik stojący

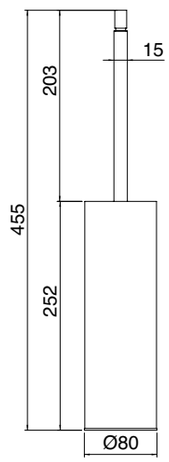

IS	IT 4Z13 IS ZZ ZZ	177,00
01	IT 4Z13 01 ZZ ZZ	300,00
03	IT 4Z13 03 ZZ ZZ	300,00
04	IT 4Z13 04 ZZ ZZ	300,00

Wand toiletborstelhouder
Wall mounted toilet brush holder
Porte balai mural
Szczotka WC - pojemnik wiszący

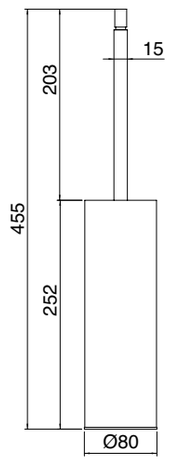

BB IT 1Z04 BB ZZ 06 168,00

Wand toiletborstelhouder
Wall-mounted shower basket
Verre de douche mural
Pojemnik pod prysznic - do ściany

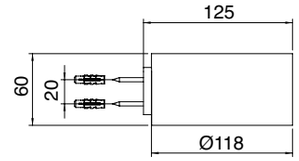

BB IT 1Z04 BB ZZ 12 200,00

Wand toiletborstelhouder
Wall-mounted shower basket
Verre de douche mural
Pojemnik pod prysznic - do ściany

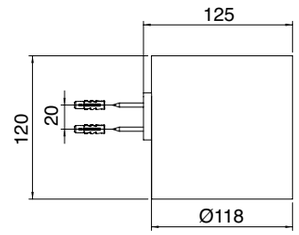

BB IT 1Z36 BB ZZ ZZ 236,00

Hoeksponshouder
Corner sponge holder
Porte éponge coin
Pojemnik pod prysznic - narożny

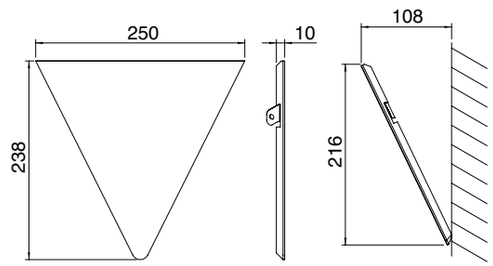

BB RZIT 9071 BB 01 62,00

Glas voor art. 4Z74
Glass for art. 4Z74
Verre pour art. 4Z74
Kubek do art. 4Z74

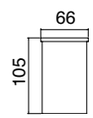

IS RWIT 9071 IS 01 124,00
01 RWIT 9071 01 01 174,00
03 RWIT 9071 03 01 174,00
04 RWIT 9071 04 01 174,00

Vloeibare zeepdispenser
Liquid soap dispenser
Distributeur de savon liquide
Dozownik do mydła

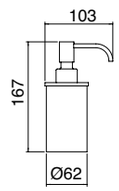

IS RJIT 9071 IS 01 63,00
01 RJIT 9071 01 01 88,00
03 RJIT 9071 03 01 88,00
04 RJIT 9071 04 01 88,00

Pomp voor zeep dispenser
Pump for soap dispenser
Pompe pour distributeur de savon
Pompka dozownika do mydła

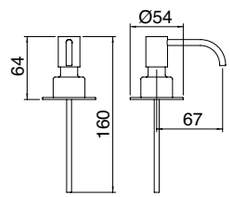

BB RZIT 8341 BB 01 63,00

Planchet voor art. 4Z41
Shelf for art. 4Z41
Tablette pour art. 4Z41
Półka do art. 4Z41

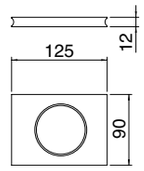

BB RZIT 8374 BB 01 133,00

Planchet voor art. 4Z74
Shelf for art. 4Z74
Tablette pour art. 4Z74
Półka do art. 4Z74

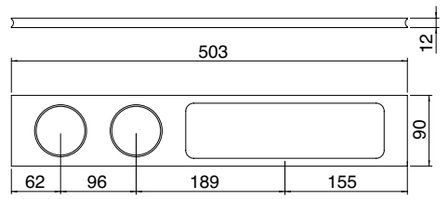

BB RZIT 8326 BB 01 126,00

Planchet voor art. 4Z26
Shelf for art. 4Z26
Tablette pour art. 4Z26
Półka do art. 4Z26

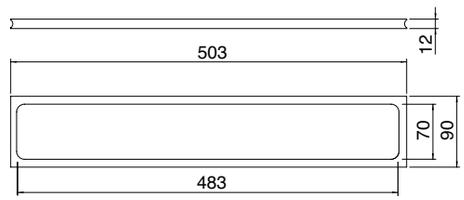

Watt

Studio Q-BIC

inox	IS
gun metal - PVD	01
bronze - PVD	03
yellow gold - PVD	04

IS	RWIT 2B89 IS 01	672,00
01	RWIT 2B89 01 01	872,00
03	RWIT 2B89 03 01	872,00
04	RWIT 2B89 04 01	872,00

RWIT 2B89 ZZ 30 371,00

+ INBOUWDEEL - CONCEALED BODY
CORPS À ENCASTRER - EL. WEWNĘTRZNYL

2-weg inbouw douchemengkraan
2 ways concealed mixer
Mitigeur à encastrer à 2 sorties
Bat. natryskowa 2- f., mieszacz

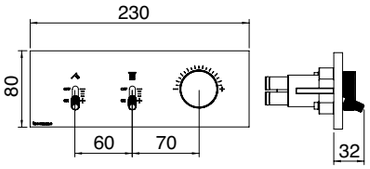

ITRTVT277ZZ | RWIT2B86ZZ90 | RWIT2B89ZZ50 x2 | RWIT2B89ZZ55 | MAX 15 l/min | MAX 15 l/min | TOT - 20 l/min | 2 IN - 2 OUT | N° 65 | P_204

IS	RWIT 2B86 IS 01	693,00
01	RWIT 2B86 01 01	893,00
03	RWIT 2B86 03 01	893,00
04	RWIT 2B86 04 01	893,00

RWIT 2B86 ZZ 30 420,00

+ INBOUWDEEL - CONCEALED BODY
CORPS À ENCASTRER - EL. WEWNĘTRZNYL

2-weg inbouw thermostaatkraan
2 ways concealed thermostatic
Thermostatique à encastrer à 2 sorties
Bat. natryskowa 2-f., termostat

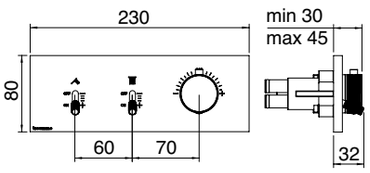

ITRTVT175ZZ | RWIT2B86ZZ90 | RWIT2B89ZZ50 x2 | RWIT2B86__55 | MAX 15 l/min | MAX 15 l/min | TOT - 20 l/min | 2 IN - 2 OUT | N° 65 | P_204

IS	RWIT 2B90 IS 01	797,00
01	RWIT 2B90 01 01	1.035,00
03	RWIT 2B90 03 01	1.035,00
04	RWIT 2B90 04 01	1.035,00

RWIT 2B90 ZZ 30 420,00

+ INBOUWDEEL - CONCEALED BODY
CORPS À ENCASTRER - EL. WEWNĘTRZNYL

3-weg inbouw douchemengkraan
3 ways concealed mixer
Mitigeur à encastrer à 3 sorties
Bat. natryskowa 3- f., mieszacz

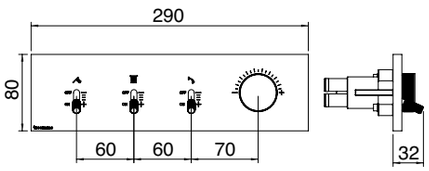

ITRTVT277ZZ | RWIT2B86ZZ90 | RWIT2B89ZZ50 x3 | RWIT2B89ZZ55 | MAX 15 l/min | MAX 15 l/min | MAX 15 l/min | TOT - 25 l/min | 2 IN - 3 OUT | N° 65 | P_204

IS	RWIT 2B94 IS 01	856,00
01	RWIT 2B94 01 01	1.108,00
03	RWIT 2B94 03 01	1.108,00
04	RWIT 2B94 04 01	1.108,00

RWIT 2B94 ZZ 30 470,00

+ INBOUWDEEL - CONCEALED BODY
CORPS À ENCASTRER - EL. WEWNĘTRZNYL

3-weg inbouw thermostaat
3 ways concealed thermostatic
Thermostatique à encastrer avec 3 sorties
Bat. natryskowa 3-f., termostat

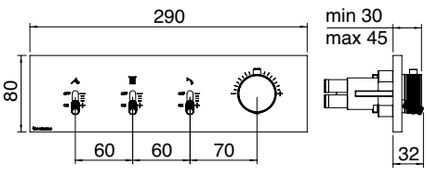

ITRTVT175ZZ | RWIT2B86ZZ90 | RWIT2B89ZZ50 x3 | RWIT2B86__55 | MAX 15 l/min | MAX 15 l/min | MAX 15 l/min | TOT - 25 l/min | 2 IN - 3 OUT | N° 65 | P_205

IS	RWIT 2BE4 IS 01	966,00
01	RWIT 2BE4 01 01	1.259,00
03	RWIT 2BE4 03 01	1.259,00
04	RWIT 2BE4 04 01	1.259,00

RWIT 2BE4 ZZ 30 520,00
+ INBOUWDEEL - CONCEALED BODY
CORPS À ENCASTRER - EL. WEWNĘTRZNYL

4-weg inbouw douchemengkraan
4 ways concealed mixer
Mitigeur à encastrer à 4 sorties
Bat. natryskowa 4- f., mieszacz

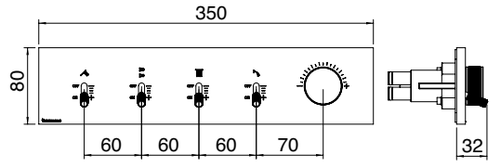

ITRTVT277ZZ | RWIT2B86ZZ90 | RWIT2B89ZZ50 x4 | RWIT2B89ZZ55 | MAX 15 l/min | MAX 15 l/min | MAX 15 l/min | MAX 15 l/min | TOT - 30 l/min | 2 IN - 4 OUT | N° 65 | P_206

IS	RWIT 2BF4 IS 01	1.024,00
01	RWIT 2BF4 01 01	1.333,00
03	RWIT 2BF4 03 01	1.333,00
04	RWIT 2BF4 04 01	1.333,00

RWIT 2BF4 ZZ 30 569,00
+ INBOUWDEEL - CONCEALED BODY
CORPS À ENCASTRER - EL. WEWNĘTRZNYL

4-weg inbouw thermostaat
4 ways concealed thermostatic
Thermostatique à encastrer avec 4 sorties
Bat. natryskowa 4-f., termostat

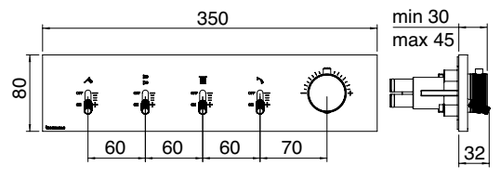

ITRTVT175ZZ | RWIT2B86ZZ90 | RWIT2B89ZZ50 x4 | RWIT2B86__55 | MAX 15 l/min | MAX 15 l/min | MAX 15 l/min | MAX 15 l/min | TOT - 30 l/min | 2 IN - 4 OUT | N° 65 | P_206

IS	RWIT 2BE5 IS 01	1.082,00
01	RWIT 2BE5 01 01	1.407,00
03	RWIT 2BE5 03 01	1.407,00
04	RWIT 2BE5 04 01	1.407,00

RWIT 2BE5 ZZ 30 569,00
+ INBOUWDEEL - CONCEALED BODY
CORPS À ENCASTRER - EL. WEWNĘTRZNYL

5-weg inbouw douchemengkraan
5 ways concealed mixer
Mitigeur à encastrer à 5 sorties
Bat. natryskowa 5- f., mieszacz

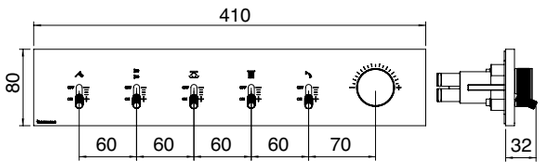

ITRTVT277ZZ | RWIT2B86ZZ90 | RWIT2B89ZZ50 x5 | RWIT2B89ZZ55 | MAX 15 l/min | MAX 15 l/min | MAX 15 l/min | MAX 15 l/min | MAX 15 l/min | TOT - 35 l/min | 2 IN - 5 OUT | N° 65 | P_206

IS	RWIT 2BF5 IS 01	1.140,00
01	RWIT 2BF5 01 01	1.481,00
03	RWIT 2BF5 03 01	1.481,00
04	RWIT 2BF5 04 01	1.481,00

RWIT 2BF5 ZZ 30 617,00
+ INBOUWDEEL - CONCEALED BODY
CORPS À ENCASTRER - EL. WEWNĘTRZNYL

5-weg inbouw thermostaat
5 ways concealed thermostatic
Thermostatique à encastrer avec 5 sorties
Bat. natryskowa 5-f., termostat

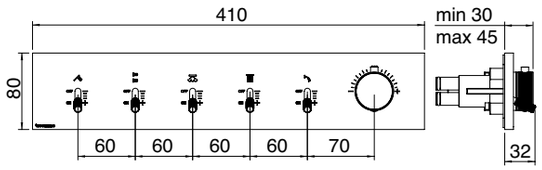

ITRTVT175ZZ | RWIT2B86ZZ90 | RWIT2B89ZZ50 x5 | RWIT2B86__55 | MAX 15 l/min | MAX 15 l/min | MAX 15 l/min | MAX 15 l/min | MAX 15 l/min | TOT - 35 l/min | 2 IN - 5 OUT | N° 65 | P_206

IS	RWIT 2B91 IS 01	1.024,00
01	RWIT 2B91 01 01	1.333,00
03	RWIT 2B91 03 01	1.333,00
04	RWIT 2B91 04 01	1.333,00

RWIT 2B91 ZZ 30 420,00

+ INBOUWDEEL - CONCEALED BODY
CORPS À ENCASTRER - EL. WEWNĘTRZNYL

2-weg inbouw douchemengkraan
2 ways concealed mixer
Mitigeur à encastrer à 2 sorties
Bat. natryskowa 2-f.,zestaw - mieszacz

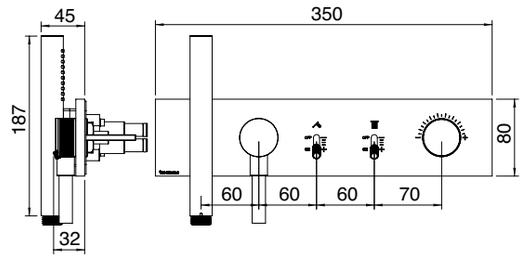

ITRTVT277ZZ | RWIT2B86ZZ90 | RWIT2B89ZZ50 x2 | RWIT2B89ZZ55 | 1,5 M PVC | METAL | 8 l/min | MAX 15 l/min | TOT - 20 l/min | 2 IN - 1 OUT | N° 65 | P_204

IS	RWIT 2B92 IS 01	1.082,00
01	RWIT 2B92 01 01	1.407,00
03	RWIT 2B92 03 01	1.407,00
04	RWIT 2B92 04 01	1.407,00

RWIT 2B92 ZZ 30 470,00

+ INBOUWDEEL - CONCEALED BODY
CORPS À ENCASTRER - EL. WEWNĘTRZNYL

2-weg inbouw thermostaat
2 ways concealed thermostatic
Thermostatique à encastrer avec 2 sorties
Bat. natryskowa 2-f.,zestaw – termostat

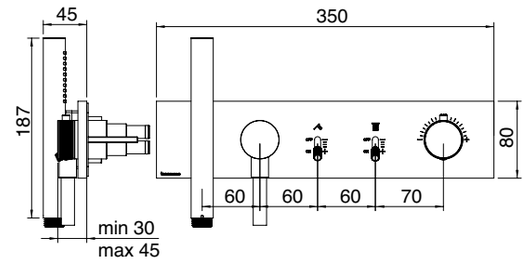

ITRTVT175ZZ | RWIT2B86ZZ90 | RWIT2B89ZZ50 x2 | RWIT2B86__55 | 1,5 M PVC | METAL | 8 l/min | MAX 15 l/min | TOT - 20 l/min | 2 IN - 1 OUT | N° 65 | P_205

IS	RWIT 2B97 IS 01	1.197,00
01	RWIT 2B97 01 01	1.554,00
03	RWIT 2B97 03 01	1.554,00
04	RWIT 2B97 04 01	1.554,00

RWIT 2B97 ZZ 30 520,00

+ INBOUWDEEL - CONCEALED BODY
CORPS À ENCASTRER - EL. WEWNĘTRZNYL

3-weg inbouw douchemengkraan
3 ways concealed mixer
Mitigeur à encastrer à 3 sorties
Bat. natryskowa 3-f.,zestaw - mieszacz

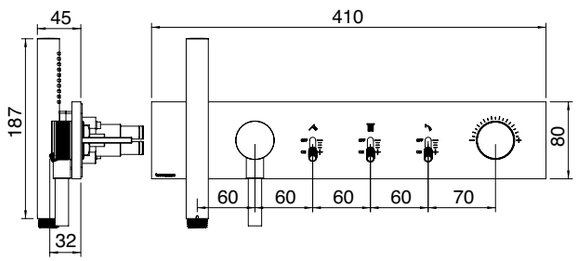

ITRTVT277ZZ | RWIT2B86ZZ90 | RWIT2B89ZZ50 x3 | RWIT2B89ZZ55 | 1,5 M PVC | METAL | 8 l/min | MAX 15 l/min | MAX 15 l/min | TOT - 25 l/min | 2 IN - 2 OUT | N° 65 | P_205

IS	RWIT 2B98 IS 01	1.255,00
01	RWIT 2B98 01 01	1.628,00
03	RWIT 2B98 03 01	1.628,00
04	RWIT 2B98 04 01	1.628,00

RWIT 2B98 ZZ 30 569,00

+ INBOUWDEEL - CONCEALED BODY
CORPS À ENCASTRER - EL. WEWNĘTRZNYL

3-weg inbouw thermostaat
3 ways concealed thermostatic
Thermostatique à encastrer avec 3 sorties
Bat. natryskowa 3-f.,zestaw – termostat

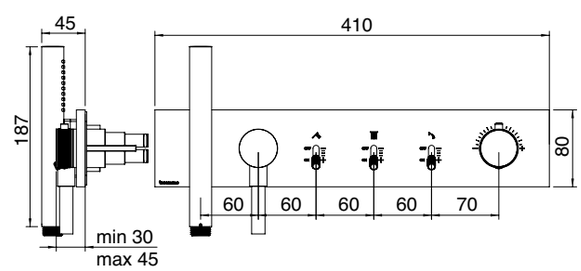

ITRTVT175ZZ | RWIT2B86ZZ90 | RWIT2B89ZZ50 x3 | RWIT2B86__55 | 1,5 M PVC | METAL | 8 l/min | MAX 15 l/min | MAX 15 l/min | TOT - 25 l/min | 2 IN - 2 OUT | N° 65 | P_205

IS	IT 2B60 IS WA ZZ	2.037,00
01	IT 2B60 01 WA ZZ	2.940,00
03	IT 2B60 03 WA ZZ	2.940,00
04	IT 2B60 04 WA ZZ	2.940,00

Regendoucheset met hand- en hoofddouche
Wall-mtd. shower set, hand-shower and shower head
Mitigeur douche mural, douchette et tête de douche
Zestaw natryskowy naścienny - mieszacz

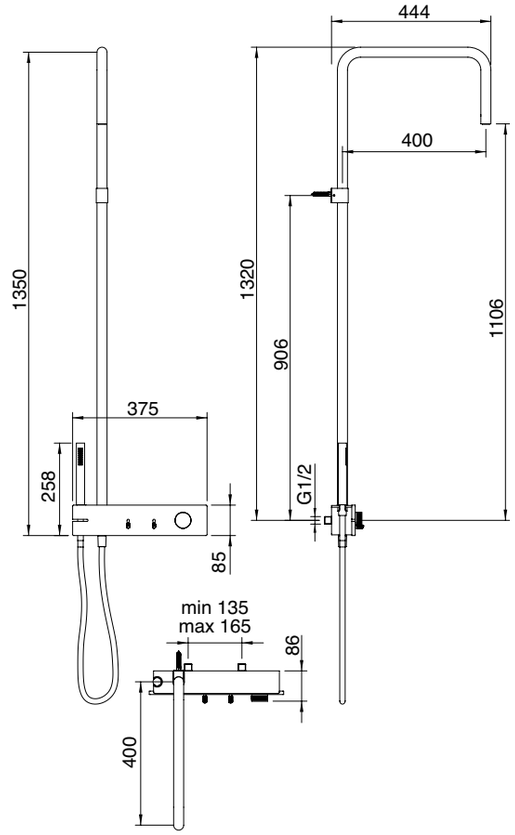

ITRTVT280ZZ · RWIT2B86ZZ90 · 9 l/min ITRTAE180ZZ · ITRTAT111ZZ · 8 l/min · N° 66 · P_156

IS	RWIT 2BF6 IS 25	399,00
01	RWIT 2BF6 01 25	520,00
03	RWIT 2BF6 03 25	520,00
04	RWIT 2BF6 04 25	520,00

+ RWIT 2BF6 ZZ 40 76,00
INBOUWDEEL - CONCEALED BODY
CORPS À ENCASTRER - EL. WEWNĘTRZNYL

Handdouche set met slang, handdouche en magnetische houder
Hook, flexible and hand shower with magnet fixing
Kit support, flexible et douchette à fixation magnétique
Zestaw natrysk. punktowy kpl. z przyłączem, uchwyt magnetyczny

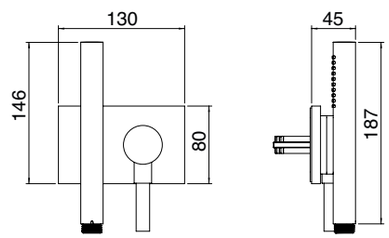

FLEX · 1,5 M PVC · METAL · 1/2 M · 1/2 M · 8 l/min · N° 65 · P_207

IS	IT RTFL 523 IS	48,00
01	IT RTFL 523 01	67,00
03	IT RTFL 523 03	67,00
04	IT RTFL 523 04	67,00

1,5 ml. PVC doucheslang - WATT
WATT - PVC 1,5 m. flexible hose
Flexible 1,5 m. en PVC - WATT
WATT – wąż PVC 1,5 m. czarny

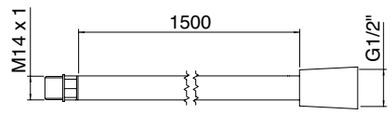

FLEX
1,5 M PVC

9 l min

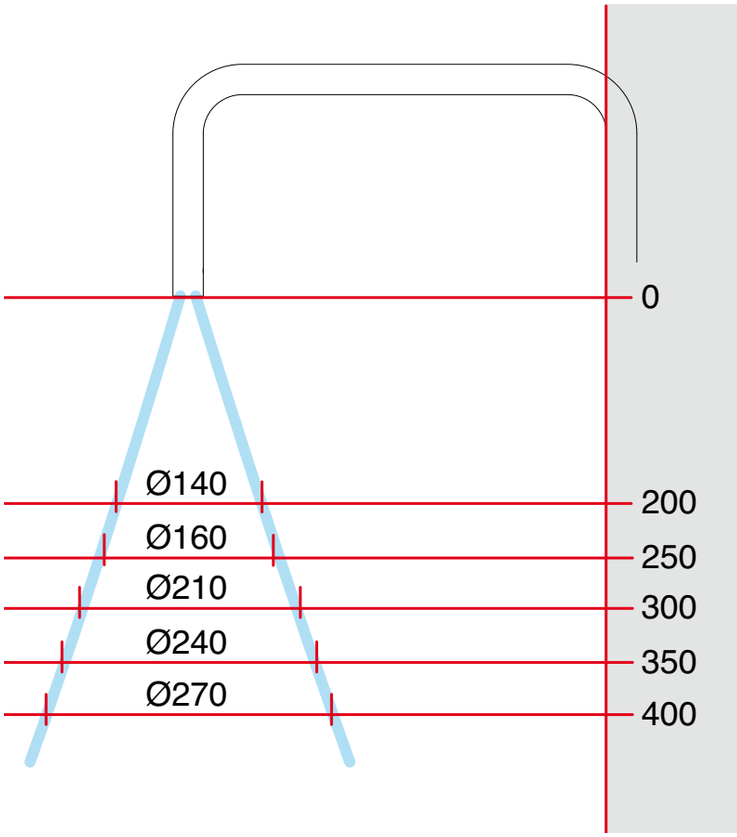

10 l min

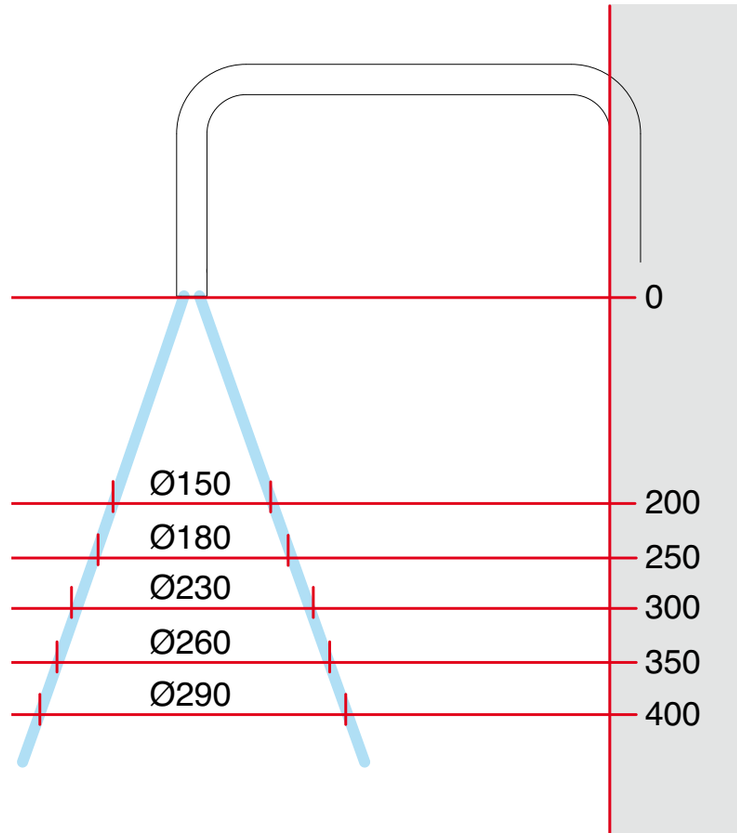

Electronic washbasin tap

Treemme

inox IS
gun metal - PVD 01
bronze - PVD 03
yellow gold - PVD 04

Electronic washbasin tap

Standaard - Standard
Standard - Standard

Mechanisch - Mechanical
Mécanique - Mieszanie mechaniczne

Thermostatisch - Thermostatic
Thermostatique - Termostat

BATTERY

Batterij
Battery
Pile
Bateria

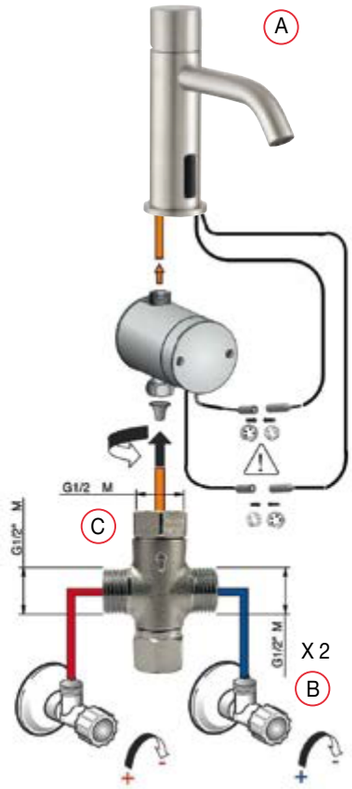

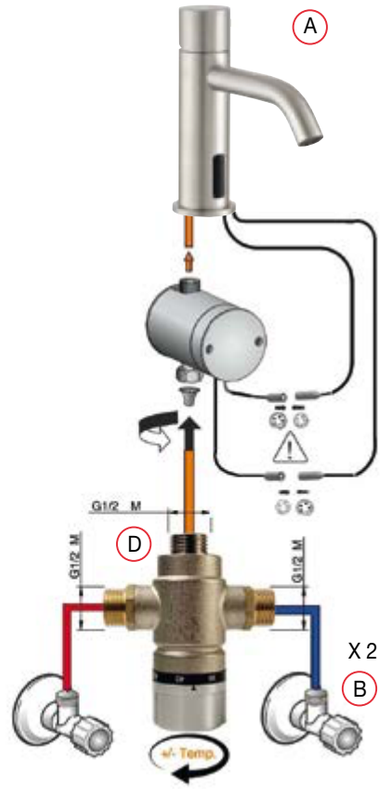

AC/DC

Met elektrische aansluiting
With power supply
Sur secteur
Zasilacz AC/DC

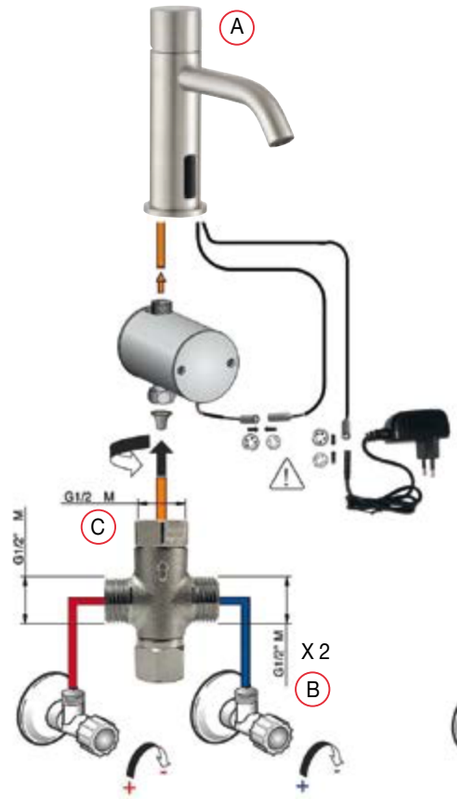

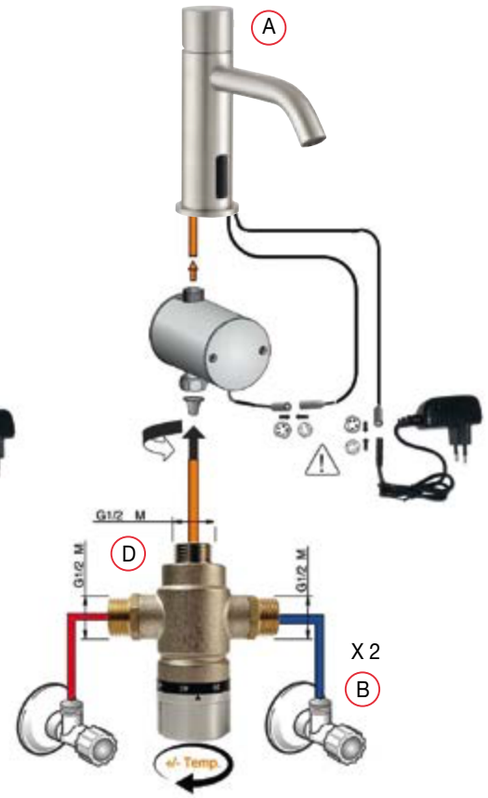

(A)

IS	IT 1315 IS ZZ ZZ	688,00
01	IT 1315 01 ZZ ZZ	1.034,00
03	IT 1315 03 ZZ ZZ	1.034,00
04	IT 1315 04 ZZ ZZ	1.034,00

Elektrische wastafelmengkraan 107
Electronic washbasin mixer 107
Mitigeur lavabo avec commande par cellule électronique 107
Bat. elektroniczna z sensorem 107

BATTERY
Batterij
Battery
Pile
Bateria

ITRTAE158ZZ ITRTAT120ZZ 6 l/min ITRTEL024ZZ

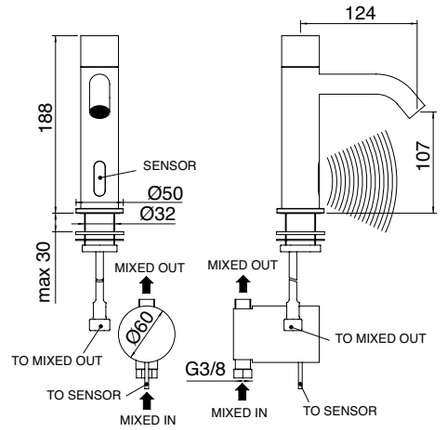

(A)

IS	IT 1315 IS ZZ EL	714,00
01	IT 1315 01 ZZ EL	1.040,00
03	IT 1315 03 ZZ EL	1.040,00
04	IT 1315 04 ZZ EL	1.040,00

Elektrische wastafelmengkraan 107
Electronic washbasin mixer 107
Mitigeur lavabo avec commande par cellule électronique 107
Bat. elektroniczna z sensorem 107

AC/DC
Met elektrische aansluiting
With power supply
Sur secteur
Zasilacz AC/DC

ITRTAE158ZZ ITRTAT120ZZ 6 l/min ITRTEL027ZZ

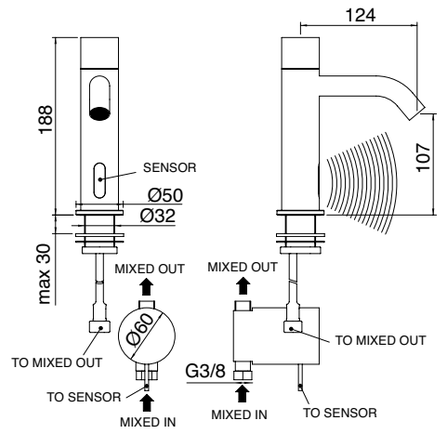

(B)

IS	IT 0401 IS ZZ ZZ	168,00
01	IT 0401 01 ZZ ZZ	220,00
03	IT 0401 03 ZZ ZZ	220,00
04	IT 0401 04 ZZ ZZ	220,00

Stopkraan met filter
Stop valve with filter
Robinet d'arrêt avec filtre
Zawór kątowy z filtrem

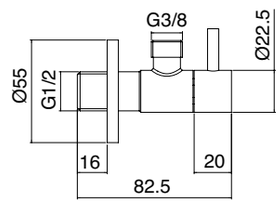

ITRTVT124NI 1/2 M

(C)

CC	IT RTRB 190 CC	53,00

T-koppeling met terugslagklep
T-joint with check valve
Jonction en T avec clapet anti-retour d'eau
Trójnik z zaworem zwrotnym

(D)

CC	IT RTMT 142 CC	179,00

Thermostatische T-koppeling
T-Joint with thermostatic
Jonction en T avec thermostatique
Trójnik z termostatem

Electronic washbasin tap

IS	RWIT 1395 IS 10	380,00
01	RWIT 1395 01 10	524,00
03	RWIT 1395 03 10	524,00
04	RWIT 1395 04 10	524,00

Wastafelblad infrarood sensor
Counter top infrafred sensor
Détecteur infrarouge sur gorge
Sensor - montaż w blacie

+ / + **IT RTEL 026 ZZ 02** **141,00** - STANDARD P_169
RWIT 2895 ZZ 05 **381,00** - THERMOSTATIC P_169

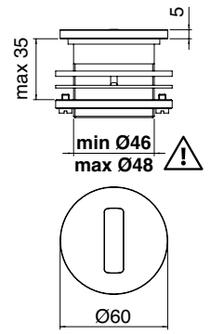

BATTERY
Batterij
Battery
Pile
Bateria

RWIT2895ZZ10 N° 63

IS	RWIT 1395 IS 30	436,00
01	RWIT 1395 01 30	615,00
03	RWIT 1395 03 30	615,00
04	RWIT 1395 04 30	615,00

Wastafelblad infrarood sensor
Counter top infrafred sensor
Détecteur infrarouge sur gorge
Sensor - montaż w blacie

+ / + **IT RTEL 026 ZZ 02** **141,00** - STANDARD P_169
RWIT 2895 ZZ 05 **381,00** - THERMOSTATIC P_169

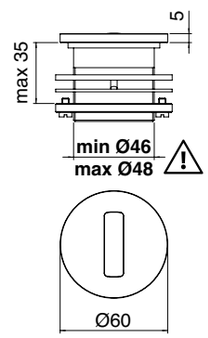

AC/DC
Met elektrische aansluiting
With power supply
Sur secteur
Zasilacz AC/DC

RWIT2895ZZ20 N° 63

IS	RWIT 1395 IS 20	368,00
01	RWIT 1395 01 20	510,00
03	RWIT 1395 03 20	510,00
04	RWIT 1395 04 20	510,00

Wand infrarood sensor
Wall mounted infrafred sensor
Capteur à infrarouge mural
Sensor - montaż w ścianie

+ / + **RWIT 6B95 ZZ 01** **525,00** - STANDARD P_168
RWIT 6B95 ZZ MX **756,00** - THERMOSTATIC P_168

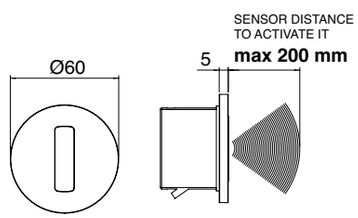

BATTERY
Batterij
Battery
Pile
Bateria

RWIT2895ZZ10 N° 63

IS	RWIT 1395 IS 40	420,00
01	RWIT 1395 01 40	594,00
03	RWIT 1395 03 40	594,00
04	RWIT 1395 04 40	594,00

Wand infrarood sensor
Wall mounted infrafred sensor
Capteur à infrarouge mural
Sensor - montaż w ścianie

+ / + **RWIT 6B95 ZZ 01** **525,00** - STANDARD P_168
RWIT 6B95 ZZ MX **756,00** - THERMOSTATIC P_168

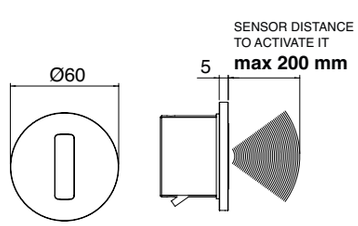

AC/DC
Met elektrische aansluiting
With power supply
Sur secteur
Zasilacz AC/DC

RWIT2895ZZ20 N° 63

IS	IT 6576 IS ZZ ZZ	504,00
01	IT 6576 01 ZZ ZZ	662,00
03	IT 6576 03 ZZ ZZ	662,00
04	IT 6576 04 ZZ ZZ	662,00

Plafonduitloop
Ceiling spout
Bec au plafond
Wylewka sufitowa umywalkowa

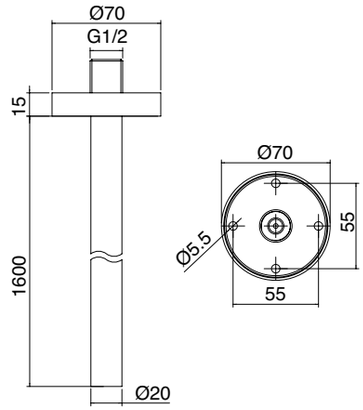

ITRTAE137ZZ ITRTAT105ZZ 5 l/min

IS	IT 6576 IS ZZ YY	651,00
01	IT 6576 01 ZZ YY	935,00
03	IT 6576 03 ZZ YY	935,00
04	IT 6576 04 ZZ YY	935,00

"MAATWERK LENGTE"
"CUSTOMIZED SIZE"
"DIMENSIONS SUR MESURE"
"DŁUGOŚĆ NA ZAMÓWIENIE"

Y: Hoogte - Height - Hauteur - Długość
= ___ cm

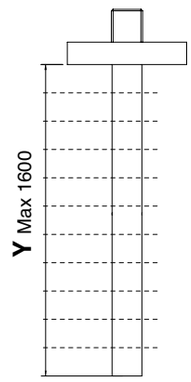

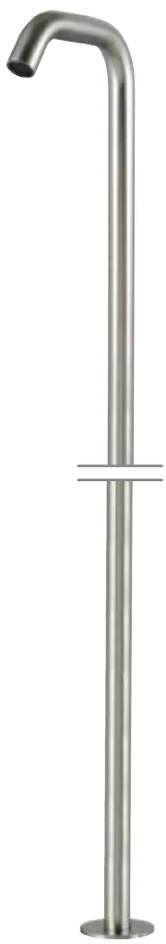

IS	RWIT 1310 IS 42	683,00

+ **RWIT 1310 ZZ 41** **126,00**
INBOUWDEEL - CONCEALED BODY
CORPS À ENCASTRER - EL. WEWNĘTRZNY

Staande wastafeluitloop 1056
Floor mounted spout 1056
Bec au sol 1056
Wylewka umywalkowa z podłogi 1056

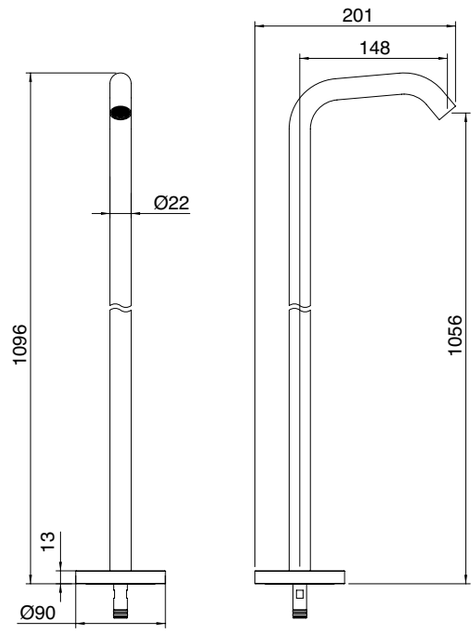

ITRTAE158ZZ ITRTAT120ZZ 6 l/min N° 32 P_200

Electronic washbasin tap

IS	RWIT 1310 IS 10	221,00
01	RWIT 1310 01 10	331,00
03	RWIT 1310 03 10	331,00
04	RWIT 1310 04 10	331,00

Opbouw uitloop 110
Deck-mtd spout 110
Bec sur gorge 110
Wylewka nablatowa 110

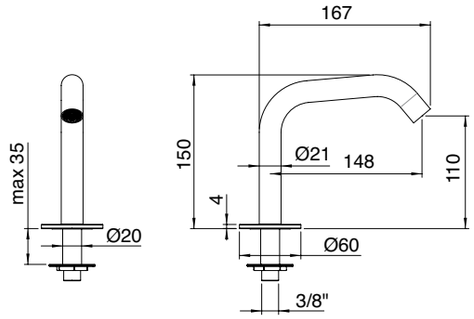

ITRTAE158ZZ ITRTAT120ZZ 6 l/min

IS	RWIT 1310 IS 20	231,00
01	RWIT 1310 01 20	347,00
03	RWIT 1310 03 20	347,00
04	RWIT 1310 04 20	347,00

Opbouw uitloop 180
Deck-mtd spout 180
Bec sur gorge 180
Wylewka nablatowa 180

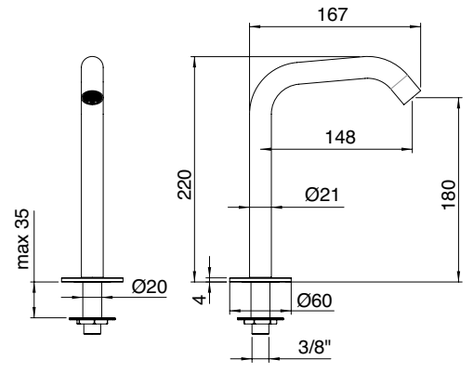

ITRTAE158ZZ ITRTAT120ZZ 6 l/min

IS	IT 1363 IS ZZ ZZ	195,00
01	IT 1363 01 ZZ ZZ	242,00
03	IT 1363 03 ZZ ZZ	242,00
04	IT 1363 04 ZZ ZZ	242,00

Wanduitloop 150
Wall-mtd. spout 150
Bec mural 150
Wylewka umywalkowa 150

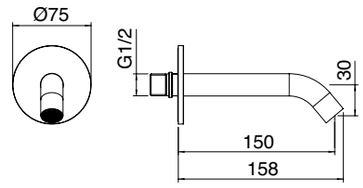

ITRTAE158ZZ ITRTAT120ZZ 6 l/min

IS	IT 1361 IS ZZ ZZ	205,00
01	IT 1361 01 ZZ ZZ	252,00
03	IT 1361 03 ZZ ZZ	252,00
04	IT 1361 04 ZZ ZZ	252,00

Wanduitloop 200
Wall-mtd. spout 200
Bec mural 200
Wylewka umywalkowa 200

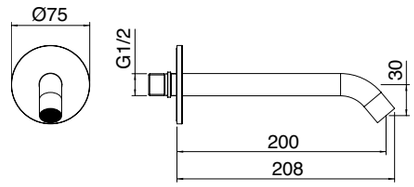

ITRTAE158ZZ ITRTAT120ZZ 6 l/min

Wastafelblad infrarood sensor
Counter top infrafred sensor
Détecteur infrarouge sur gorge
Sensor - montaż w blacie

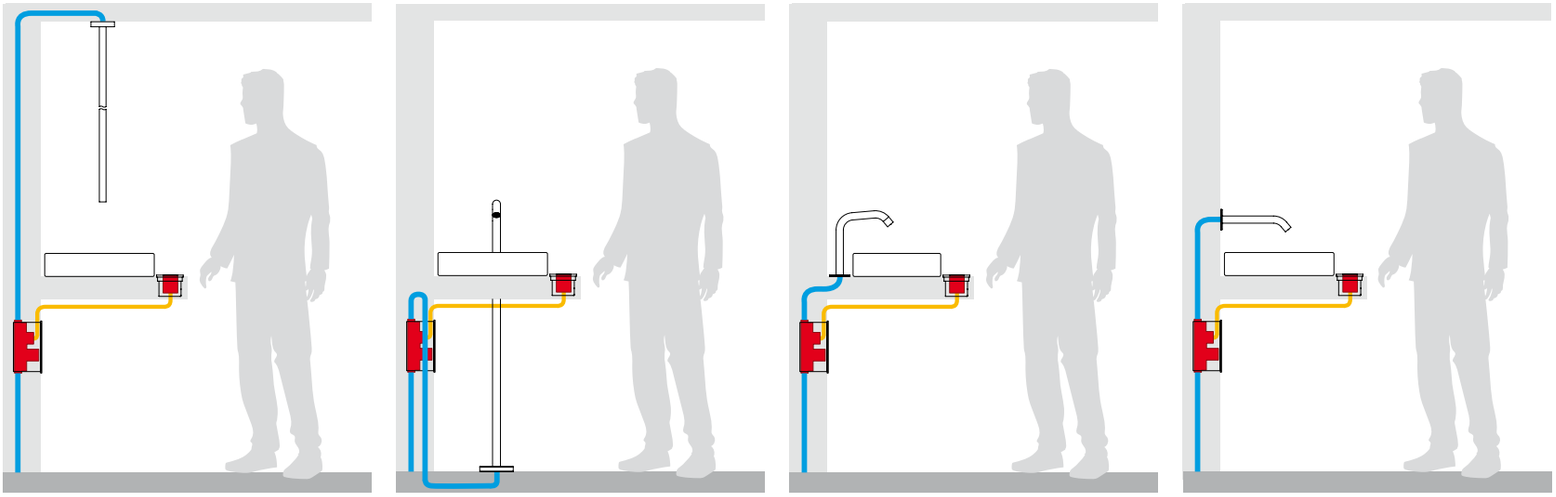

Wand infrarood sensor
Wall mounted infrafred sensor
Capteur à infrarouge mural
Sensor - montaż w ścianie

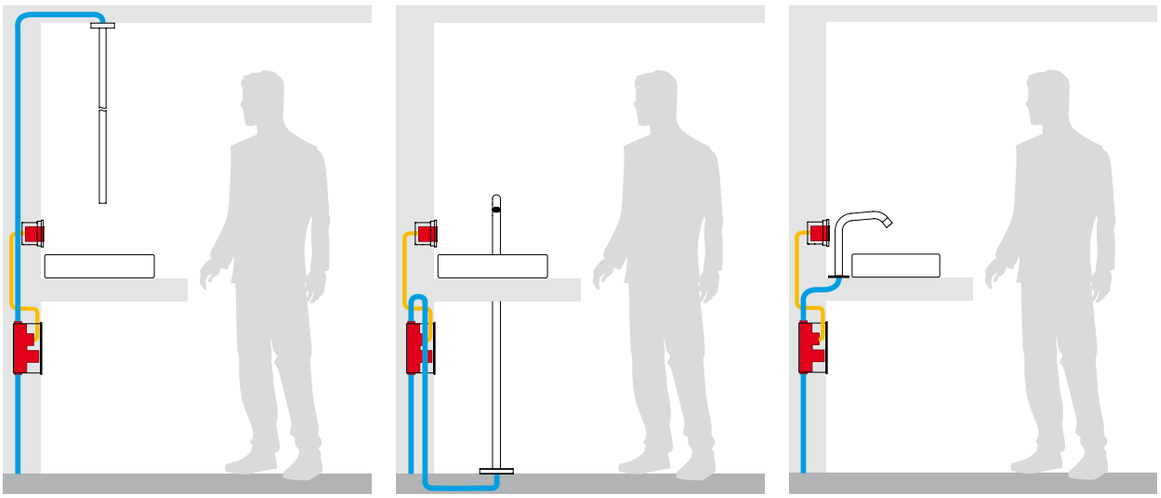

Inbouwdoos details
Concealed Box details
Détails du boîtier caché
El. wewnętrzne - szczegóły

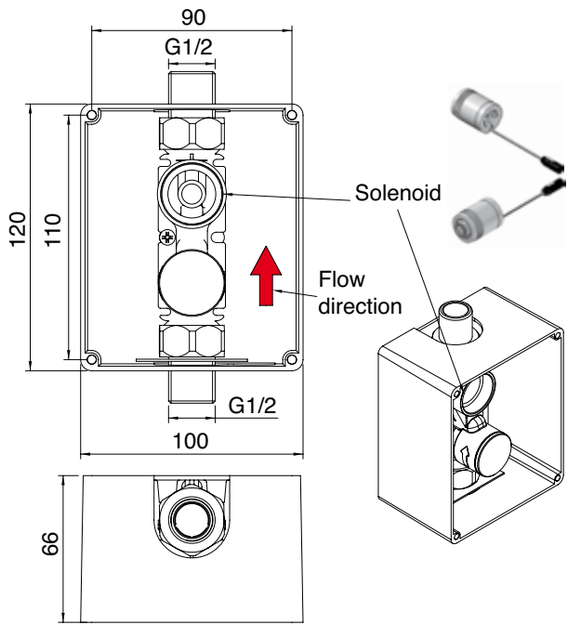

STANDARD P_118

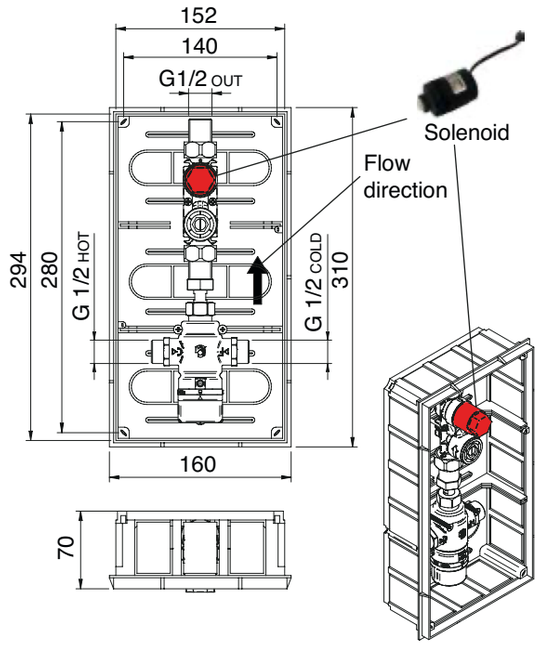

THERMOSTATIC P_119

Electronic washbasin tap

IS	RWIT 1395 IS 02	205,00
01	RWIT 1395 01 02	300,00
03	RWIT 1395 03 02	300,00
04	RWIT 1395 04 02	300,00

+ / + **RWIT 1395 ZZ 01** **563,00** - STANDARD P_168
RWIT 1395 ZZ MX **802,00** - THERMOSTATIC P_168

INBOUWDEEL - CONCEALED BODY
CORPS À ENCASTRER - EL. WEWNĘTRZNY

Elektrische wastafelmengkraan 154
Electronic washbasin tap 154
Robinet lavabo avec commande par cellule électronique 154
Wylewka ścienna z sensorem 154

BATTERY
Batterij
Battery
Pile
Bateria

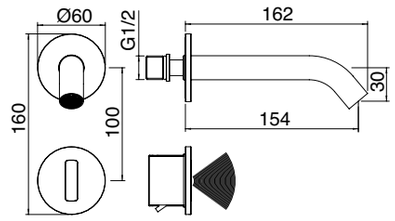

ITRTAE158ZZ | ITRTAT120ZZ | 6 l/min | RWIT2895ZZ10 | N° 63 | N° i49

IS	RWIT 1395 IS EL	263,00
01	RWIT 1395 01 EL	398,00
03	RWIT 1395 03 EL	398,00
04	RWIT 1395 04 EL	398,00

+ / + **RWIT 1395 ZZ 01** **563,00** - STANDARD P_168
RWIT 1395 ZZ MX **802,00** - THERMOSTATIC P_168

INBOUWDEEL - CONCEALED BODY
CORPS À ENCASTRER - EL. WEWNĘTRZNY

Elektrische wastafelmengkraan 154
Electronic washbasin tap 154
Robinet lavabo avec commande par cellule électronique 154
Wylewka ścienna z sensorem 154

AC/DC
Met elektrische aansluiting
With power supply
Sur secteur
Zasilacz AC/DC

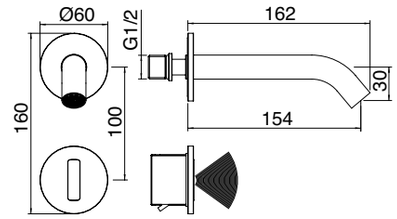

ITRTAE158ZZ | ITRTAT120ZZ | 6 l/min | RWIT2895ZZ20 | N° 63 | N° i49

IS	RWIT 1396 IS 02	216,00
01	RWIT 1396 01 02	326,00
03	RWIT 1396 03 02	326,00
04	RWIT 1396 04 02	326,00

+ / + **RWIT 1395 ZZ 01** **563,00** - STANDARD P_168
RWIT 1395 ZZ MX **802,00** - THERMOSTATIC P_168

INBOUWDEEL - CONCEALED BODY
CORPS À ENCASTRER - EL. WEWNĘTRZNY

Elektrische wastafelmengkraan 204
Electronic washbasin tap 204
Robinet lavabo avec commande par cellule électronique 204
Wylewka ścienna z sensorem 204

BATTERY
Batterij
Battery
Pile
Bateria

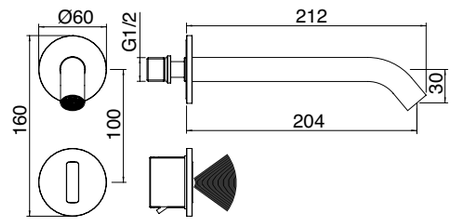

ITRTAE158ZZ | ITRTAT120ZZ | 6 l/min | RWIT2895ZZ10 | N° 63 | N° i49

IS	RWIT 1396 IS EL	278,00
01	RWIT 1396 01 EL	415,00
03	RWIT 1396 03 EL	415,00
04	RWIT 1396 04 EL	415,00

+ / + **RWIT 1395 ZZ 01** **563,00** - STANDARD P_168
RWIT 1395 ZZ MX **802,00** - THERMOSTATIC P_168

INBOUWDEEL - CONCEALED BODY
CORPS À ENCASTRER - EL. WEWNĘTRZNY

Elektrische wastafelmengkraan 204
Electronic washbasin tap 204
Robinet lavabo avec commande par cellule électronique 204
Wylewka ścienna z sensorem 204

AC/DC
Met elektrische aansluiting
With power supply
Sur secteur
Zasilacz AC/DC

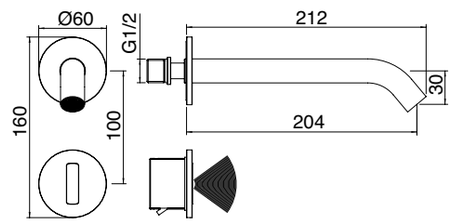

ITRTAE158ZZ | ITRTAT120ZZ | 6 l/min | RWIT2895ZZ20 | N° 63 | N° i49

IS	RWIT 2895 IS 02	671,00
01	RWIT 2895 01 02	1.006,00
03	RWIT 2895 03 02	1.006,00
04	RWIT 2895 04 02	1.006,00

+ / + **RWIT 2895 ZZ 01** **195,00** - STANDARD P_169
+ **RWIT 2895 ZZ MX** **446,00** - THERMOSTATIC P_169

INBOUWDEEL - CONCEALED BODY
CORPS À ENCASTRER - EL. WEWNĘTRZNY

Elektrische wastafelmengkraan 170
Electronic washbasin tap 170
Robinet lavabo avec commande par cellule électronique 170
Wylewka ścienna z sensorem 170

BATTERY
Batterij
Battery
Pile
Bateria

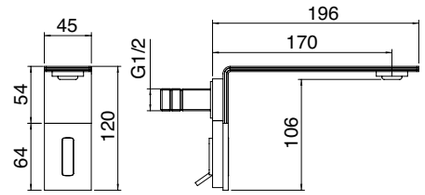

ITRTAE130ZZ - 16° | ITRTAT118ZZ | 6 l/min | RWIT2895ZZ10 | N° 63 | N° i13

IS	RWIT 2895 IS EL	724,00
01	RWIT 2895 01 EL	1.085,00
03	RWIT 2895 03 EL	1.085,00
04	RWIT 2895 04 EL	1.085,00

+ / + **RWIT 2895 ZZ 01** **195,00** - STANDARD P_169
+ **RWIT 2895 ZZ MX** **446,00** - THERMOSTATIC P_169

INBOUWDEEL - CONCEALED BODY
CORPS À ENCASTRER - EL. WEWNĘTRZNY

Elektrische wastafelmengkraan 170
Electronic washbasin tap 170
Robinet lavabo avec commande par cellule électronique 170
Wylewka ścienna z sensorem 170

AC/DC
Met elektrische aansluiting
With power supply
Sur secteur
Zasilacz AC/DC

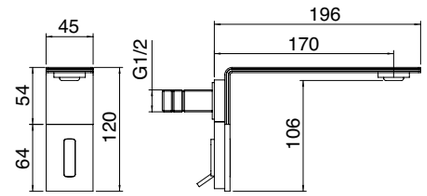

ITRTAE130ZZ - 16° | ITRTAT118ZZ | 6 l/min | RWIT2895ZZ20 | N° 63 | N° i13

IS	RWIT 2896 IS 02	692,00
01	RWIT 2896 01 02	1.038,00
03	RWIT 2896 03 02	1.038,00
04	RWIT 2896 04 02	1.038,00

+ / + **RWIT 2895 ZZ 01** **195,00** - STANDARD P_169
+ **RWIT 2895 ZZ MX** **446,00** - THERMOSTATIC P_169

INBOUWDEEL - CONCEALED BODY
CORPS À ENCASTRER - EL. WEWNĘTRZNY

Elektrische wastafelmengkraan 230
Electronic washbasin tap 230
Robinet lavabo avec commande par cellule électronique 230
Wylewka ścienna z sensorem 230

BATTERY
Batterij
Battery
Pile
Bateria

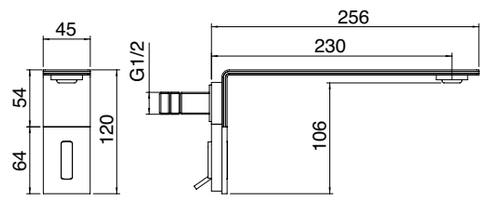

ITRTAE130ZZ - 16° | ITRTAT118ZZ | 6 l/min | RWIT2895ZZ10 | N° 63 | N° i13

IS	RWIT 2896 IS EL	745,00
01	RWIT 2896 01 EL	1.117,00
03	RWIT 2896 03 EL	1.117,00
04	RWIT 2896 04 EL	1.117,00

+ / + **RWIT 2895 ZZ 01** **195,00** - STANDARD P_169
+ **RWIT 2895 ZZ MX** **446,00** - THERMOSTATIC P_169

INBOUWDEEL - CONCEALED BODY
CORPS À ENCASTRER - EL. WEWNĘTRZNY

Elektrische wastafelmengkraan 230
Electronic washbasin tap 230
Robinet lavabo avec commande par cellule électronique 230
Wylewka ścienna z sensorem 230

AC/DC
Met elektrische aansluiting
With power supply
Sur secteur
Zasilacz AC/DC

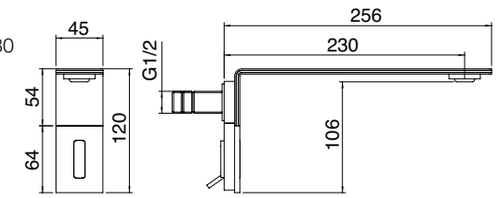

ITRTAE130ZZ - 16° | ITRTAT118ZZ | 6 l/min | RWIT2895ZZ20 | N° 63 | N° i13

Electronic washbasin tap

Configuratie van de batterij en 220V transformator
Originele kabel (batterij in de relais doos)
Configuration for battery and 220V transformer:
Original cable (battery inside the solenoid box)
Configuration pour la batterie et le transformateur 220 V :
Câble original (la batterie est dans le boîtier de l'électrovanne)
Konfiguracja dla baterii zasilającej i transformatora 230 V:
Oryginalny kabel (bateria w skrzynce elektrozaworu)

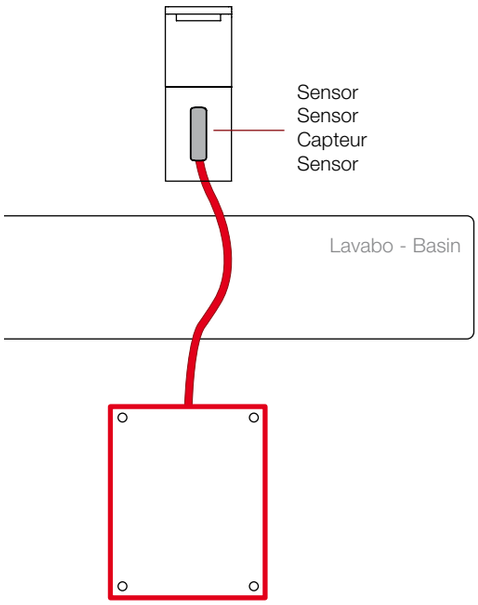

Inbouwdoos met magneetklep en batterij
Concealed Box with solenoid valve and battery
Boîtier caché avec électrovanne et batterie
Skrzynka z elektrozaworem i baterią zasilającą

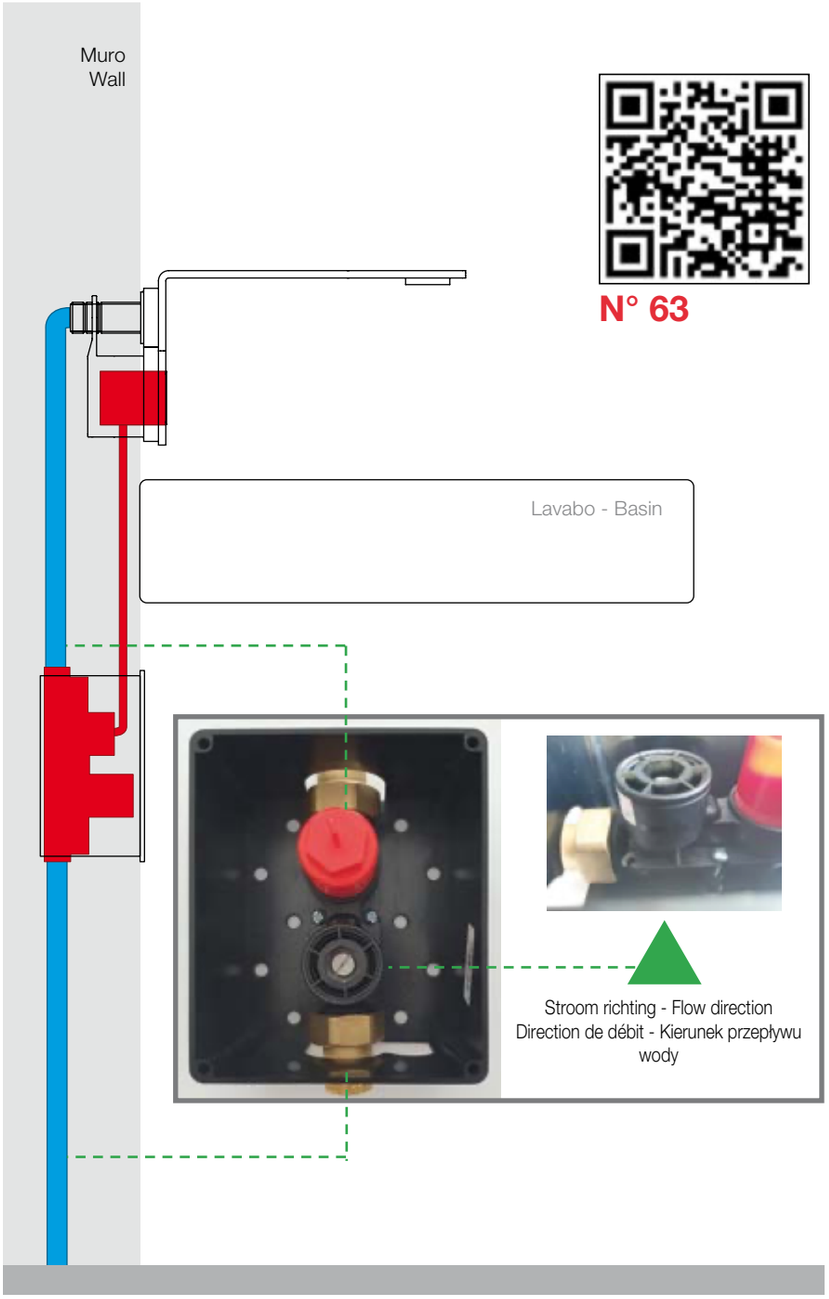

N° 63

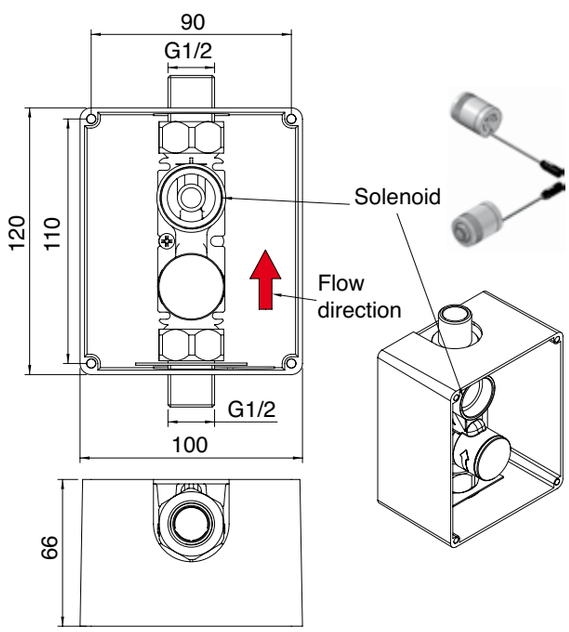

Inbouwdoos details
Concealed Box details
Détails du boîtier caché
El. wewnętrzne - szczegóły

Configuratie van de 220V transformator
Configuration for 220V transforme
Configuration pour le transformateur 220 V
konfiguracja z transformatorem 230 V

Waterdichte elektrische doos
Waterproof electric box
Boîtier électrique étanche
Wodoodporna skrzynka elektryczna

Configuratie van de batterij en 220V transformator
Originele kabel (batterij in de relais doos)
Configuration for battery and 220V transformer:
Original cable (battery inside the solenoid box)
Configuration pour la batterie et le transformateur 220 V :
Câble original (la batterie est dans le boîtier de l'électrovanne)
Konfiguracja dla baterii zasilającej i transformatora 230 V:
Oryginalny kabel (bateria w skrzynce elektrozaworu)

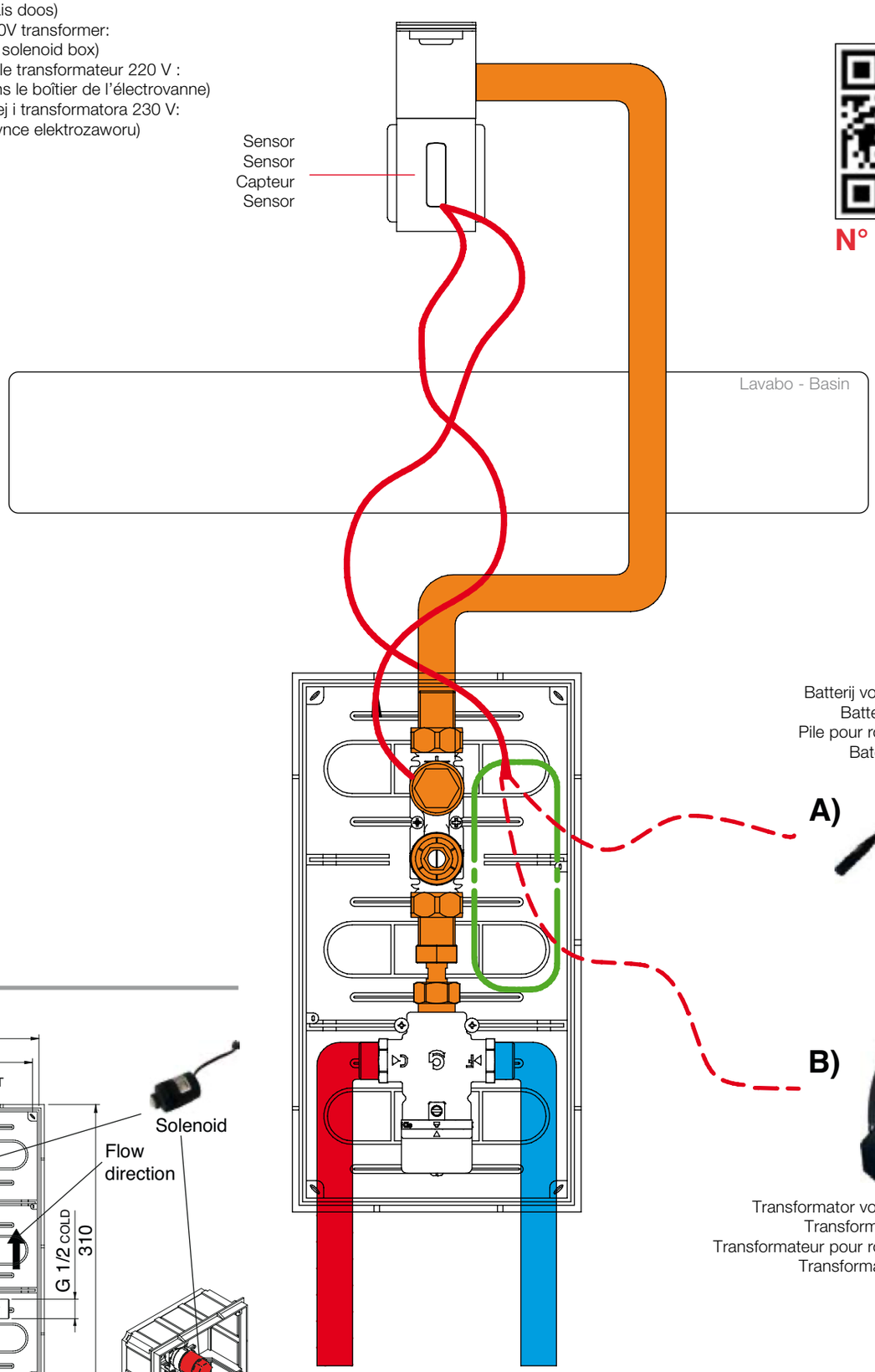

N° 63

Batterij voor elektrische kranen
Battery for electronic taps
Pile pour robinets électroniques
Bateria zasilająca sensor

A)

B)

Transformator voor elektrische kranen
Transformer for electronic taps
Transformateur pour robinets électroniques
Transformator zasilający sensor

Inbouwdoos met magneetklep / batterij / thermostatische T-koppeling
Concealed Box with solenoid valve / battery / T-Joint with thermostatic
Boîtier caché avec électrovanne / batterie / Jonction en T avec thermostatique
El. wewnętrzny z elektrozaworem / trójnik z zaworem zwrotnym i termostatem

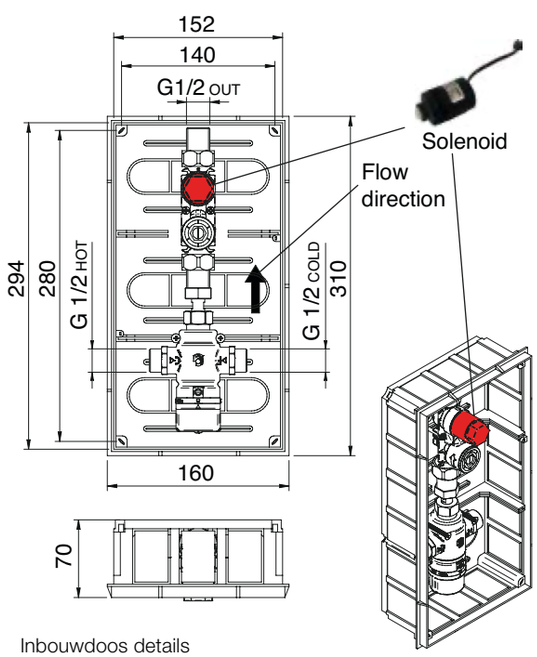

Inbouwdoos details
Concealed Box details
Détails du boîtier caché
El. wewnętrzne - szczegóły

Electronic washbasin tap - Spare parts

ZZ RWIT 6B95 ZZ 01 525,00

Elektrische wastafelmengkraan - Inbouwdeel
Electronic washbasin mixer - Concealed body
Mitigeur lavabo avec commande par cellule électronique - Corps à encastrer
Bat. elektroniczna z sensorem - Element wewnętrzny

STANDAARD
STANDARD
STANDARD
STANDARD

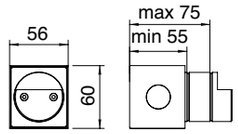

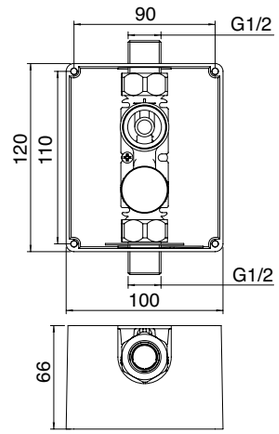

INCLUDING N° 63

ZZ RWIT 6B95 ZZ MX 756,00

Elektrische wastafelmengkraan - Inbouwdeel
Electronic washbasin mixer - Concealed body
Mitigeur lavabo avec commande par cellule électronique - Corps à encastrer
Bat. elektroniczna z sensorem - Element wewnętrzny

THERMOSTATISCH
THERMOSTATIC
THERMOSTATIQUE
TERMOSTAT

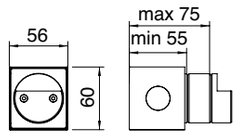

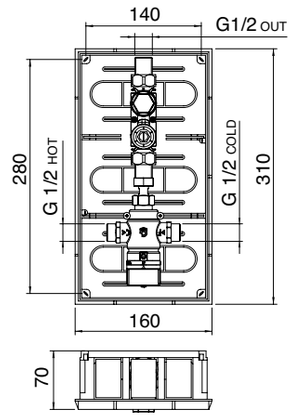

INCLUDING N° 63

ZZ RWIT 1395 ZZ 01 563,00

Elektrische wastafelmengkraan - Inbouwdeel
Electronic washbasin mixer - Concealed body
Mitigeur lavabo avec commande par cellule électronique - Corps à encastrer
Bat. elektroniczna z sensorem - Element wewnętrzny

STANDAARD
STANDARD
STANDARD
STANDARD

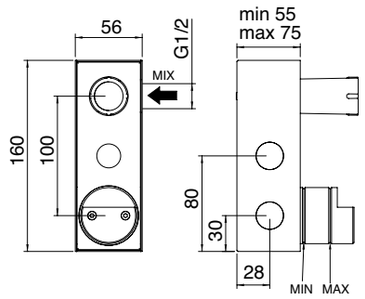

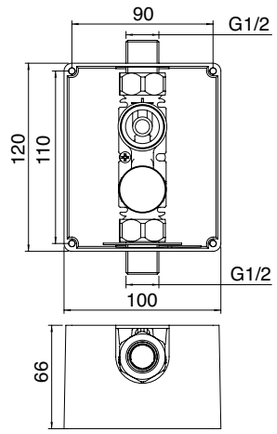

INCLUDING N° i49 N° 63

ZZ RWIT 1395 ZZ MX 802,00

Elektrische wastafelmengkraan - Inbouwdeel
Electronic washbasin mixer - Concealed body
Mitigeur lavabo avec commande par cellule électronique - Corps à encastrer
Bat. elektroniczna z sensorem - Element wewnętrzny

THERMOSTATISCH
THERMOSTATIC
THERMOSTATIQUE
TERMOSTAT

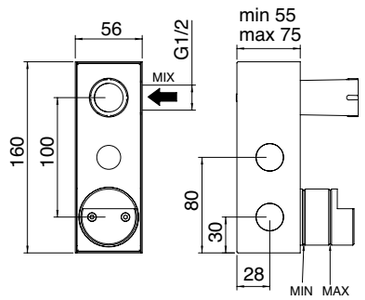

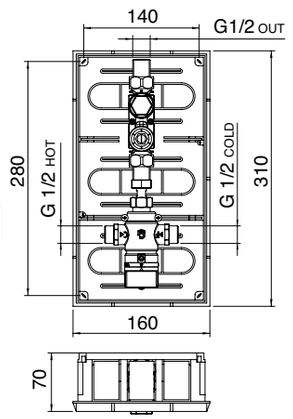

INCLUDING N° i49 N° 63

Electronic washbasin tap - Spare parts

ZZ RWIT 2895 ZZ 01 195,00

Elektrische wastafelmengkraan - Inbouwdeel
Electronic washbasin mixer - Concealed body
Mitigeur lavabo avec commande par cellule électronique - Corps à encastrer
Bat. elektroniczna z sensorem - Element wewnętrzny

STANDAARD
STANDARD
STANDARD
STANDARD

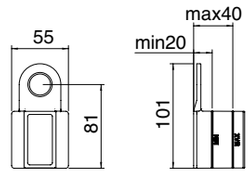

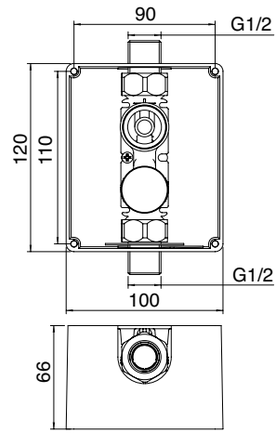

INCLUDING N° i13 N° 63

ZZ RWIT 2895 ZZ MX 446,00

Elektrische wastafelmengkraan - Inbouwdeel
Electronic washbasin mixer - Concealed body
Mitigeur lavabo avec commande par cellule électronique - Corps à encastrer
Bat. elektroniczna z sensorem - Element wewnętrzny

THERMOSTATISCH
THERMOSTATIC
THERMOSTATIQUE
TERMOSTAT

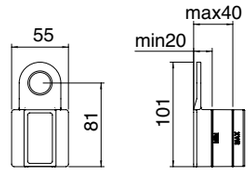

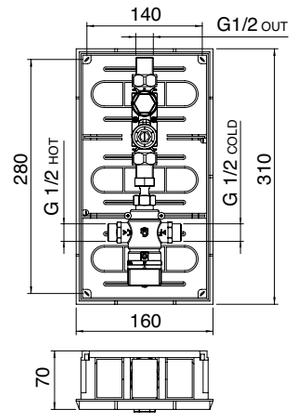

INCLUDING N° i13 N° 63

ZZ IT RTEL 026 ZZ 02 141,00

Inbouwdeel met plaats voor magneetklep
Concealed body with solenoid valve site
Corps à encastrer avec siège pour électrovanne
Skrzynka zasilania

STANDAARD
STANDARD
STANDARD
STANDARD

INCLUDING N° 63

ZZ RWIT 2895 ZZ 05 381,00

Inbouwdeel met plaats voor magneetklep
Concealed body with solenoid valve site
Corps à encastrer avec siège pour électrovanne
Skrzynka zasilania z termostatem

THERMOSTATISCH
THERMOSTATIC
THERMOSTATIQUE
TERMOSTAT

INCLUDING N° 63

Electronic washbasin tap - Spare parts

ZZ RWIT 2895 ZZ 10 272,00

Reserveonderdeel Art.:
Spare part Art.:
Pièces de rechange Art.:
Części zamienne dla:

RWIT2895__02 / RWIT2896__02 / RWIT1395__02 / RWIT1396__02 / RWIT1395__10 / RWIT1395__20

ZZ RWIT 2895 ZZ 20 347,00

Reserveonderdeel Art.:
Spare part Art.:
Pièces de rechange Art.:
Części zamienne dla:

RWIT2895__EL / RWIT2896__EL / RWIT1395__EL / RWIT1396__EL / RWIT1395__30 / RWIT1395__40

ZZ IT RTEL 024 ZZ 326,00

Reserveonderdeel Art.:
Spare part Art.:
Pièces de rechange Art.:
Części zamienne dla:

IT 1315 __ ZZ ZZ

ZZ IT RTEL 027 ZZ 345,00

Reserveonderdeel Art.:
Spare part Art.:
Pièces de rechange Art.:
Części zamienne dla:

IT 1315 __ ZZ EL

ZZ IT RTEL 026 ZZ 10 97,00

Transformator voor elektrische kranen
Transformer for electronic taps
Transformateur pour robinets électroniques
Transformator zasilający sensor

ZZ IT RTEL 027 ZZ 01 167,00

Elektrische mengonderdeel
Electronic mixer control unit
Centrale électronique de mélange
Elektroniczny sterownik przepływu

ZZ IT RTEL 026 ZZ 04 23,00

Verlengkabel voor elektrische controle unit 1,2 ml.
Extension cable for electronic control unit 1,2 m
Câble de rallonge pour boîtier de commande 1,2 m
Przedłużacz kabla sterowania 1,2 m

ZZ IT RTEL 027 ZZ 04 48,00

Batterij voor elektrische kranen
Battery for electronic taps
Pile pour robinets électroniques
Bateria zasilająca sensor

ZZ IT RTEL 026 ZZ 01 108,00

Elektrische sensor voor controle unit
Electronic sensor for control unit
Cellule électronique pour centrale de mélange
Elektroniczny czujnik sterowania - sensor ścienny

ZZ IT RTEL 027 ZZ 03 112,00

Elektrische sensor voor wastafelblad artikelen
Electronic sensor for standing items
Céllule életronique pour articles à poser
Elektroniczny czujnik sterowania - sensor bat. stojącej

ZZ IT RTEL 026 ZZ 03 96,00

Magneetklep
Solenoid valve
Électrovanne (solénoïde)
Elektrozawór

ZZ IT RTEL 027 ZZ 02 67,00

Tranformator voor elektrische controle unit met 220V aansluiting
Trasformer for electronic control unit with 220 connector
Trasformateur pour centrale électronique de mélange avec connecteur 220 V
Zasilacz 230 V z przyłączem do elektroniki sterowania

Showers

Treemme

inox IS
gun metal - PVD 01
bronze - PVD 03
yellow gold - PVD 04

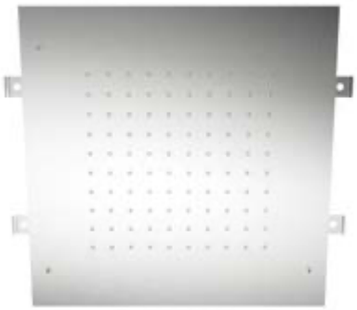

IS IT RTBR 300 IS 998,00

Inbouw plafondhoofddouche
Concealed shower-head
Douche de tête à encastrer, fixation au plafond
Deszczownica sufitowa kpl.

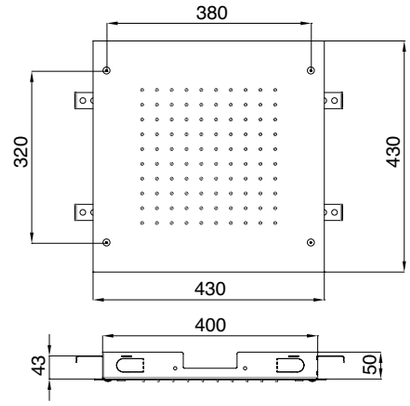

INOX 430 x 430 mm
9 l/min

IS IT RTBR 406 IS 882,00

Plafondhoofddouche 280 x 280 mm
Headshower for countertop 280 x 280 mm
Douche de tête au plafond 280 x 280 mm
Deszczownica sufitowa kpl. z kaskadą 280 x 280 mm

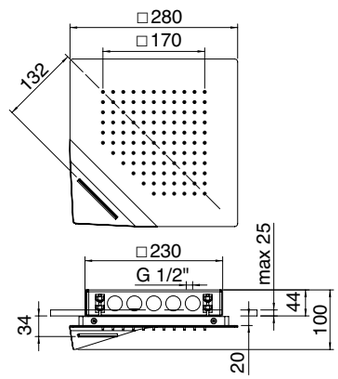

INOX 280 x 280 mm
9 l/min
15 l/min

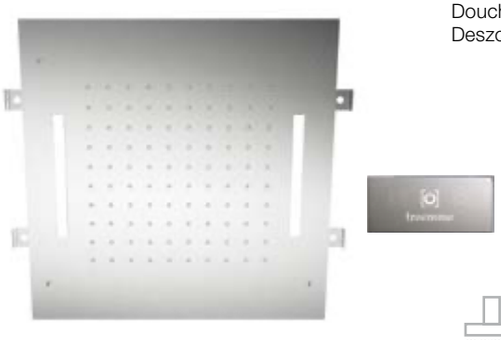

IS IT RTBR 306 IS 2.048,00

Inbouw plafondhoofddouche met regen en chromotherapie
Concealed showerhead with rain and chromotherapy
Douche de tête à encastrer, fixation au plafond, pluie et chromothérapie
Deszczownica sufitowa kpl. 1 - funkcyjna + chromoterapia

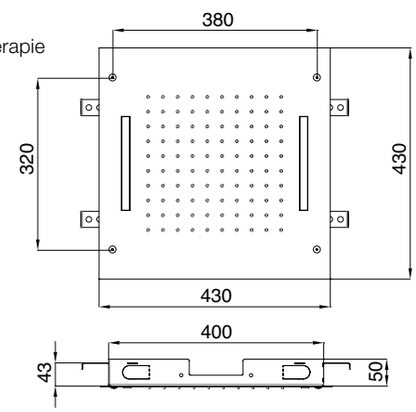

INOX 430 x 430 mm
LED
9 l/min
INCLUDED
RWIT 6548 ZZ 02

IS IT RTBR 304 IS 1.176,00

Inbouw plafondhoofddouche met regen en mist
Concealed showerhead with rain and mist
Douche de tête à encastrer, fixation au plafond, pluie et brumisateurs
Deszczownica sufitowa kpl. 2 - funkcyjna

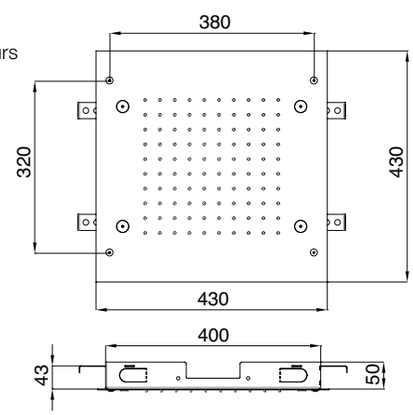

INOX 430 x 430 mm
9 l/min
20 l/min

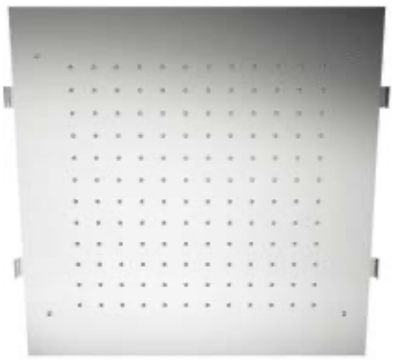

IS	IT RTBR 302 IS	1.154,00
01	IT RTBR 302 01	1.985,00
03	IT RTBR 302 03	1.985,00
04	IT RTBR 302 04	1.985,00

Inbouw plafondhoofddouche
Concealed shower-head
Douche de tête à encastrer, fixation au plafond
Deszczownica sufitowa kpl.

INOX
500 x 500 mm

12 l/min

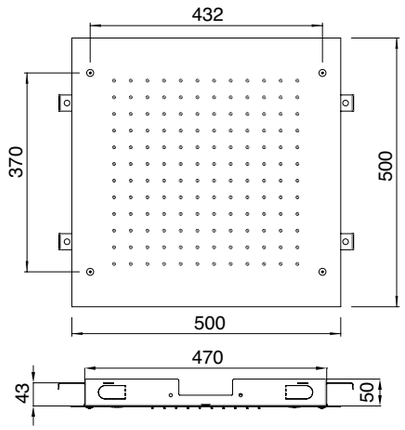

IS	IT RTBR 407 IS	1.045,00
01	IT RTBR 407 01	1.670,00
03	IT RTBR 407 03	1.670,00
04	IT RTBR 407 04	1.670,00

Plafondhoofddouche 450 x 450 mm
Headshower for countertop 450 x 450 mm
Douche de tête au plafond 450 x 450 mm
Deszczownica sufitowa kpl. z kaskadą 450 x 450 mm

INOX
450 x 450 mm

12 l/min

15 l/min

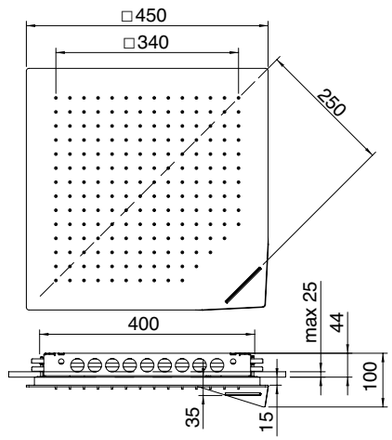

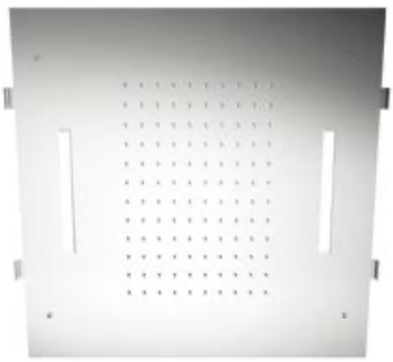

IS	IT RTBR 305 IS	2.064,00
01	IT RTBR 305 01	2.793,00
03	IT RTBR 305 03	2.793,00
04	IT RTBR 305 04	2.793,00

Inbouw plafondhoofddouche met regen en chromotherapie
Concealed showerhead with rain and chromotherapy
Douche de tête à encastrer, fixation au plafond, pluie et chromothérapie
Deszczownica sufitowa kpl. 1 - funkcyjna + chromoterapia

INOX
500 x 500 mm

LED

9 l/min

INCLUDED
RWIT 6548 ZZ 02

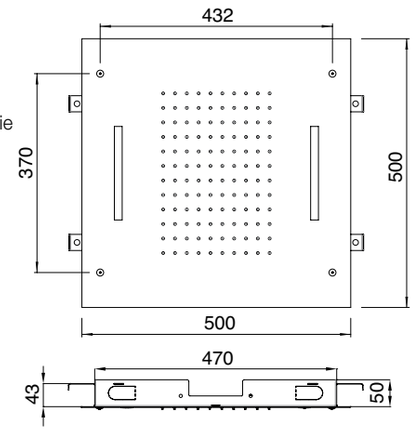

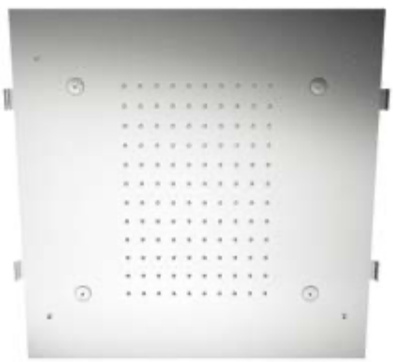

IS	IT RTBR 307 IS	1.355,00

Inbouw plafondhoofddouche met regen en mist
Concealed showerhead with rain and mist
Douche de tête à encastrer, fixation au plafond, pluie et brumisateurs
Deszczownica sufitowa kpl. 2 - funkcyjna

INOX
500 x 500 mm

9 l/min

20 l/min

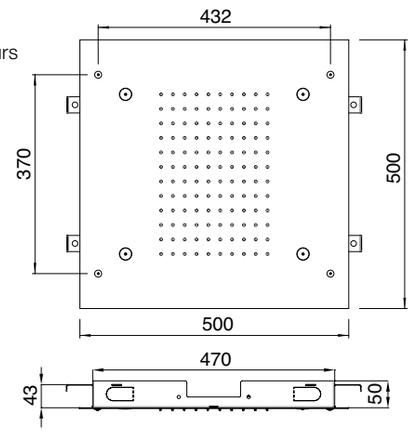

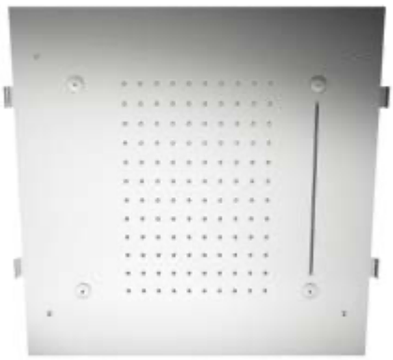

IS IT RTBR 308 IS 1.397,00

Inbouw plafondhoofddouche met regen, waterval en mist
Concealed showerhead with rain, cascade and mist
Douche de tête à encastrer, fixation au plafond, pluie, cascade et brumisateurs
Deszczownica sufitowa kpl. 3 - funkcyjna

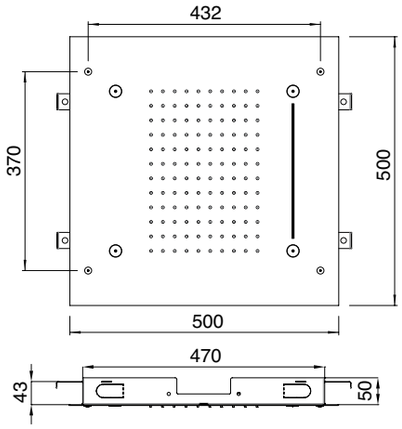

INOX 500 x 500 mm · 9 l/min · 15 l/min · 20 l/min

IS IT RTBR 385 IS 1.628,00
01 IT RTBR 385 01 2.709,00
03 IT RTBR 385 03 2.709,00
04 IT RTBR 385 04 2.709,00

Inbouw plafondhoofddouche met regen, waterval en waterjet
Concealed showerhead with rain, cascade and water jet
Douche de tête à encastrer, fixation au plafond, pluie, cascade et jet
Deszczownica sufitowa kpl. 3- funkcyjna

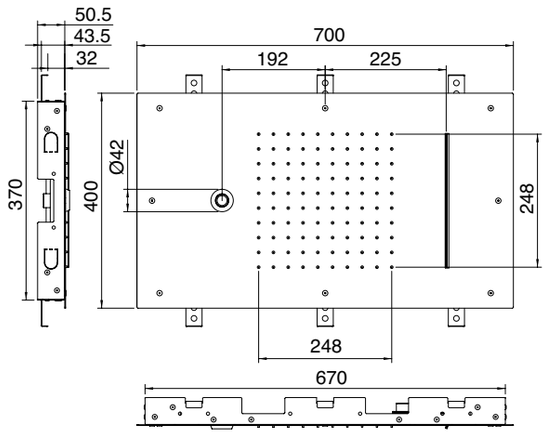

INOX 700 x 400 mm · 9 l/min · 15 l/min · 15 l/min

IS IT RTBR 386 IS 1.775,00

Inbouw plafondhoofddouche met regen, waterval, mist en waterjet
Concealed showerhead with rain, cascade, mist and water jet
Douche de tête à encastrer, fixation au plafond, pluie, cascade, brumisateurs et jet
Deszczownica sufitowa kpl. 4 - funkcyjna

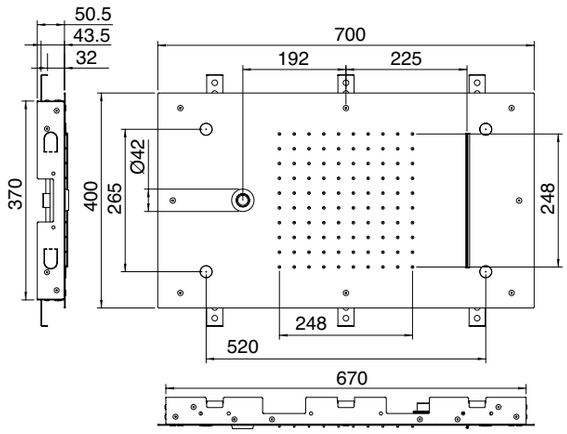

INOX 700 x 400 mm · 9 l/min · 15 l/min · 20 l/min · 15 l/min

IS IT RTBR 387 IS 2.300,00
01 IT RTBR 387 01 3.360,00
03 IT RTBR 387 03 3.360,00
04 IT RTBR 387 04 3.360,00

Inbouw plafondhoofddouche met regen, waterval, chromotherapie en waterjet
Concealed showerhead with rain, cascade, chromotherapy and water jet
Douche de tête à encastrer, fixation au plafond, pluie, cascade, chromothérapie et jet
Deszczownica sufitowa kpl. 3 - funkcyjna + chromoterapia

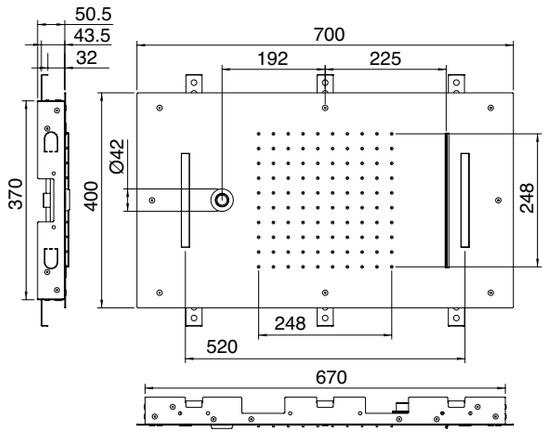

INOX 700 x 400 mm · LED · 9 l/min · 15 l/min · 15 l/min · INCLUDED RWIT 6548 ZZ 02

IS IT RTBR 388 IS 2.405,00

Inbouw plafondhoofddouche met regen, waterval, chromotherapie, mist en waterjet
Concealed showerhead with rain, cascade, chromotherapy, mist and water jet
Douche de tête à encastrer, fixation au plafond, pluie, cascade, chromothérapie, brumisateurs et jet
Deszczownica sufitowa kpl. 4 - funkcyjna + chromoterapia

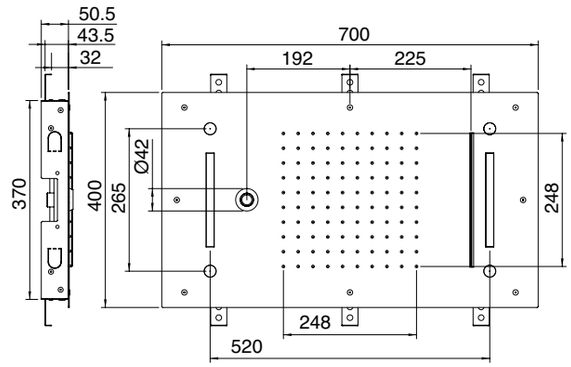

INOX 700 x 400 mm · LED · 9 l/min · 15 l/min · 20 l/min · 15 l/min · INCLUDED RWIT 6548 ZZ 02

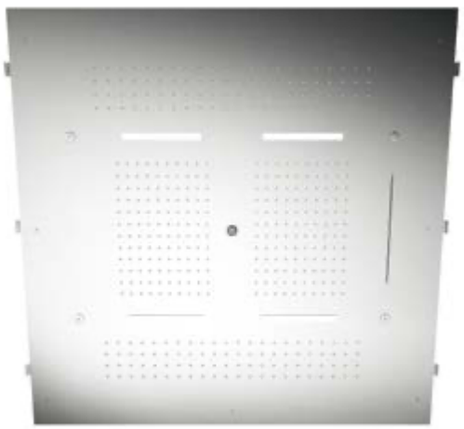

IS IT RTBR 389 IS 6.794,00

Inbouw plafondhoofddouche met regen, waterval, chromotherapie, mist en waterjet
Concealed showerhead with rain, cascade, chromotherapy, mist and water jet
Douche de tête à encastrer, fixation au plafond, pluie, cascade, chromothérapie, brumisateurs et jet
Deszczownica sufitowa 5 - funkcyjna + chromoterapia

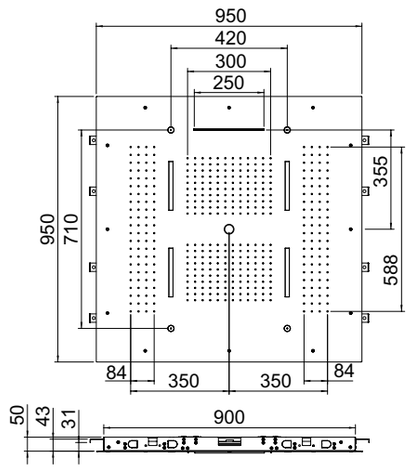

INOX 950 x 950 mm · LED · 9 l/min · 15 l/min · 20 l/min · 9 l/min · 15 l/min · INCLUDED RWIT 6548 ZZ 02

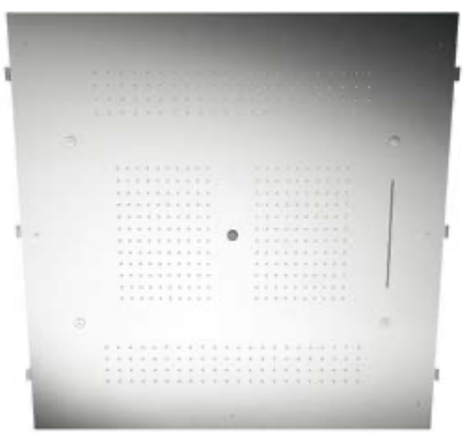

IS IT RTBR 390 IS 6.006,00

Inbouw plafondhoofddouche met regen, waterval, mist en waterjet
Concealed showerhead with rain, cascade, mist and water jet
Douche de tête à encastrer, fixation au plafond, pluie, cascade, brumisateurs et jet
Deszczownica sufitowa kpl. 5 - funkcyjna

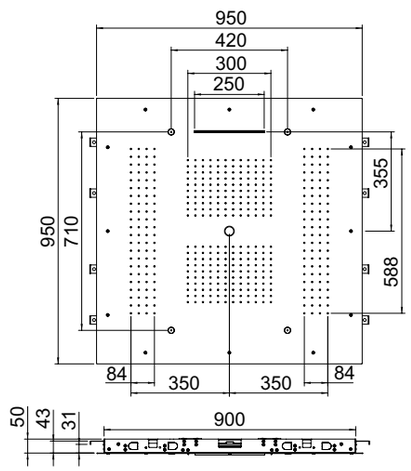

INOX 950 x 950 mm · 9 l/min · 15 l/min · 20 l/min · 9 l/min · 15 l/min

ZZ RWIT 6548 ZZ 02 762,00

Toetsenbord voor hoofddouche (reserveonderdeel)
Keypad for headshower (Spare part)
Pavé pour douche de tête (Pièces de rechange)
Panel sterowania chromoterapią - część zamienna

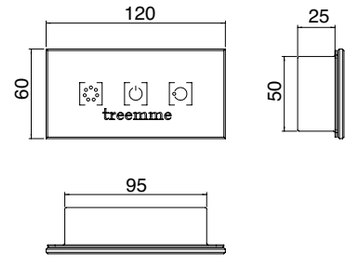

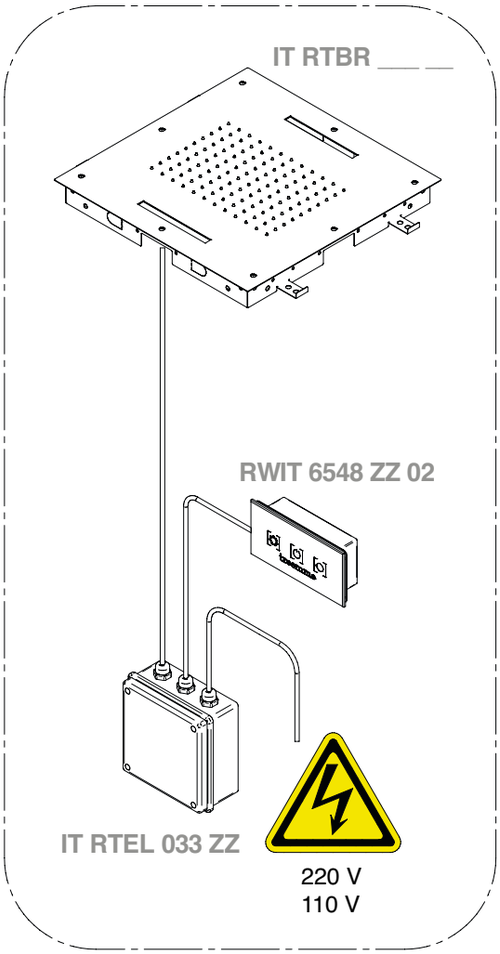

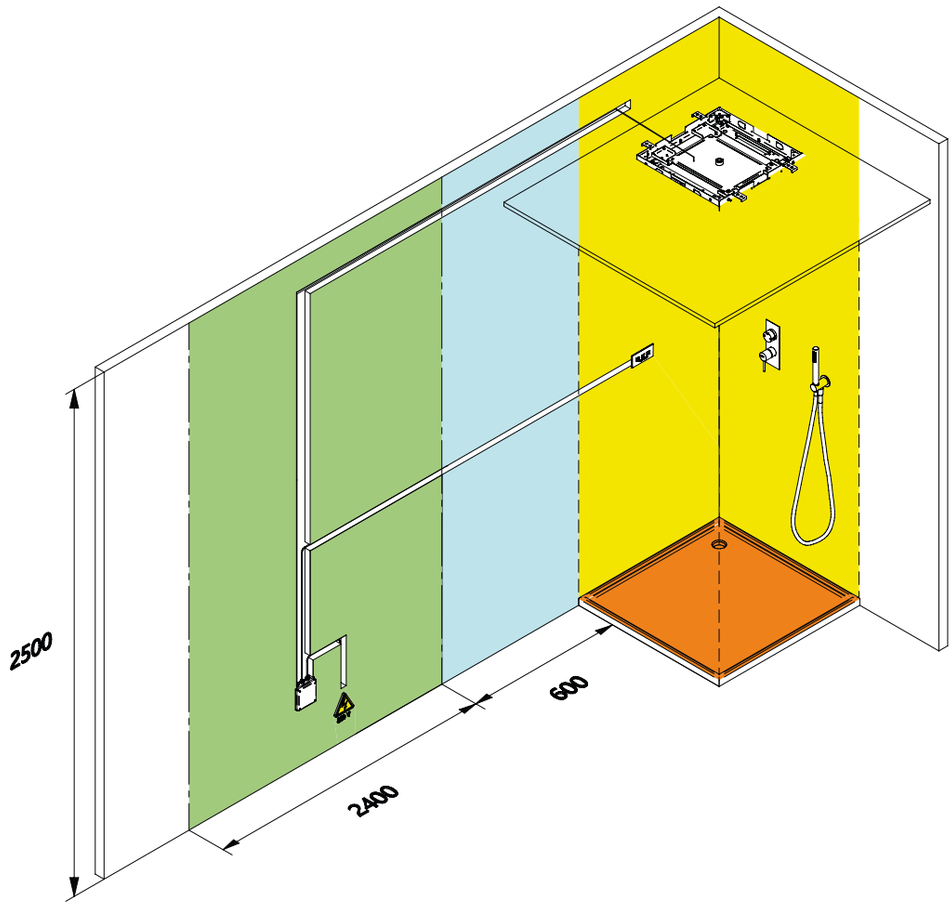

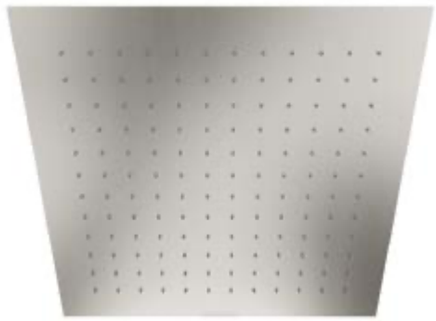

IS IT RTBR 384 IS 809,00

Plafondhoofddouche 440 x 440 mm
Headshower for countertop 440 x 440 mm
Douche de tête au plafond 440 x 440 mm
Deszczownica sufitowa kpl. 440 x 440 mm

INOX
440 x 440 mm

12 l/min

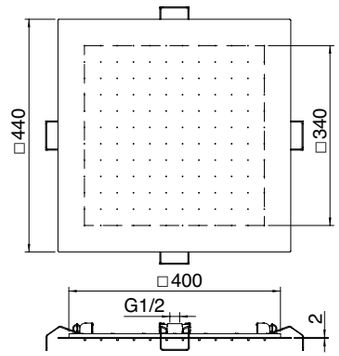

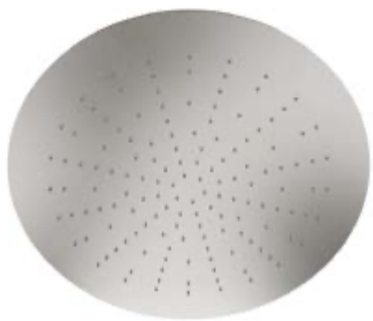

IS IT RTBR 383 IS 767,00

Plafondhoofddouche Ø440 mm
Headshower for countertop Ø440 mm
Douche de tête au plafond Ø440 mm
Deszczownica sufitowa kpl. Ø440 mm

INOX
Ø440 mm

12 l/min

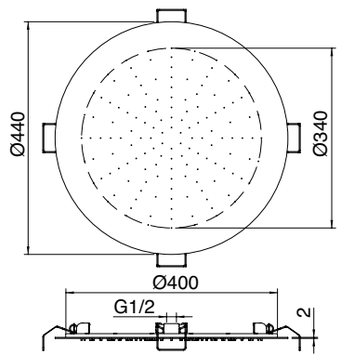

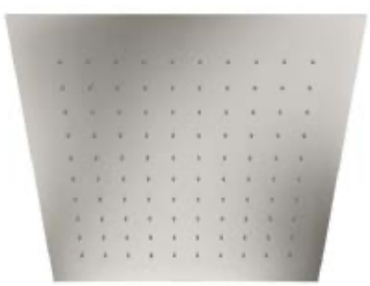

IS	IT RTBR 399 IS	662,00
01	IT RTBR 399 01	914,00
03	IT RTBR 399 03	914,00
04	IT RTBR 399 04	914,00

Plafondhoofddouche 340 x 340 mm
Headshower for countertop 340 x 340 mm
Douche de tête au plafond 340 x 340 mm
Deszczownica sufitowa kpl. 340 x 340 mm

INOX
340 x 340 mm

9 l/min

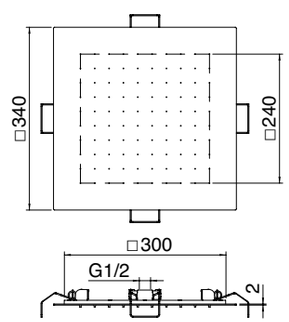

IS	IT RTBR 398 IS	599,00
01	IT RTBR 398 01	830,00
03	IT RTBR 398 03	830,00
04	IT RTBR 398 04	830,00

Plafondhoofddouche Ø340 mm
Headshower for countertop Ø340 mm
Douche de tête au plafond Ø340 mm
Deszczownica sufitowa kpl. Ø340 mm

INOX
Ø340 mm

9 l/min

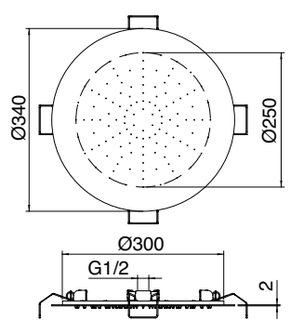

MONTAGESCHEMA - ASSEMBLY DIAGRAM - SCHÉMA DE MONTAGE - SPOSÓB MONTAŻU DESZCZOWNICY

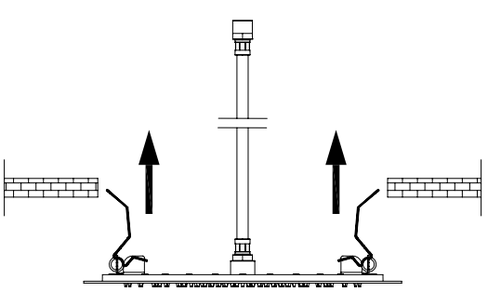

(STEP **1**)

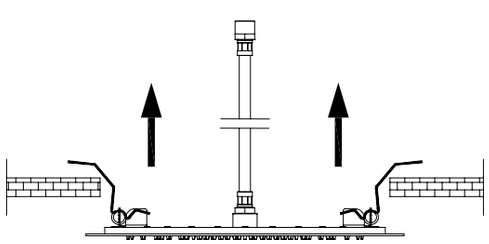

(STEP **2**)

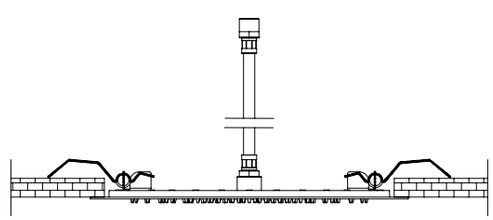

(STEP **3**)

IS	IT RTBR 382 IS	462,00
01	IT RTBR 382 01	756,00
03	IT RTBR 382 03	756,00
04	IT RTBR 382 04	756,00

Wandhoofddouche
Shower-head
Douche
Deszczownica ścienna kpl.

INOX 470 x 170 mm | 1/2 M | 9 l/min

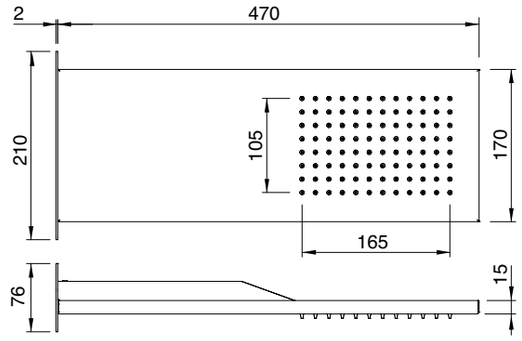

IS	IT RTBR 381 IS	504,00
01	IT RTBR 381 01	830,00
03	IT RTBR 381 03	830,00
04	IT RTBR 381 04	830,00

Wandhoofddouche met waterval
Shower-head with cascade
Douche avec cascade
Deszczownica ścienna z kaskadą kpl.

INOX 470 x 170 mm | 1/2 M | 9 l/min | 15 l/min

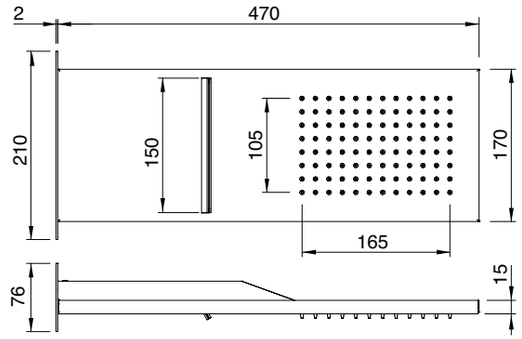

IS	RWIT 6573 IS 05	588,00
01	RWIT 6573 01 05	819,00
03	RWIT 6573 03 05	819,00
04	RWIT 6573 04 05	819,00

Inbouw uitloop
Concealed cascade spout
Bec à encastrer
Wylewka ścienna – kaskada

METAL | 1/2 M | 15 l/min

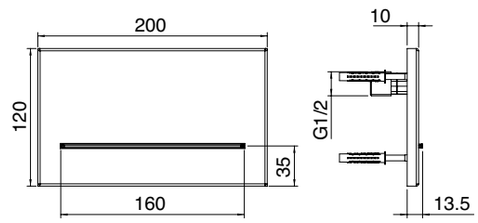

IS	RWIT 2847 IS 42	1.154,00

Wandhoofddouche met waterval 150
Shower-head with cascade 150
Douche avec cascade 150
Deszczownica ścienna z kaskadą kpl. 150

160x100 | 1/2 M x2 | 9 l/min | 14 l/min | QR N° 7

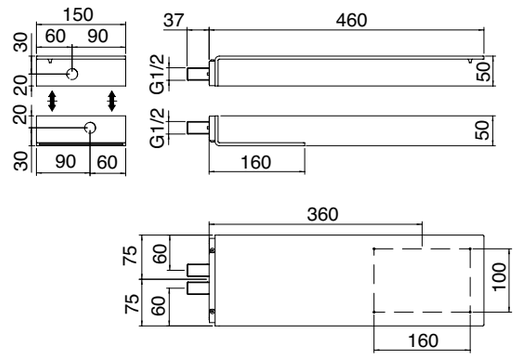

IS RWIT 2847 IS 52 1.355,00

Wandhoofddouche met waterval 220
Shower-head with cascade 220
Douche avec cascade 220
Deszczownica ścienna z kaskadą kpl. 220

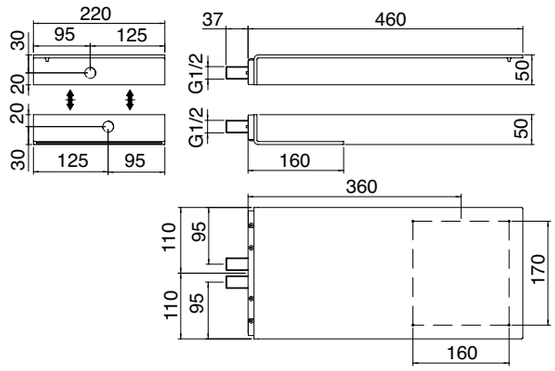

160x170 | 1/2 M x2 | 9 l/min | 14 l/min | N° 7

IS RWIT 2847 IS 01 783,00

Wandhoofddouche 150
Shower-head 150
Douche 150
Deszczownica ścienna kpl. 150

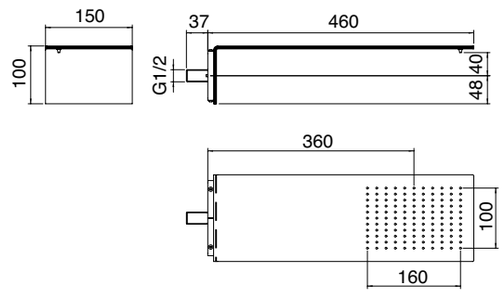

160x100 | 1/2 M | 9 l/min | N° i11

IS RWIT 2847 IS 02 882,00

Wandhoofddouche 220
Shower-head 220
Douche 220
Deszczownica ścienna kpl. 220

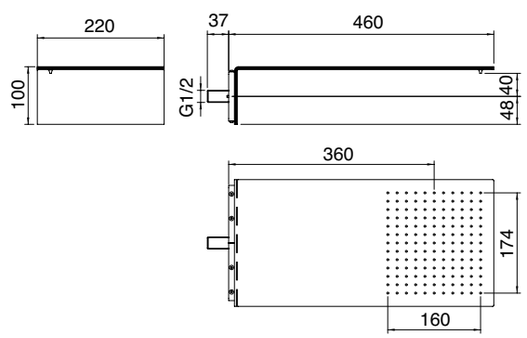

160x170 | 1/2 M | 9 l/min | N° i11

IS RWIT 2847 IS 21 515,00

Waterval 150
Cascade 150
Cascade 150
Kaskada ścienna 150

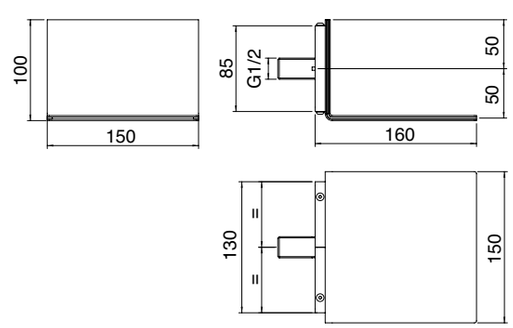

1/2 M | 14 l/min | N° i11

IS RWIT 2847 IS 22 578,00

Waterval 220
Cascade 220
Cascade 220
Kaskada ścienna 220

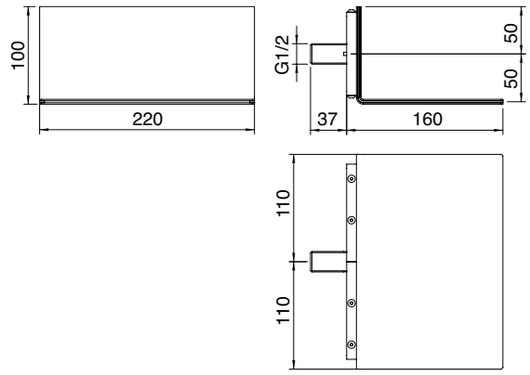

1/2 M 14 l/min N° i11

IS IT 6597 IS ZZ ZZ 1.384,00

Wandhoofddouche
Shower-head
Douche
Deszczownica ścienna kpl.

- RWIT1147IS02 x 2
- RWIT1147IS03 x 2
- RWIT5147ZZ07 x 1

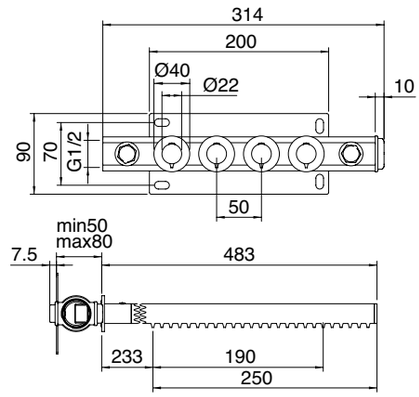

16 l/min

IS IT 6596 IS ZZ ZZ 1.014,00

Wandhoofddouche
Shower-head
Douche
Deszczownica ścienna kpl.

- RWIT1147IS02 x 3
- RWIT5147ZZ08 x 1

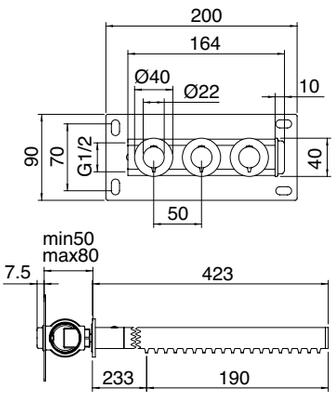

12 l/min

IS RWIT 1147 IS 01 305,00

Wandhoofddouche
Shower-head
Douche
Człon deszczownicy - el. zew.

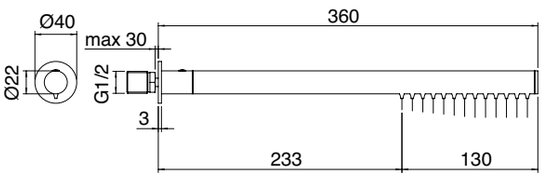

4 l/min

IS RWIT 1147 IS 02 310,00

Wandhoofddouche
Shower-head
Douche
Człon deszczownicy - el. zew.

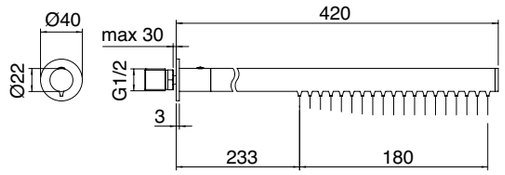

IS RWIT 1147 IS 03 314,00

Wandhoofddouche
Shower-head
Douche
Człon deszczownicy - el. zew.

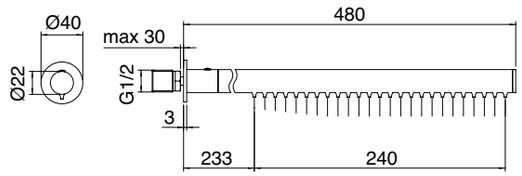

ZZ RWIT 5147 ZZ 07 125,00

Verdeler voor douchekop - (max. 6 elementen)
Manifold for shower-head - (max 6 elements)
Collecteur pour douche - (max 6 éléments)
Kolektor deszczownicy (6 pkt.) el. wew.

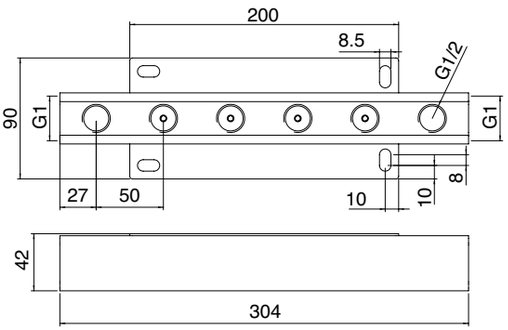

ZZ RWIT 5147 ZZ 08 86,00

Verdeler voor douchekop - (max. 3 elementen)
Manifold for shower-head - (max 3 elements)
Collecteur pour douche - (max 3 éléments)
kolektor deszczownicy (3 pkt.) el. wew.

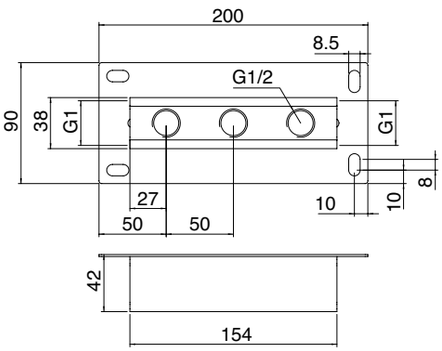

IS	RWIT 6599 IS 05	454,00
01	RWIT 6599 01 05	776,00
03	RWIT 6599 03 05	776,00
04	RWIT 6599 04 05	776,00

Antikalk wandhoofddouche
Anti-limescale shower-head
Douche de tête anticalcaire avec bras mural
Deszczownica kpl. ramię ze ściany

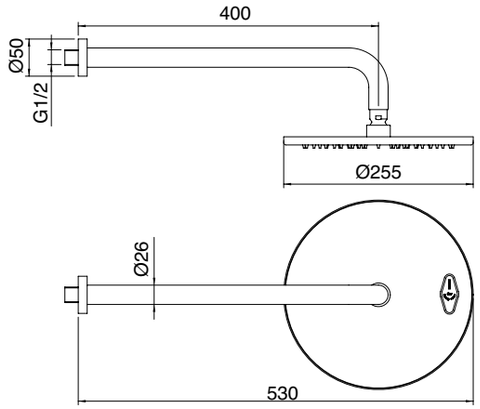

INOX
Ø250 mm
9 l/min

IS	IT 6599 IS ZZ VS	446,00
01	IT 6599 01 ZZ VS	765,00
03	IT 6599 03 ZZ VS	765,00
04	IT 6599 04 ZZ VS	765,00

Antikalk wandhoofddouche
Anti-limescale shower-head
Douche de tête anticalcaire avec bras mural
Deszczownica kpl. ramię ze ściany

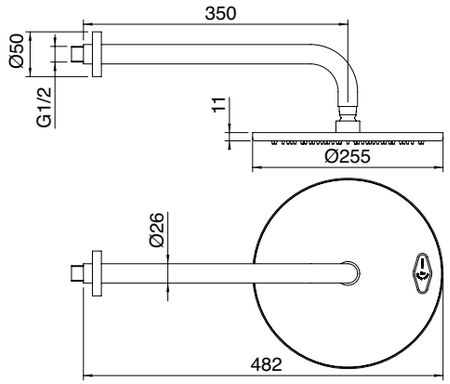

METAL 250 mm
9 l/min

IS	IT 6598 IS ZZ VS	368,00
01	IT 6598 01 ZZ VS	713,00
03	IT 6598 03 ZZ VS	713,00
04	IT 6598 04 ZZ VS	713,00

Antikalk plafondhoofddouche
Ceiling anti-limescale shower-head
Douche de tête anticalcaire avec bras au plafond
Deszczownica kpl. ramię z sufitu

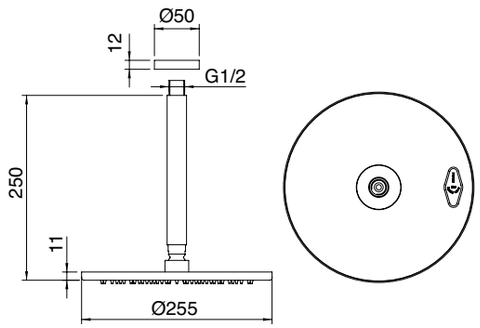

METAL 250 mm
9 l/min

IS	IT RTBR 344 IS	207,00
01	IT RTBR 344 01	221,00
03	IT RTBR 344 03	221,00
04	IT RTBR 344 04	221,00

Douche-arm 400 mm
Mm. 400 shower arm
Bras de douche 400 mm
Ramię ścienne deszczownicy 400 mm

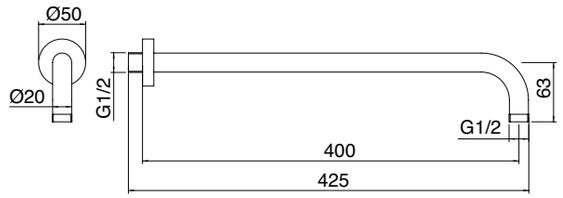

IS	IT RTBR 343 IS	199,00
01	IT RTBR 343 01	209,00
03	IT RTBR 343 03	209,00
04	IT RTBR 343 04	209,00

Douche-arm 300 mm
Mm. 300 shower arm
Bras de douche 300 mm
Ramię ścienne deszczownicy 300 mm

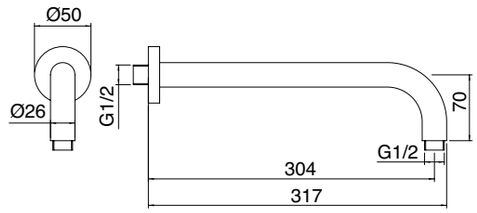

IS	IT RTBR 340 IS	180,00
01	IT RTBR 340 01	191,00
03	IT RTBR 340 03	191,00
04	IT RTBR 340 04	191,00

Plafond douche-arm 200 mm
Mm. 200 celing shower arm
Bras de douche au plafond 200 mm
Ramię sufitowe deszczownicy 200 mm

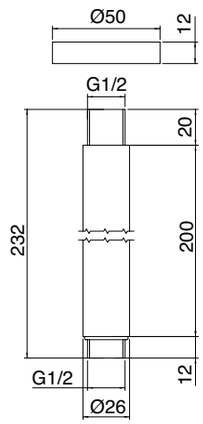

IS	IT RTBR 341 IS	189,00
01	IT RTBR 341 01	200,00
03	IT RTBR 341 03	200,00
04	IT RTBR 341 04	200,00

Plafond douche-arm 300 mm
Mm. 300 celing shower arm
Bras de douche au plafond 300 mm
Ramię sufitowe deszczownicy 300 mm

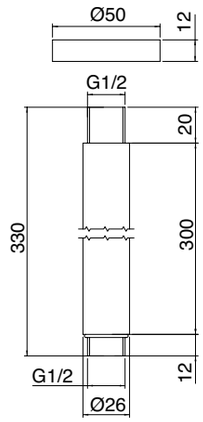

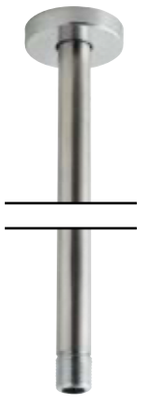

IS	IT RTBR 342 IS	199,00
01	IT RTBR 342 01	209,00
03	IT RTBR 342 03	209,00
04	IT RTBR 342 04	209,00

Plafond douche-arm 500 mm
Mm. 500 celing shower arm
Bras de douche au plafond 500 mm
Ramię sufitowe deszczownicy 500 mm

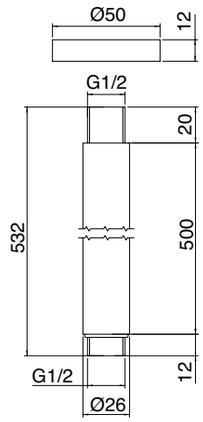

IS	IT RTBR 393 IS	247,00
01	IT RTBR 393 01	556,00
03	IT RTBR 393 03	556,00
04	IT RTBR 393 04	556,00

Hoofddouche Ø255
Shower-head Ø255
Douche Ø255
Głowica deszczownicy Ø255

INOX
Ø250 mm

9 l/min

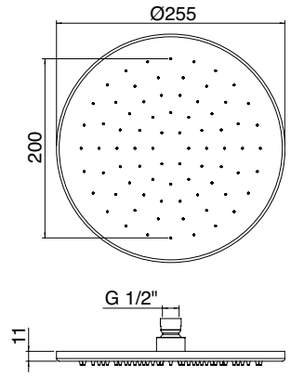

IS	IT RTBR 394 IS	289,00
01	IT RTBR 394 01	462,00
03	IT RTBR 394 03	462,00
04	IT RTBR 394 04	462,00

Hoofddouche Ø300
Shower-head Ø300
Douche Ø300
Głowica deszczownicy Ø300

INOX
Ø300 mm

9 l/min

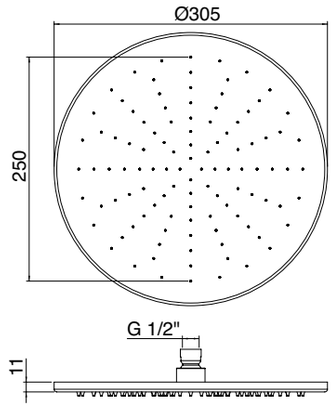

IS	IT RTBR 395 IS	284,00

Hoofddouche 255x255
Shower-head 255x255
Douche 255x255
Głowica deszczownicy 255x255

INOX
250 x 250 mm

9 l/min

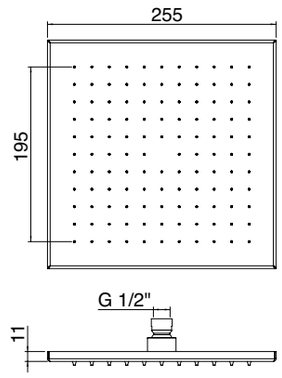

IS	IT RTBR 396 IS	314,00

Hoofddouche 305x305
Shower-head 305x305
Douche 305x305
Głowica deszczownicy 305x305

INOX
300 x 300 mm

9 l/min

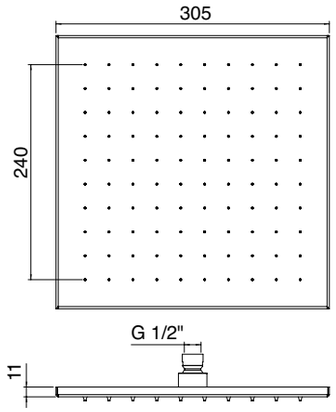

IS	RWIT 1347 IS 04	520,00
01	RWIT 1347 01 04	823,00
03	RWIT 1347 03 04	823,00
04	RWIT 1347 04 04	823,00

Glijstangset zonder wandaansluitbocht
Sliding-bar kit without wall hose outlet
Barre coulissante sans coude mural
Drążek natryskowy kpl. - wąż, główka prysznicowa

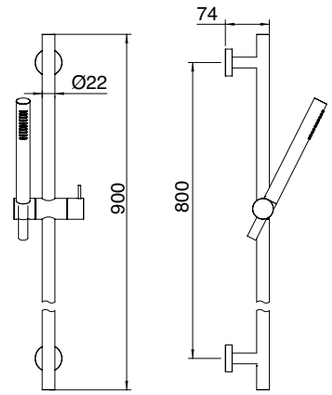

FLEX 1,5 M PVC · INOX · 8 l/min

IS	RWIT 3B47 IS 04	662,00
01	RWIT 3B47 01 04	1.012,00
03	RWIT 3B47 03 04	1.012,00
04	RWIT 3B47 04 04	1.012,00

Glijstangset zonder wandaansluitbocht
Sliding-bar kit without wall hose outlet
Barre coulissante sans coude mural
Drążek natryskowy kpl. - wąż, główka prysznicowa

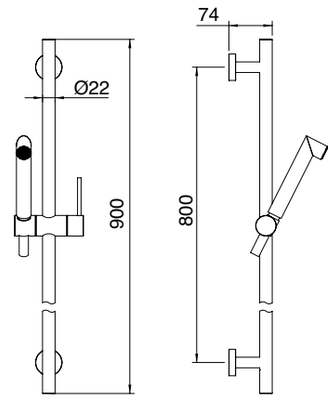

FLEX 1,5 M PVC · INOX · 8 l/min

IS	IT RTBR 397 IS	363,00
01	IT RTBR 397 01	609,00
03	IT RTBR 397 03	609,00
04	IT RTBR 397 04	609,00

Op/neer-stang voor spoelapparaat en standaard slang
Up/down bar for rinser and standard hose
Tige de montée et descente pour douchette et tuyau flexible standard
Drążek natryskowy

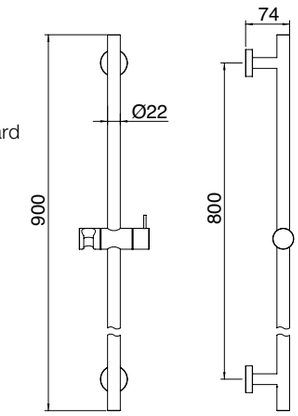

IS	IT RTGA 142 IS	160,00
01	IT RTGA 142 01	223,00
03	IT RTGA 142 03	223,00
04	IT RTGA 142 04	223,00

Wandaansluitbocht
Wall hose outlet
Coude mural
Przyłącze ścienne węża

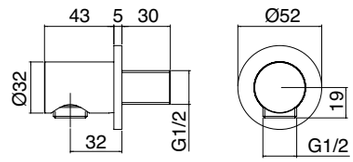

1/2 M 1/2 M

IS	RWIT 2BF6 IS 55	415,00
01	RWIT 2BF6 01 55	557,00
03	RWIT 2BF6 03 55	557,00
04	RWIT 2BF6 04 55	557,00

Handdouche set met slang, handdouche en magnetische houder
Hook, flexible and hand shower with magnet fixing
Kit support, flexible et douchette à fixation magnétique
Zestaw natrysk. punktowy kpl. z przyłączem, uchwyt magnetyczny

Zonder inbouwdoos, niet aanbevolen voor de Watt serie
Without concealed box, not recommended for watt series
Sans boîte à encastrer, non recommandé pour la série watt
Bez el. wewnętrznego , niezalecany do kolekcji WATT

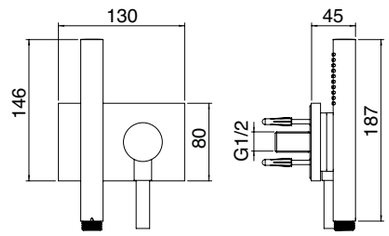

FLEX 1,5 M PVC METAL 1/2 M 1/2 M 8 l/min

IS	RWIT 2847 IS 71	319,00
01	RWIT 2847 01 71	425,00
03	RWIT 2847 03 71	425,00
04	RWIT 2847 04 71	425,00

Set handdouchehouder-wandaansluitbocht, slang en handdouche
Hook, flexible and hand shower kit
Kit support, flexible et douchette
Zestaw natrysk. punktowy kpl. z przyłączem

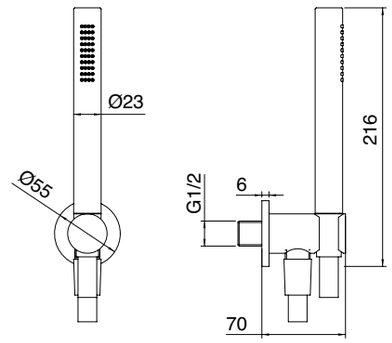

FLEX 1,5 M PVC · INOX · 1/2 M · 1/2 M · 8 l/min

IS	RWIT 3B47 IS 71	504,00
01	RWIT 3B47 01 71	707,00
03	RWIT 3B47 03 71	707,00
04	RWIT 3B47 04 71	707,00

Set handdouchehouder-wandaansluitbocht, slang en handdouche
Hook, flexible and hand shower kit
Kit support, flexible et douchette
Zestaw natrysk. punktowy kpl. z przyłączem

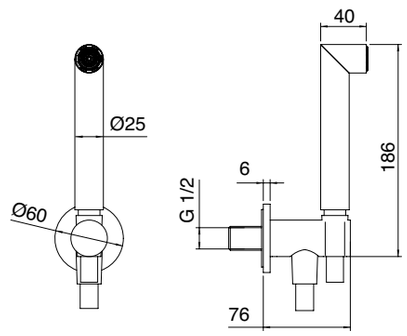

FLEX 1,5 M PVC · INOX · 1/2 M · 1/2 M · 8 l/min

IS	RWIT 2847 IS 72	703,00

Set handdouchehouder-wandaansluitbocht, slang en handdouche
Hook, flexible and hand shower kit
Kit support, flexible et douchette
Zestaw natrysk. punktowy kpl. z przyłączem

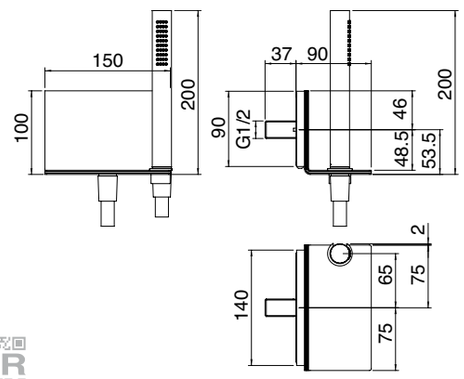

FLEX 1,5 M PVC · INOX · 1/2 M · 1/2 M · 8 l/min · QR N° i11

IS	RWIT 6565 IS 15	544,00
01	RWIT 6565 01 15	783,00
03	RWIT 6565 03 15	783,00
04	RWIT 6565 04 15	783,00

WC handdouche set
WC hand shower set
Douchette pour WC
Zestaw WC - główka ON/OFF

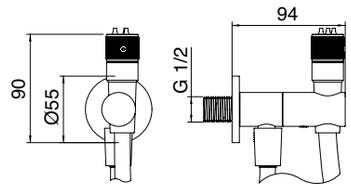

INSTRUCTION FOR USE

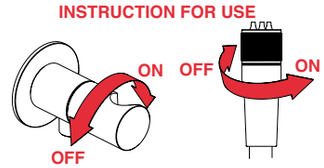

FLEX 1 M PVC · METAL · 4 l/min · 1/2 M

IS	IT RTBR 255 IS	147,00

Douchejets
Nozzle
Buse
Dysza ścienna

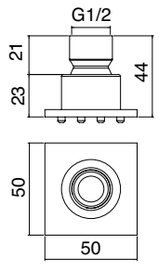

1/2 F 4 l/min

IS	IT RTBR 320 IS	172,00
01	IT RTBR 320 01	265,00
03	IT RTBR 320 03	265,00
04	IT RTBR 320 04	265,00

Douchejets
Nozzle
Buse
Dysza ścienna

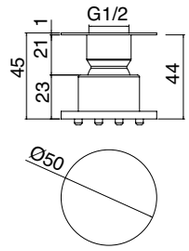

1/2 F 4 l/min

IS	IT RTDO 097 IS	116,00
01	IT RTDO 097 01	147,00
03	IT RTDO 097 03	147,00
04	IT RTDO 097 04	147,00

Antikalk handdouche
Anti-limescale hand-shower
Douchette anticalcaire
Główka prysznicowa - anti - calc

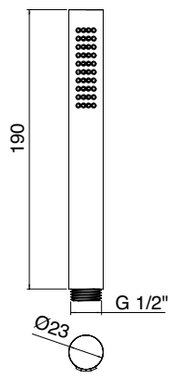

1/2 M 8 l/min

IS	IT RTDO 182 IS	258,00
01	IT RTDO 182 01	336,00
03	IT RTDO 182 03	336,00
04	IT RTDO 182 04	336,00

Antikalk handdouche
Anti-limescale hand-shower
Douchette anticalcaire
Główka prysznicowa - anti - calc

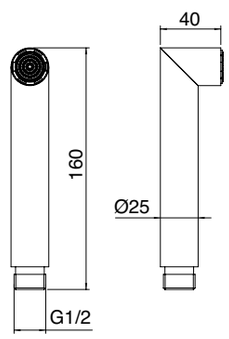

1/2 M 8 l/min

IS RWIT 2847 IS 61 461,00

Wandaansluitbocht met handdouchehouder
Hand-shower hook with wall hose outlet
Support pour douchette fixe avec coude mural
Uchwyt główki prysznicowej z przyłączem

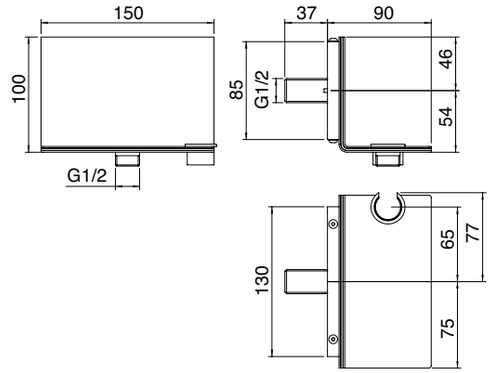

1/2 M 1/2 M N° i11

IS IT RTGA 131 IS 161,00
01 IT RTGA 131 01 209,00
03 IT RTGA 131 03 209,00
04 IT RTGA 131 04 209,00

Wandaansluitbocht met handdouchehouder
Hand-shower hook with wall hose outlet
Support pour douchette fixe avec coude mural
Uchwyt główki prysznicowej z przyłączem

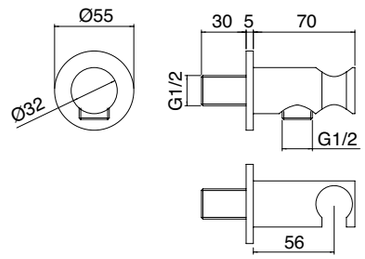

1/2 M 1/2 M

IS	IT RTFL 525 IS	49,00
01	IT RTFL 525 01	77,00
03	IT RTFL 525 03	77,00
04	IT RTFL 525 04	77,00

1 ml. PVC gemetalliseerde doucheslang
Metalized PVC 1 m. flexible hose
Flexible 1 m. en PVC métallisé
Wąż elastyczny 1 m

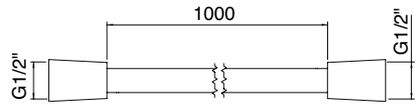

FLEX
1 M PVC

IS	IT RTFL 501 IS	49,00
01	IT RTFL 501 01	77,00
03	IT RTFL 501 03	77,00
04	IT RTFL 501 04	77,00

1,5 ml. PVC gemetalliseerde doucheslang
Metalized PVC 1,5 m. flexible hose
Flexible 1,5 m. en PVC métallisé
Wąż elastyczny 1,5 m

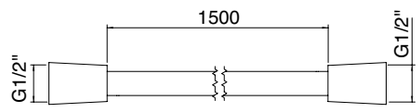

FLEX
1,5 M PVC

IS	RWIT 6565 IS 90	42,00
01	RWIT 6565 01 90	59,00
03	RWIT 6565 03 90	59,00
04	RWIT 6565 04 90	59,00

1 ml. PVC doucheslang
PVC 1 m. flexible hose
Flexible 1 m. en PVC
Wąż PVC 1 m. czarny
Art. RWIT 6565 __ 15

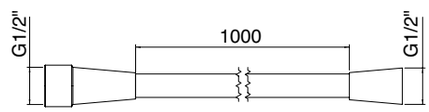

FLEX
1 M PVC

Concealed Parts

Universal concealed boxes _ 194

Installation bracket for plasterboard wall _ 196

Concealed bodies _ 198

Thermostatic concealed bodies _ 201

Watt _ Concealed bodies _ 204

Universal concealed boxes

ZZ RWIT 51A5 ZZ 01 148,00

Inbouw wastafel / douche mengkraan - Inbouwdeel
Concealed washbasin / shower mixer - Concealed body
Mitigeur lavabo / douche à encastrer - Corps à encastrer
Bat. umywakowa/WC/natryskowa – Element wewnętrzny

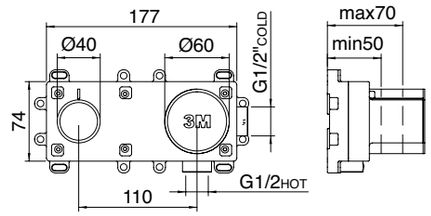

ONLY 50mm

INCLUDING N° i46 RWIT51A5ZZ50 RWIT51D2ZZ50

ZZ RWIT 51A8 ZZ 03 136,00

Inbouw wastafel / douche mengkraan - Inbouwdeel
Concealed washbasin / shower mixer - Concealed body
Mitigeur lavabo / douche à encastrer - Corps à encastrer
Bat. mieszacz 1 - drożny (3 wyjścia ½") - Element wewnętrzny

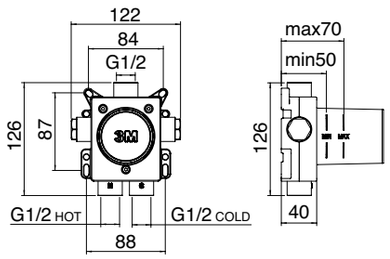

ONLY 50mm

INCLUDING N° i43 RWIT51A8ZZ50

ZZ RWIT 22A2 ZZ 01 252,00

Inbouw mengkraan met 2/3 weg omstel - Inbouwdeel
Concealed mixer with 2/3 ways diverter - Concealed body
Mitigeur à encastrer avec inverseur à 2/3 sorties - Corps à encastrer
Bat. natryskowa 2/3 - drożna - mieszacz - Element wewnętrzny

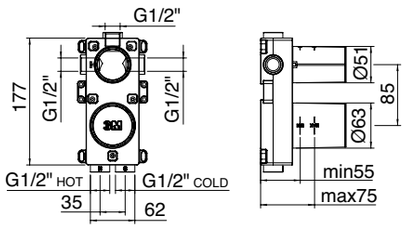

ONLY 55mm

INCLUDING 2 IN - 2/3 OUT N° 11 RWIT8A72ZZ50

ZZ RWIT 8A46 ZZ 20 328,00

Inbouw thermostaat 2/3 weg omstel - Inbouwdeel
Concealed thermostatic with 2/3 ways diverter - Concealed body
Thermostatique à encastrer avec inverseur à 2/3 sorties - Corps à encastrer
Bat. natryskowa 2/3 - drożna, termostat - Element wewnętrzny

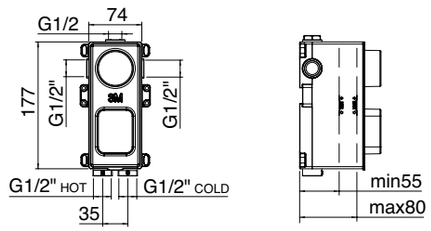

ONLY 55mm

INCLUDING 2 IN - 2/3 OUT N° 12 N° 13 RWIT8A72ZZ50

ZZ RWIT 51D7 ZZ 12 324,00

Inbouw bad/douche mengkraan met omstel - Inbouwdeel
Concealed bath/shower mixer - Concealed body
Mitigeur bain/douche à encastrer - Corps à encastrer
Bat. wannowa - mieszacz - Element wewnętrzny

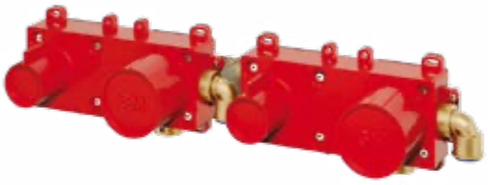

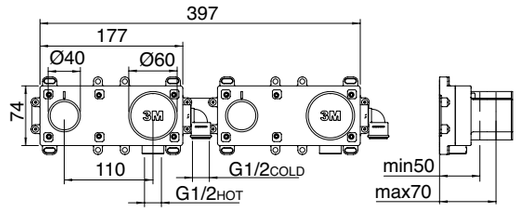

ONLY 50mm

INCLUDING N° i51 RWIT51D7ZZ50

ZZ RWIT 51D9 ZZ 01 311,00

Inbouw bad/douche mengkraan met omstel - Inbouwdeel
Concealed bath/shower mixer - Concealed body
Mitigeur bain/douche à encastrer - Corps à encastrer
Bat. natryskowa - mieszacz - Element wewnętrzny

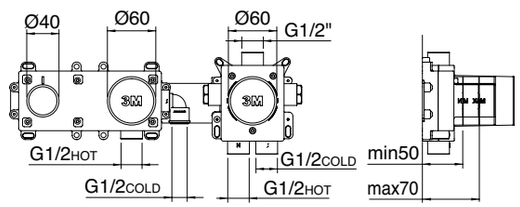

ONLY 50mm

INCLUDING N° i53 RWIT51D9ZZ50

ZZ RWIT 7AD5 ZZ 01 200,00

2/3 weg inbouw omstel - Inbouwdeel
2/3 ways concealed diverter - Concealed body
Inverseur à encastrer à 2/3 sorties - Corps à encastrer
Przełącznik 2/3 - drożny - Element wewnętrzny

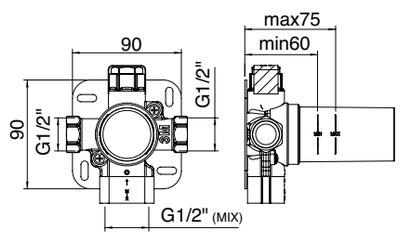

ONLY 60mm

N° 15

Installation bracket for plasterboard wall

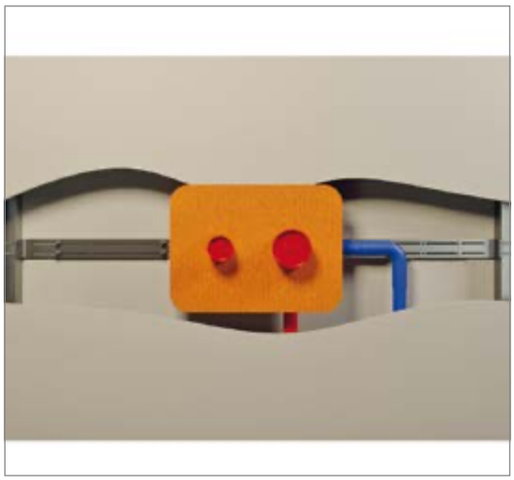

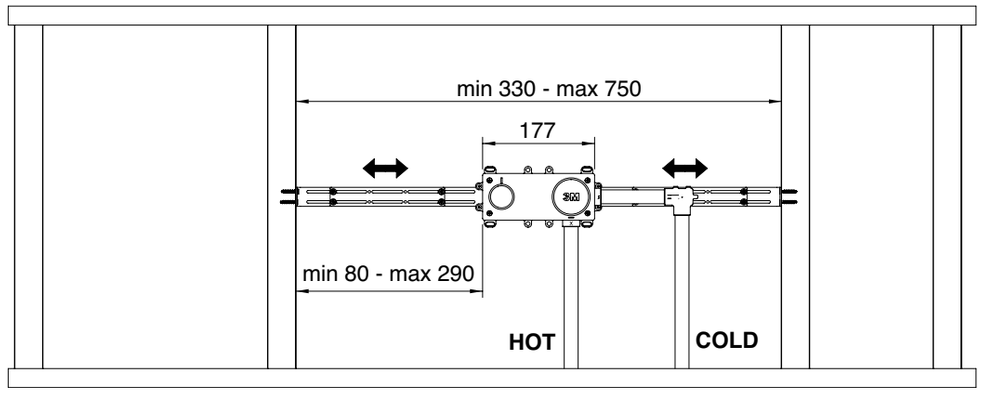

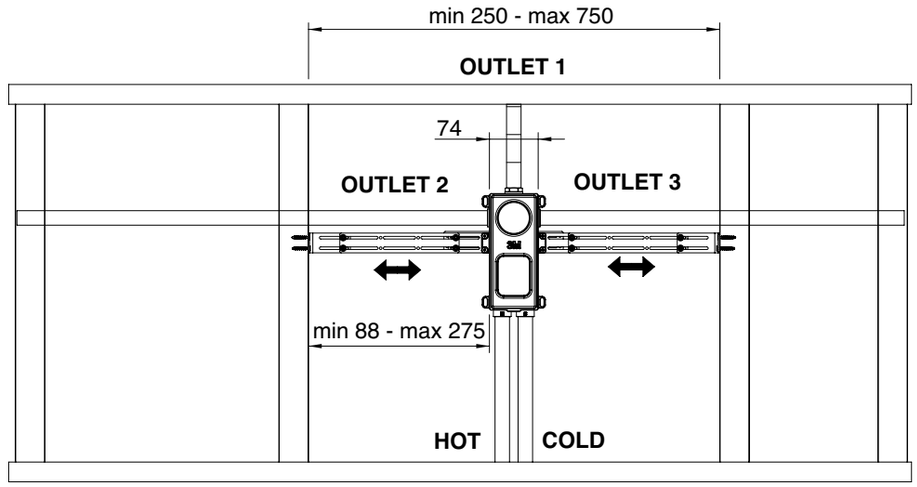

ZZ RWIT 51A5 ZZ 50 56,00

Installatiebeugel voor gipsplatenwand
Installation bracket for plasterboard wall
Système de fixation pour cloison en placo-plâtre
Uchwyt mocujący do ściany z płyt gipsowo-kartonowych

Art.: A5 / A6 / A7 / A9 / C5 / C6 / C7 / C9 / D4

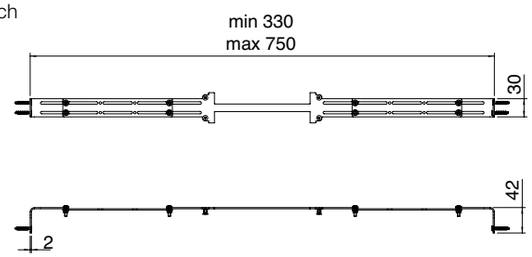

ZZ RWIT 8A72 ZZ 50 56,00

Installatiebeugel voor gipsplatenwand
Installation bracket for plasterboard wall
Système de fixation pour cloison en placo-plâtre
Uchwyt mocujący do ściany z płyt gipsowo-kartonowych

Art.: A2 / A3 / B1 / C2 / C3 / 46 / 72

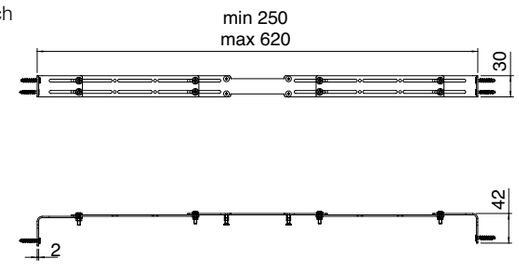

Installation bracket for plasterboard wall

ZZ RWIT 51A8 ZZ 50 62,00

Installatiebeugel voor gipsplatenwand
Installation bracket for plasterboard wall
Système de fixation pour cloison en placo-plâtre
Uchwyt mocujący do ściany z płyt gipsowo-kartonowych

Art.: A8 / C8

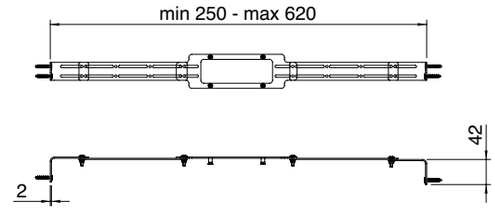

ZZ RWIT 51D2 ZZ 50 56,00

Installatiebeugel voor gipsplatenwand
Installation bracket for plasterboard wall
Système de fixation pour cloison en placo-plâtre
Uchwyt mocujący do ściany z płyt gipsowo-kartonowych

Art.: B2 / B3 / D2 / D3

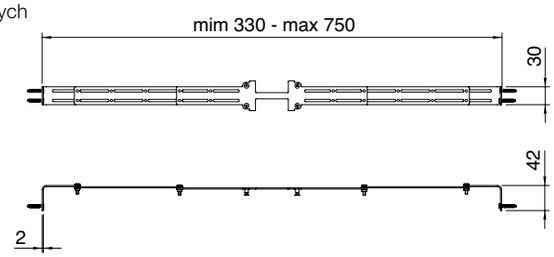

ZZ RWIT 51D7 ZZ 50 40,00

Installatiebeugel voor gipsplatenwand
Installation bracket for plasterboard wall
Système de fixation pour cloison en placo-plâtre
Uchwyt mocujący do ściany z płyt gipsowo-kartonowych

Art.: D7 / D8

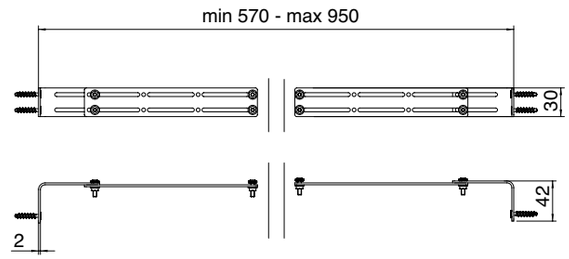

ZZ RWIT 51D9 ZZ 50 40,00

Installatiebeugel voor gipsplatenwand
Installation bracket for plasterboard wall
Système de fixation pour cloison en placo-plâtre
Uchwyt mocujący do ściany z płyt gipsowo-kartonowych

Art.: D9

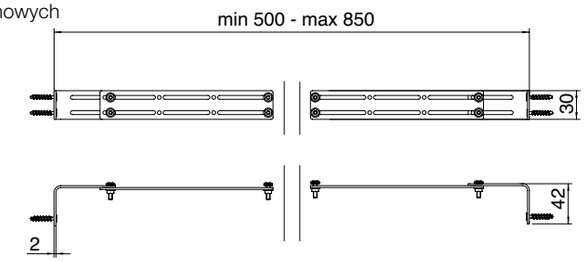

Concealed bodies

ZZ RWIT 2551 ZZ 11 257,00

Opbouw wastafelkraan - inbouwdeel
Wall mounted washbasin - Concealed body
Mélangeur lavabo à encastrer - Corps à encastrer
Bat. umywalkowa - zawory - Element wewnętrzny

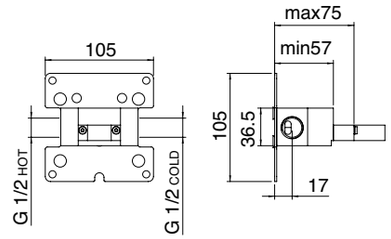

N° 3

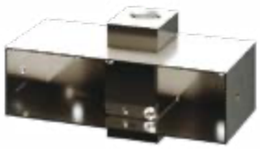

ZZ RWIT 2851 ZZ 98 257,00

Inbouw wastafelmengkraan - Inbouwdeel
Concealed washbasin mixer - Concealed body
Mitigeur lavabo à encastrer - Corps à encastrer
Bat. umywalkowa - mieszacz - Element wewnętrzny

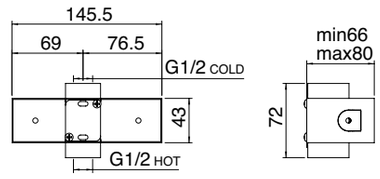

N° 4

ZZ RWIT 5703 ZZ 07 226,00

Vrijstaande vloer wastafelmengkraan / badmengkraan - Inbouwdeel
Floor standing washbasin / bathub mixer - Concealed body
Mitigeur lavabo / bain sur colonne au sol - Corps à encastrer
Bat. wannowa / umywalkowa stojąca z podłogi - Element wewnętrzny

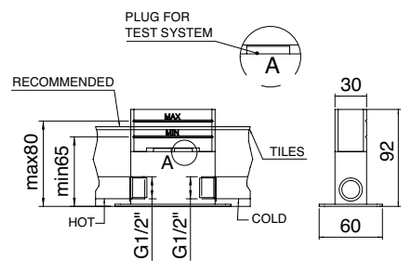

N° 31

ZZ RWIT 2805 ZZ 11 289,00

Inbouw bad/douche mengkraan met omstel - Inbouwdeel
Concealed bath/shower mixer with diverter - Concealed body
Mitigeur bain/douche à encastrer avec inverseur - Corps à encastrer
Bat. wannowa – 2 x mieszacz - Element wewnętrzny 5MM

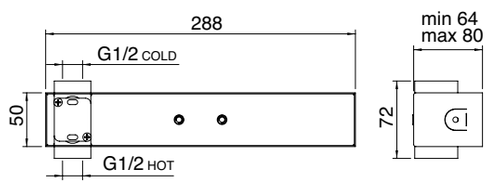

INCLUDING N° 1

ZZ RWIT 2849 ZZ 98 273,00

Inbouw bad/douche mengkraan met omstel - Inbouwdeel
Concealed bath/shower mixer with diverter - Concealed body
Mitigeur bain/douche à encastrer avec inverseur - Corps à encastrer
Bat. natryskowa 2 - drożna – mieszacz - Element wewnętrzny 5MM

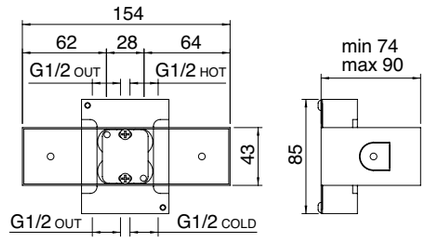

INCLUDING 2 IN - 2 OUT N° 2

ZZ RWIT 2808 ZZ 98 252,00

Inbouwdouchemengkraan - Inbouwdeel
Concealed shower mixer - Concealed body
Mitigeur douche à encastrer - Corps à encastrer
Bat. mieszacz 1 - drożny - Element wewnętrzny 5MM

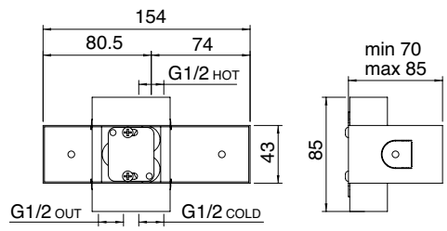

INCLUDING 2 IN - 1 OUT N° 6

ZZ RWIT 6051 ZZ 02 135,00

Opbouw wastafelmengkraan / Inbouw wastafelmengkraan / bidet - Inbouwdeel
Wall mounted washbasin / Concealed washbasin mixer / bidet- Concealed body
Mélangeur lavabo à encastrer / Mitigeur lavabo à encastrer / bidet - Corps à encastrer
Bat. umywalkowa - Element wewnętrzny 22MM

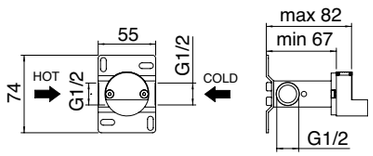

N° 29

ZZ RWIT 6051 ZZ 01 135,00

Vrijstaande vloer wastafelmengkraan - Inbouwdeel
Floor standing washbasin mixer - Concealed body
Mitigeur lavabo sur colonne au sol - Corps à encastrer
Bat. umywalkowa z podłogi - Element wewnętrzny 22MM

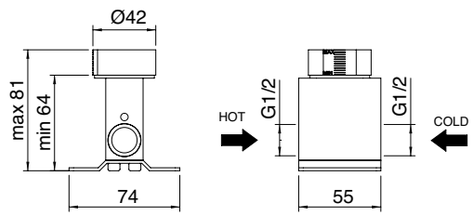

N° 20

Concealed bodies

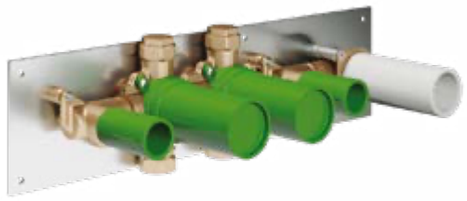

IS RWIT 6005 IS 50 1.052,00

Inbouw bad/douche mengkraan met omstel - Inbouwdeel
Concealed bath/shower mixer with diverter - Concealed body
Mitigeur bain/douche à encastrer avec inverseur - Corps à encastrer
Bat. wannowa – zawory C/Z + mieszacz - Element wewnętrzny 22MM

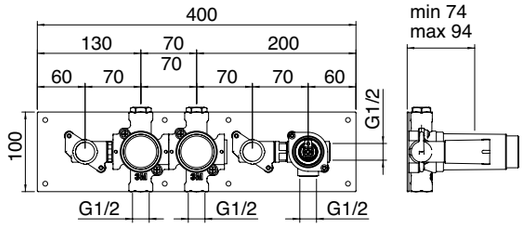

N° 21

ZZ RWIT 1314 ZZ 02 226,00

Vrijstaande vloer wastafel- badmengkraan - Inbouwdeel
Floor standing washbasin / bathub mixer - Concealed body
Mitigeur lavabo / bain sur colonne au sol - Corps à encastrer
Bat. umywalkowa stojąca z podłogi - Element wewnętrzny

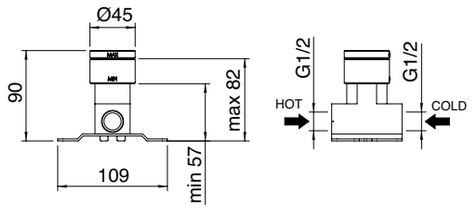

N° 22

ZZ RWIT 1310 ZZ 41 126,00

Op de vloer gemonteerde uitloop - Inbouwdeel
Floor mounted spout - Concealed body
Bec au sol - Corps à encastrer
Wylewka umywalkowa z podłogi - Element wewnętrzny

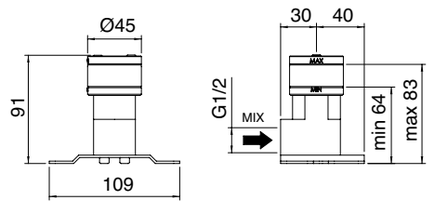

N° 32

ZZ RWIT 4A62 ZZ 01 252,00

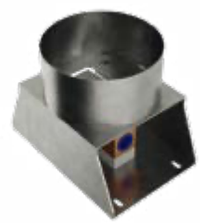

Badmengkraan / Vrijstaande vloer douchemengkraan voor buiten - Inbouwdeel
Bathub mixer / Floor standing shower mixer for outdoors - Concealed body
Bain sur colonne au sol / Mitigeur douche sur colonne au sol pour l'extérieur - Corps à encastrer
Bat. umywalkowa stojąca z podłogi / Kolumna natryskowa z podłogi na zewnątrz- Element wewnętrzny

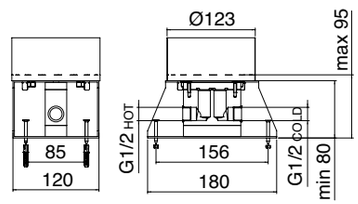

N° 69

ZZ RWIT 72B6 ZZ 01 290,00

1/2" inbouw stopkraan - Inbouwdeel
1/2" concealed stop valve - Concealed body
Robinet d'arrêt 1/2" - Corps à encastrer
Zawór 1/2" - Element wewnętrzny

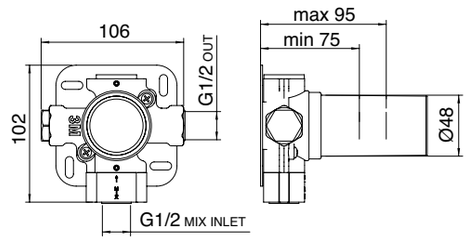

ZZ RWIT 7286 ZZ 70 327,00

Inbouw thermostaat - Inbouwdeel
Concealed thermostatic - Concealed body
Thermostatique à encastrer - Corps à encastrer
Bat. termostat - Element wewnętrzny

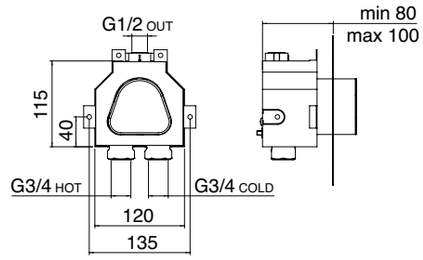

N° 13

ZZ RWIT 7287 ZZ 30 487,00

1-weg inbouw thermostaat - Inbouwdeel
1 way concealed thermostatic - Concealed body
Thermostatique à encastrer avec 1 sortie - Corps à encastrer
Bat. natryskowa 1 - drożna, termostat - Element wewnętrzny

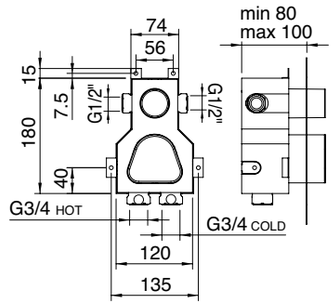

INCLUDING 2 IN - 1 OUT N° i15 N° 13

ZZ RWIT 7286 ZZ 30 721,00

2-weg Inbouw thermostaat - Inbouwdeel
2 ways concealed thermostatic - Concealed body
Thermostatique à encastrer avec 2 sorties - Corps à encastrer
Bat. natryskowa, 2 zawory, termostat - Element wewnętrzny

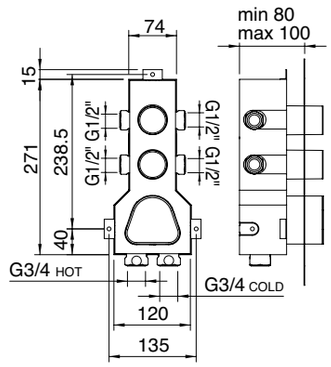

INCLUDING 2 IN - 2 OUT N° i15 N° 13

ZZ RWIT 7294 ZZ 30 907,00

3-weg Inbouw thermostaat - Inbouwdeel
3 ways concealed thermostatic - Concealed body
Thermostatique à encastrer avec 3 sorties - Corps à encastrer
Bat. natryskowa, 3 zawory, termostat - Element wewnętrzny

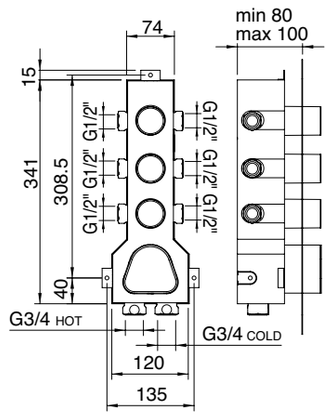

INCLUDING 2 IN - 3 OUT N° i15 N° 13

Concealed bodies

ZZ RWIT 7297 ZZ 30 1.092,00

4-weg Inbouw thermostaat - Inbouwdeel
4 ways concealed thermostatic - Concealed body
Thermostatique à encastrer avec 4 sorties - Corps à encastrer
Bat. natryskowa, 4 zawory, termostat - Element wewnętrzny

INCLUDING | 2 IN - 4 OUT | N° i15 | N° 13

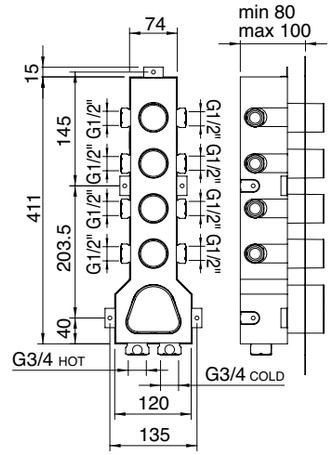

ZZ RWIT 7298 ZZ 30 1.279,00

5-weg Inbouw thermostaat - Inbouwdeel
5 ways concealed thermostatic - Concealed body
Thermostatique à encastrer avec 5 sorties - Corps à encastrer
Bat. natryskowa, 5 zaworów, termostat - Element wewnętrzny

INCLUDING | 2 IN - 5 OUT | N° i15 | N° 13

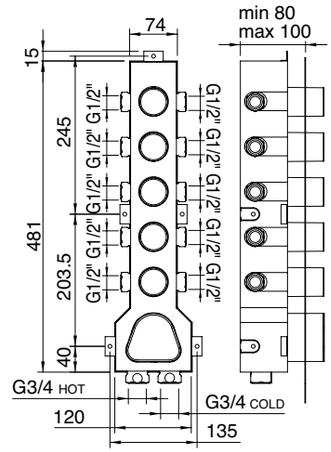

ZZ RWIT 7264 ZZ 30 1.464,00

6-weg Inbouw thermostaat - Inbouwdeel
6 ways concealed thermostatic - Concealed body
Thermostatique à encastrer avec 6 sorties - Corps à encastrer
Bat. natryskowa, 6 zaworów, termostat - Element wewnętrzny

INCLUDING | 2 IN - 6 OUT | N° i15 | N° 13

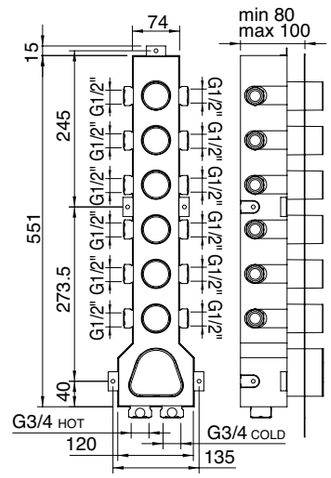

ZZ RWIT 7274 ZZ 40 809,00

2-weg Inbouw thermostaat - Inbouwdeel
2 ways concealed thermostatic - Concealed body
Thermostatique à encastrer avec 2 sorties - Corps à encastrer
Bat. natryskowa, 2 zawory, termostat - Element wewnętrzny

INCLUDING | 2 IN - 2 OUT | N° i15 | N° 13

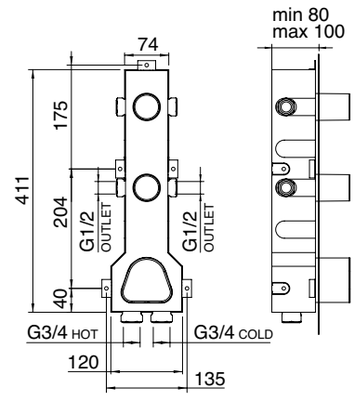

ZZ RWIT 7275 ZZ 40 984,00

3-weg Inbouw thermostaat - Inbouwdeel
3 ways concealed thermostatic - Concealed body
Thermostatique à encastrer avec 3 sorties - Corps à encastrer
Bat. natryskowa, 3 zawory, termostat - Element wewnętrzny

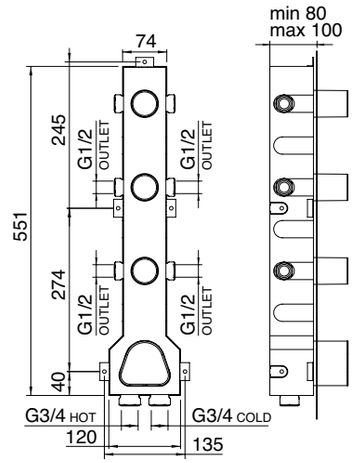

ZZ RWIT 7276 ZZ 40 1.363,00

4-weg Inbouw thermostaat - Inbouwdeel
4 ways concealed thermostatic - Concealed body
Thermostatique à encastrer avec 4 sorties - Corps à encastrer
Bat. natryskowa, 4 zawory, termostat - Element wewnętrzny

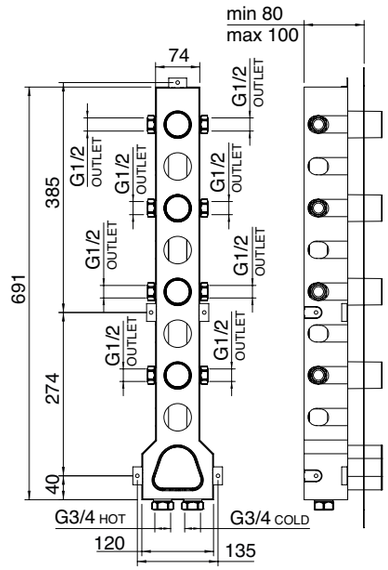

ZZ RWIT 2B86 ZZ 30 420,00

2-weg Inbouw thermostaat - Inbouwdeel
2 ways concealed thermostatic - Concealed body
Thermostatique à encastrer avec 2
sorties - Corps à encastrer
Bat. natryskowa, 2-f. , termostat - Element wewnętrzny

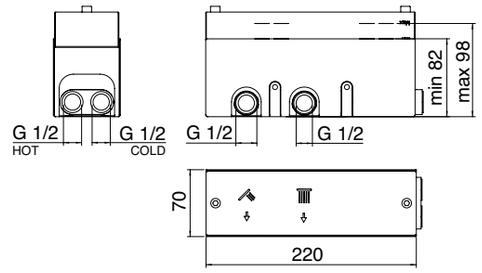

INCLUDING N° 65

ZZ RWIT 2B89 ZZ 30 371,00

2-weg inbouw douchemengkraan - Inbouwdeel
2 ways concealed mixer - Concealed body
Mitigeur à encastrer à 2 sorties - Corps à encastrer
Bat. natryskowa 2- f., mieszacz - Element wewnętrzny

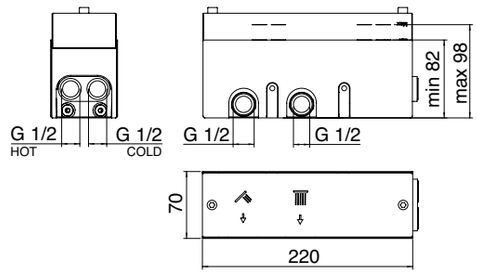

INCLUDING N° 65

ZZ RWIT 2B90 ZZ 30 420,00

3-weg inbouw douchemengkraan - Inbouwdeel
3 ways concealed mixer - Concealed body
Mitigeur à encastrer à 3 sorties - Corps à encastrer
Bat. natryskowa 3- f., mieszacz - Element wewnętrzny

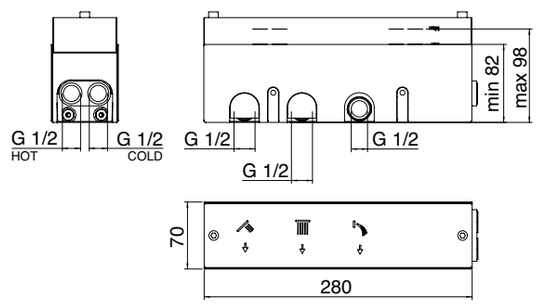

INCLUDING N° 65

ZZ RWIT 2B91 ZZ 30 420,00

2-weg inbouw douchemengkraan - Inbouwdeel
2 ways concealed mixer - Concealed body
Mitigeur à encastrer à 2 sorties - Corps à encastrer
Bat. natryskowa 2- f., mieszacz - Element wewnętrzny

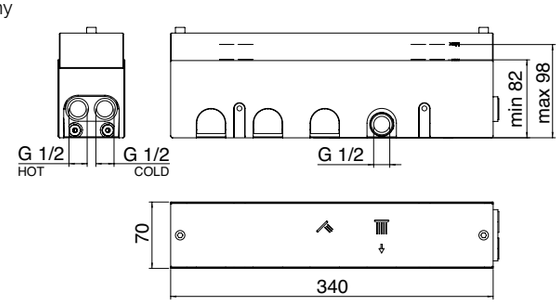

INCLUDING N° 65

ZZ RWIT 2B92 ZZ 30 470,00

2-weg Inbouw thermostaat - Inbouwdeel
2 ways concealed thermostatic - Concealed body
Thermostatique à encastrer avec 2 sorties - Corps à encastrer
Bat. natryskowa, 2 zawory, termostat - Element wewnętrzny

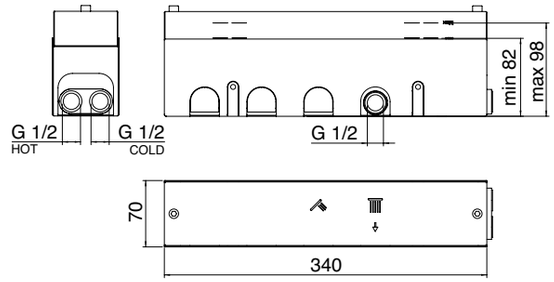

INCLUDING N° 65

ZZ RWIT 2B94 ZZ 30 470,00

3-weg Inbouw thermostaat - Inbouwdeel
3 ways concealed thermostatic - Concealed body
Thermostatique à encastrer avec 3 sorties - Corps à encastrer
Bat. natryskowa, 3 zawory, termostat - Element wewnętrzny

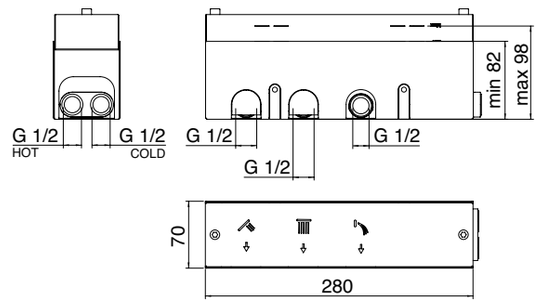

INCLUDING N° 65

ZZ RWIT 2B97 ZZ 30 520,00

3-weg inbouw douchemengkraan - Inbouwdeel
3 ways concealed mixer - Concealed body
Mitigeur à encastrer à 3 sorties - Corps à encastrer
Bat. natryskowa 3- f., mieszacz - Element wewnętrzny

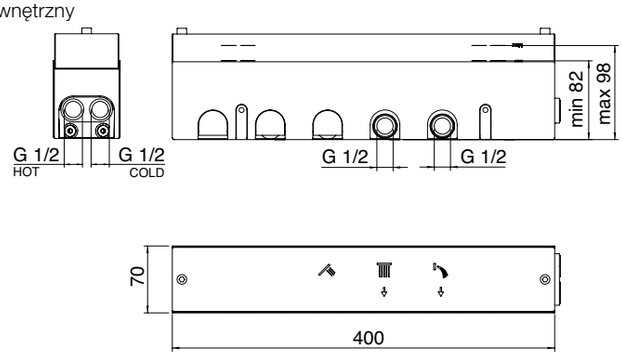

INCLUDING N° 65

ZZ RWIT 2B98 ZZ 30 569,00

3-weg Inbouw thermostaat - Inbouwdeel
3 ways concealed thermostatic - Concealed body
Thermostatique à encastrer avec 3 sorties - Corps à encastrer
Bat. natryskowa, 3 zawory, termostat - Element wewnętrzny

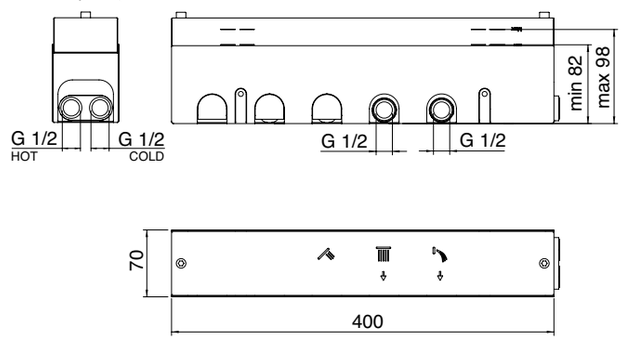

INCLUDING N° 65

ZZ RWIT 2BE4 ZZ 30 520,00

4-weg inbouw douchemengkraan - Inbouwdeel
4 ways concealed mixer - Concealed body
Mitigeur à encastrer à 4 sorties - Corps à encastrer
Bat. natryskowa 4- f., mieszacz - Element wewnętrzny

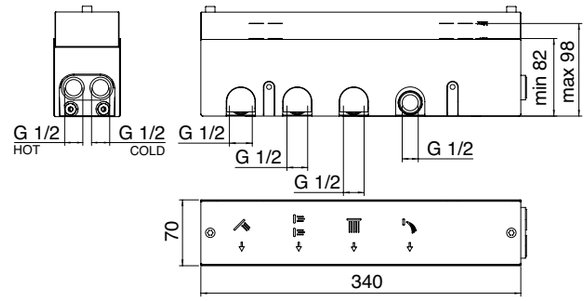

INCLUDING N° 65

ZZ RWIT 2BE5 ZZ 30 569,00

5-weg inbouw douchemengkraan - Inbouwdeel
5 ways concealed mixer - Concealed body
Mitigeur à encastrer à 5 sorties - Corps à encastrer
Bat. natryskowa 5- f., mieszacz - Element wewnętrzny

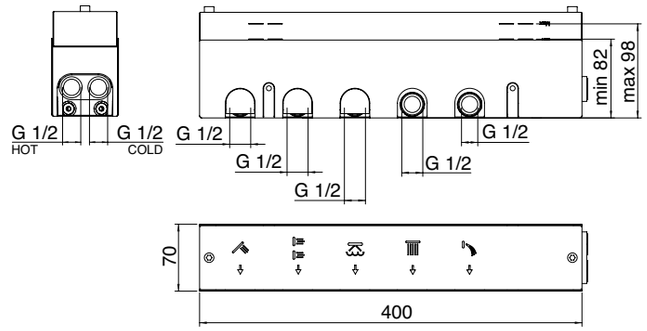

INCLUDING N° 65

ZZ RWIT 2BF4 ZZ 30 569,00

4-weg Inbouw thermostaat - Inbouwdeel
4 ways concealed thermostatic - Concealed body
Thermostatique à encastrer avec 4 sorties - Corps à encastrer
Bat. natryskowa, 4-f. , termostat - Element wewnętrzny

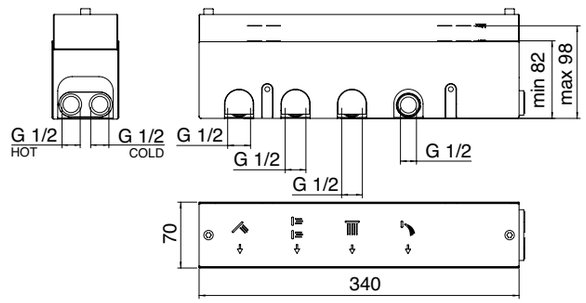

INCLUDING N° 65

ZZ RWIT 2BF5 ZZ 30 617,00

5-weg Inbouw thermostaat - Inbouwdeel
5 ways concealed thermostatic - Concealed body
Thermostatique à encastrer avec 5 sorties - Corps à encastrer
Bat. natryskowa, 5-f. , termostat - Element wewnętrzny

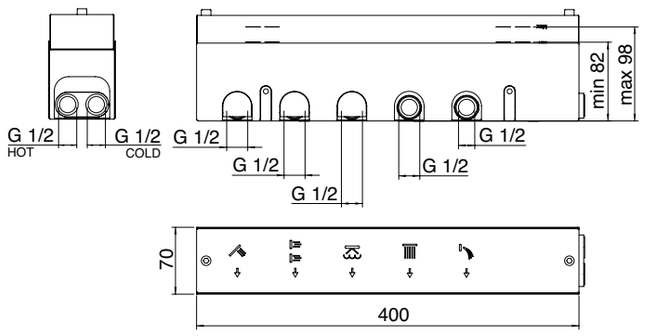

INCLUDING N° 65

ZZ RWIT 2BF6 ZZ 40 76,00

Set handdouchehouder-wandaansluitbocht, slang en handdouche - Inbouwdeel
Hook, flexible and hand shower kit - Concealed body
Kit support, flexible et douchette - Corps à encastrer
Zestaw natrysk. punktowy kpl. z przyłączem - Element wewnętrzny

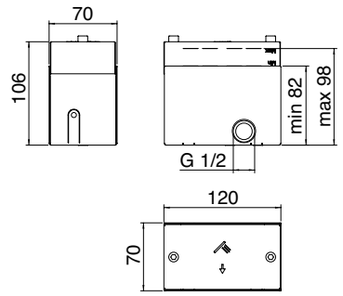

INCLUDING N° 65

Spare parts

Spare parts _ 209

Extension kit _ 212

Cartridges - Valves _ 218

Aerators - Service keys - Aerator kit _ 221

IS	IT RTBS 111 IS	410,00
01	IT RTBS 111 01	520,00
03	IT RTBS 111 03	520,00
04	IT RTBS 111 04	520,00

Bedieningsplaat voor inbouwreservoirs *
Flush plates for fixing systems *
Plaque de commande pour systèmes de fixation *
Przycisk splukujący z mocowaniem *

* GEBERIT:
Sigma 8cm >2016 (UP720 <2015) - Sigma 12cm (UP320)
Unica+ 8cm (109.770) - Unica 8cm (109.760)
TECE:
UNI + OCTA

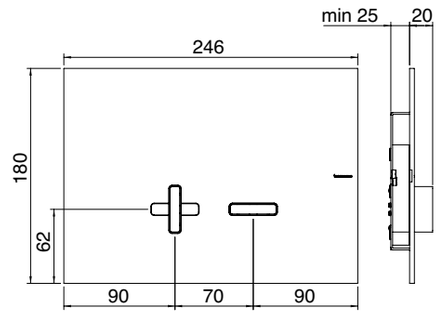

IS	IT RTBS 112 IS	410,00
01	IT RTBS 112 01	520,00
03	IT RTBS 112 03	520,00
04	IT RTBS 112 04	520,00

Bedieningsplaat voor inbouwreservoirs *
Flush plates for fixing systems *
Plaque de commande pour systèmes de fixation *
Przycisk splukujący z mocowaniem *

* GEBERIT:
Sigma 8cm >2016 (UP720 <2015) - Sigma 12cm (UP320)
Unica+ 8cm (109.770) - Unica 8cm (109.760)
TECE:
UNI + OCTA

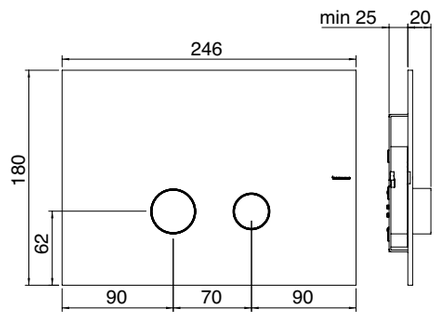

IS	IT RTBS 113 IS	410,00
01	IT RTBS 113 01	520,00
03	IT RTBS 113 03	520,00
04	IT RTBS 113 04	520,00

Bedieningsplaat voor inbouwreservoirs *
Flush plates for fixing systems *
Plaque de commande pour systèmes de fixation *
Przycisk splukujący z mocowaniem *

* GEBERIT:
Sigma 8cm >2016 (UP720 <2015) - Sigma 12cm (UP320)
Unica+ 8cm (109.770) - Unica 8cm (109.760)
TECE:
UNI + OCTA

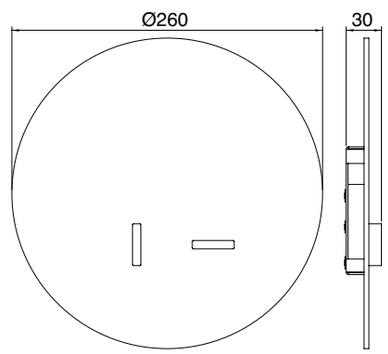

IS	IT RTBS 114 IS	410,00
01	IT RTBS 114 01	520,00
03	IT RTBS 114 03	520,00
04	IT RTBS 114 04	520,00

Bedieningsplaat voor inbouwreservoirs *
Flush plates for fixing systems *
Plaque de commande pour systèmes de fixation *
Przycisk splukujący z mocowaniem *

* GEBERIT:
Sigma 8cm >2016 (UP720 <2015) - Sigma 12cm (UP320)
Unica+ 8cm (109.770) - Unica 8cm (109.760)
TECE:
UNI + OCTA

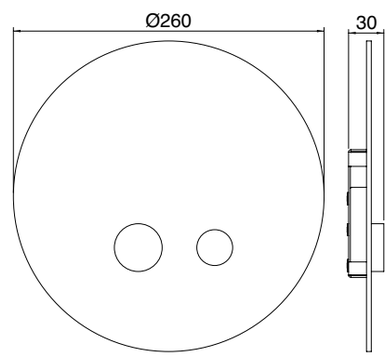

Spare parts

IS	IT 0401 IS ZZ ZZ	168,00
01	IT 0401 01 ZZ ZZ	220,00
03	IT 0401 03 ZZ ZZ	220,00
04	IT 0401 04 ZZ ZZ	220,00

Stopkraan met filter
Stop valve with filter
Robinet d'arrêt avec filtre
Zawór kątowy z filtrem

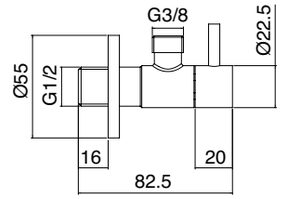

IS	IT RTSA 117 IS	42,00
01	IT RTSA 117 01	82,00
03	IT RTSA 117 03	82,00
04	IT RTSA 117 04	82,00

Clickwaste universeel
Universal up/down pop-up waste
Bonde up-down universelle
Uniwersalny odpływ z przelewem - korek click-clack

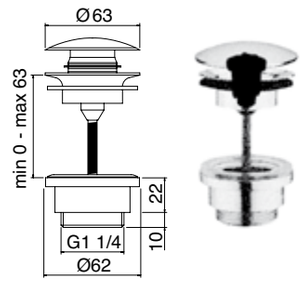

IS	IT RTSF 116 IS	104,00
01	IT RTSF 116 01	231,00
03	IT RTSF 116 03	231,00
04	IT RTSF 116 04	231,00

Design sifon
Drain-trap
Siphon
Syfon umywalkowy

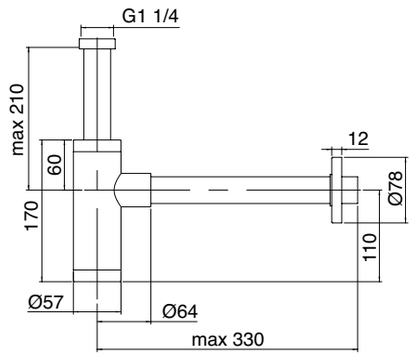

IS	IT 0491 IS ZZ ZZ	314,00
01	IT 0491 01 ZZ ZZ	367,00
03	IT 0491 03 ZZ ZZ	367,00
04	IT 0491 04 ZZ ZZ	367,00

Badafvoer met overloop
Bathtub waste pipe with overflow
Colonne vidage pour baignoire avec sortie d'eau
Przelew wannowy, korek clic - clac

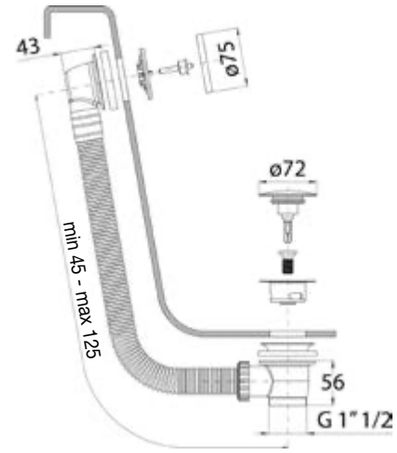

IS	IT 0492 IS ZZ ZZ	494,00
01	IT 0492 01 ZZ ZZ	588,00
03	IT 0492 03 ZZ ZZ	588,00
04	IT 0492 04 ZZ ZZ	588,00

Badafvoer met overloop
Bathtub waste pipe with overflow
Colonne vidage pour baignoire avec sortie d'eau
Przelew wannowy z napełnianiem, korek clic – clac

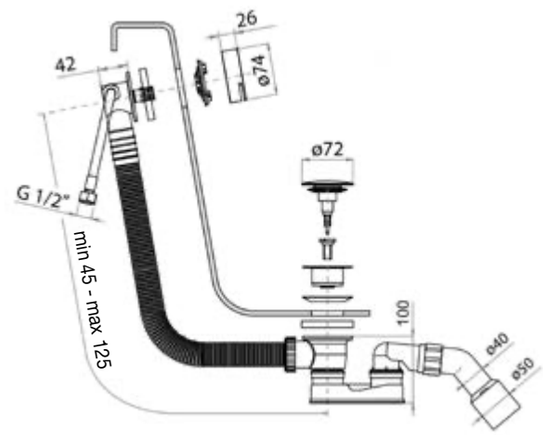

IS	IT RTFL 525 IS	49,00
01	IT RTFL 525 01	77,00
03	IT RTFL 525 03	77,00
04	IT RTFL 525 04	77,00

Flexibele doucheslang gemetalliseerd PVC 1 m.
Metalized PVC 1 m. flexible hose
Flexible 1 m. en PVC métallisé
Wąż elastyczny 1 m

FLEX
1 M PVC

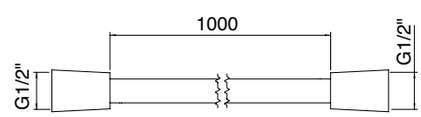

IS	IT RTFL 501 IS	49,00
01	IT RTFL 501 01	77,00
03	IT RTFL 501 03	77,00
04	IT RTFL 501 04	77,00

Flexibele doucheslang gemetalliseerd PVC 1,5 m.
Metalized PVC 1,5 m. flexible hose
Flexible 1,5 m. en PVC métallisé
Wąż elastyczny 1,5 m

FLEX
1,5 M PVC

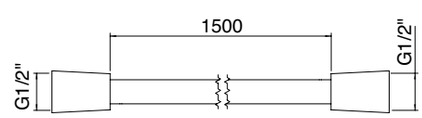

IS	RWIT 6565 IS 90	42,00
01	RWIT 6565 01 90	59,00
03	RWIT 6565 03 90	59,00
04	RWIT 6565 04 90	59,00

Flexibele doucheslang PVC 1 m.
PVC 1 m. flexible hose
Flexible 1 m. en PVC
Wąż PVC 1 m. czarny

FLEX
1 M PVC

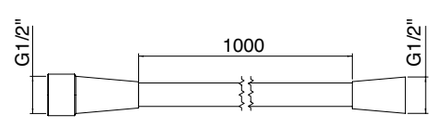

Spare parts - Extension kit

IS	RWIT 13A2 IS 50	180,00
01	RWIT 13A2 01 50	252,00
03	RWIT 13A2 03 50	252,00
04	RWIT 13A2 04 50	252,00

Verlengkit 2,5 cm
Extension kit 2,5 cm
Kit de rallonge 2,5 cm
Przedłużka 2,5 cm

IS	RWIT 22A2 IS 06	153,00
01	RWIT 22A2 01 06	215,00
03	RWIT 22A2 03 06	215,00
04	RWIT 22A2 04 06	215,00

Verlengkit 2,5 cm
Extension kit 2,5 cm
Kit de rallonge 2,5 cm
Przedłużka 2,5 cm

ZZ	RWIT 2551 ZZ 97	55,00

Verlengkit 2,5 cm
Extension kit 2,5 cm
Kit de rallonge 2,5 cm
Przedłużka 2,5 cm

ZZ	RWIT 2851 ZZ 96	98,00

Verlengkit 2,5 cm
Extension kit 2,5 cm
Kit de rallonge 2,5 cm
Przedłużka 2,5 cm

IS	RWIT 28A2 IS 50	163,00

Verlengkit 2,5 cm
Extension kit 2,5 cm
Kit de rallonge 2,5 cm
Przedłużka 2,5 cm

IS	RWIT 2B86 IS 55	158,00
01	RWIT 2B86 01 55	218,00
03	RWIT 2B86 03 55	218,00
04	RWIT 2B86 04 55	218,00

Verlengkit 2,5 cm
Extension kit 2,5 cm
Kit de rallonge 2,5 cm
Przedłużka 2,5 cm

ZZ	RWIT 2B89 ZZ 50	33,00

Verlengkit 1,5 cm
Extension kit 1,5 cm
Kit de rallonge 1,5 cm
Przedłużka 1,5 cm

ZZ	RWIT 2B89 ZZ 55	33,00

Verlengkit 2,5 cm
Extension kit 2,5 cm
Kit de rallonge 2,5 cm
Przedłużka 2,5 cm

Spare parts - Extension kit

IS	RWIT 3BC5 IS 50	199,00
01	RWIT 3BC5 01 50	279,00
03	RWIT 3BC5 03 50	279,00
04	RWIT 3BC5 04 50	279,00

Verlengkit 3 cm
Extension kit 3 cm
Kit de rallonge 3 cm
Przedłużka 3 cm

IS	RWIT 3BC8 IS 50	199,00
01	RWIT 3BC8 01 50	279,00
03	RWIT 3BC8 03 50	279,00
04	RWIT 3BC8 04 50	279,00

Verlengkit 3 cm
Extension kit 3 cm
Kit de rallonge 3 cm
Przedłużka 3 cm

IS	RWIT 7287 IS 80	185,00
01	RWIT 7287 01 80	260,00
03	RWIT 7287 03 80	260,00
04	RWIT 7287 04 80	260,00

Verlengkit 2,5 cm
Extension kit 2,5 cm
Kit de rallonge 2,5 cm
Przedłużka 2,5 cm

ZZ	RWIT 7287 ZZ 81	86,00

Verlengkit 2,5 cm
Extension kit 2,5 cm
Kit de rallonge 2,5 cm
Przedłużka 2,5 cm

IS	RWIT 8A46 IS 21	185,00
01	RWIT 8A46 01 21	260,00
03	RWIT 8A46 03 21	260,00
04	RWIT 8A46 04 21	260,00

Verlengkit 2,5 cm
Extension kit 2,5 cm
Kit de rallonge 2,5 cm
Przedłużka 2,5 cm

IS	RWIT 9AA2 IS 50	180,00
01	RWIT 9AA2 01 50	252,00
03	RWIT 9AA2 03 50	252,00
04	RWIT 9AA2 04 50	252,00

Verlengkit 2,5 cm
Extension kit 2,5 cm
Kit de rallonge 2,5 cm
Przedłużka 2,5 cm

ZZ	RWIT 9AA5 ZZ 05	33,00

Verlengkit 2,5 cm
Extension kit 2,5 cm
Kit de rallonge 2,5 cm
Przedłużka 2,5 cm

IS	RWIT 9AA5 IS 06	241,00
01	RWIT 9AA5 01 06	338,00
03	RWIT 9AA5 03 06	338,00
04	RWIT 9AA5 04 06	338,00

Verlengkit 2,5 cm
Extension kit 2,5 cm
Kit de rallonge 2,5 cm
Przedłużka 2,5 cm

Spare parts - Extension kit

NI RWIT 2805 NI 98 98,00

Verlengkit 2,5 cm
Extension kit 2,5 cm
Kit de rallonge 2,5 cm
Przedłużka 2,5 cm

ZZ RWIT 2849 ZZ 90 196,00

Verlengkit 2,5 cm
Extension kit 2,5 cm
Kit de rallonge 2,5 cm
Przedłużka 2,5 cm

ZZ RWIT 2808 ZZ 90 147,00

Verlengkit 2,5 cm
Extension kit 2,5 cm
Kit de rallonge 2,5 cm
Przedłużka 2,5 cm

Het anti-drupsysteem is aangesloten op de handdouche randbevestiging en laat het water door dat per ongeluk in de randmontage terechtkomt, om via de wateropvangbak, die direct is aangesloten op de afvoer, afgevoerd te worden. Een terugslagklep voorkomt terugspoeling van water.
Connected to the hand shower deck mount the anti-drip system allows the water which enters accidentally into the deck mount to drain through the water collector which is connected directly to the drain. A no-return valve prevents any backwash water.
Le dispositif est connecté au support de la douchette et permet à l'eau, qui pénètre accidentellement dans le trou dans lequel se loge la douchette, d'être acheminée dans le réservoir de collecte et évacuée directement via le tuyau de drainage. Un clapet anti-retour empêche la remontée de l'eau.
System drenażu jest podłączany do uchwytu główki prysznicowej na wannie. Zbiornik zbiera wodę dostającą się przez wpust węża prysznicowego i odprowadza ją do odpływu. Zawór zwrotny zapobiega cofaniu się wody z przelewu wannowego.

"De kit wordt compleet geleverd met een universele adapter voor verbinding met alle soorten voorgeïnstalleerde afvoerpluggen."
The kit comes complete with a universal adapter for connection with all types of pre-installed wastes.
Le kit est livré avec un adaptateur universel pour la connexion à n'importe quel tuyau d'évacuation existant.
Do systemu dołączony jest uniwersalny adapter do połączenia z typowym systemem przelewowo-odpływowym wanny.

" Badrand handdouche kit + anti-drupsysteem compleet met flexibele slang (lengte 150 cm) en RVS slang om aan te sluiten op het leidingwerk."
Bathtub hand shower kit + anti-drip system complete with flexible hose (length 150 cm) and stainless steel flex cto be connecte to the diverter.
Kit de douchette pour robinetterie de baignoire sur gorge + système anti goutte avec flexible de 150 cm et flexible inox pour le raccordement à la robinetterie.
Zestaw prysznicowy na wannę + system drenażu wraz z elastycznym wężem prysznicowym w oplocie (długość 150 cm) oraz elastycznym wężem przyłączeniowym ze stali nierdzewnej.

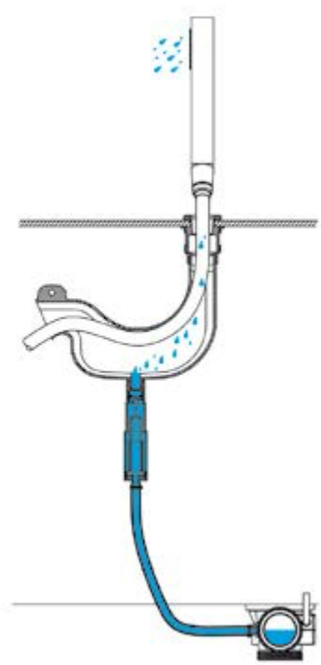

Spare parts - Cartridges - Valves

CC IT RTVT 101 CC 11,00

Keramische klep G1/2”
Ceramic valve G1/2”
Tête céramique G1/2”
Zawór ceramiczny G1/2”

ZZ IT RTVT 131 ZZ 15,00

Keramische cartouche Ø35
Ceramic cartridge Ø35
Cartouche céramique Ø35
Wkład mieszający ceramiczny Ø35

ZZ IT RTVT 175 ZZ 55,00

Thermostaatcartouche
Thermostatic cartridge
Cartouche pour thermostatique
Wkład termostatyczny

ZZ IT RTVT 177 ZZ 25,00

Keramische cartouche
Ceramic cartridge
Cartouche céramique
Wkład mieszający ceramiczny

NI IT RTVT 187 NI 23,00

Keramische klep
Ceramic valve
Tête céramique
Zawór ceramiczny

ZZ IT RTVT 189 ZZ 55,00

2 weg omstelcartouche met stop
2 way diverter cartridge with stopcock
Cartouche inverseur à 2 sorties avec arrêt
Przełącznik 2 - drożny z funkcją stop

CC IT RTVT 105 CC 11,00

Keramische klep G1/2”
Ceramic valve G1/2”
Tête céramique G1/2”
Zawór ceramiczny G1/2”

ZZ IT RTVT 168 ZZ 27,00

Keramische cartouche Ø25
Ceramic cartridge Ø25
Cartouche céramique Ø25
Wkład mieszający ceramiczny Ø25

ZZ IT RTVT 176 ZZ 23,00

Keramische klep
Ceramic valve
Tête céramique
Zawór ceramiczny

ZZ IT RTVT 179 ZZ 55,00

Thermostaatcartouche
Thermostatic cartridge
Cartouche pour thermostatique
Wkład termostatyczny

NI IT RTVT 188 NI 23,00

Keramische klep
Ceramic valve
Tête céramique
Zawór ceramiczny

ZZ IT RTVT 190 ZZ 55,00

3 weg omstelcartouche met stop
3 way diverter cartridge with stopcock
Cartouche inverseur à 3 sorties avec arrêt
Przełącznik 3 - drożny z funkcją stop

ZZ IT RTVT 191 ZZ 25,00

Keramische cartouche Ø25
Ceramic cartridge Ø25
Cartouche céramique Ø25
Wkład mieszający ceramiczny Ø25

ZZ IT RTVT 192 ZZ 27,00

Keramische cartouche
Ceramic cartridge
Cartouche céramique
Wkład mieszający ceramiczny

ZZ IT RTVT 201 ZZ 49,00

Omstel cartridge
Diverter cartridge
Cartouche inverseur
Wkład mieszający ceramiczny

ZZ IT RTVT 205 ZZ 28,00

Keramische cartouche Ø25
Ceramic cartridge Ø25
Cartouche céramique Ø25
Wkład mieszający ceramiczny Ø25

ZZ IT RTVT 211 ZZ 55,00

2 weg omstelcartouche zonder stop
2 way diverter cartridge without stopcock
Cartouche inverseur à 2 sorties sans arrêt
Przełącznik 2 - drożny bez funkcji stop

ZZ IT RTVT 212 ZZ 55,00

3 weg omstelcartouche zonder stop
3 way diverter cartridge without stopcock
Cartouche inverseur à 3 sorties sans arrêt
Przełącznik 3 - drożny bez funkcji stop

ZZ IT RTVT 219 ZZ 33,00

Keramische cartouche Ø25
Ceramic cartridge Ø25
Cartouche céramique Ø25
Wkład mieszający ceramiczny Ø25

ZZ IT RTVT 221 ZZ 38,00

Keramische cartouche Ø25
Ceramic cartridge Ø25
Cartouche céramique Ø25
Wkład mieszający ceramiczny Ø25

ZZ IT RTVT 224 ZZ 49,00

Progressieve cartridge Ø25
Progressive cartridge Ø25
Cartouche progressive Ø25
Progresywny wkład Ø25

ZZ IT RTVT 227 ZZ 28,00

Keramische klep G1/2”
Ceramic valve G1/2”
Tête céramique G1/2”
Zawór ceramiczny G1/2”

ZZ IT RTVT 234 ZZ 33,00

Keramische cartouche Ø25
Ceramic cartridge Ø25
Cartouche céramique Ø25
Wkład mieszający ceramiczny Ø25

ZZ IT RTVT 236 ZZ 29,00

Keramische cartouche Ø35
Ceramic cartridge Ø35
Cartouche céramique Ø35
Wkład mieszający ceramiczny Ø35

Spare parts - Cartridges - Valves

ZZ IT RTVT 254 ZZ 33,00

Keramische cartouche Ø25
Ceramic cartridge Ø25
Cartouche céramique Ø25
Wkład mieszający ceramiczny Ø25

ZZ IT RTVT 266 ZZ 44,00

Keramische cartouche Ø25
Ceramic cartridge Ø25
Cartouche céramique Ø25
Wkład mieszający ceramiczny Ø25

ZZ IT RTVT 274 ZZ 55,00

Omstel cartridge
Diverter cartridge
Cartouche inverseur
Wkład mieszający ceramiczny

ZZ IT RTVT 280 ZZ 55,00

Keramische cartouche 180°
Ceramic cartridge 180°
Cartouche céramique 180°
Wkład mieszający ceramiczny 180°

ZZ RWIT 6084 NI 50 38,00

Omstel cartridge
Diverter cartridge
Cartouche inverseur
Wkład mieszający ceramiczny

ZZ IT RTMT 208 ZZ 55,00

Thermostaatcartouche
Thermostatic cartridge
Cartouche pour thermostatique
Wkład termostatyczny

ZZ IT RTVT 256 ZZ 38,00

Keramische cartouche Ø25
Ceramic cartridge Ø25
Cartouche céramique Ø25
Wkład mieszający ceramiczny Ø25

ZZ IT RTVT 267 ZZ 49,00

Keramische cartouche Ø22
Ceramic cartridge Ø22
Cartouche céramique Ø22
Wkład mieszający ceramiczny Ø22

ZZ IT RTVT 277 ZZ 55,00

Keramische cartouche 180°
Ceramic cartridge 180°
Cartouche céramique 180°
Wkład mieszający ceramiczny 180°

ZZ RWIT 9A11 ZZ 04 44,00

Keramische cartouche Ø25
Ceramic cartridge Ø25
Cartouche céramique Ø25
Wkład mieszający ceramiczny Ø25

ZZ RWIT 9AA5 ZZ 07 23,00

Keramische cartouche Ø25
Ceramic cartridge Ø25
Cartouche céramique Ø25
Wkład mieszający ceramiczny Ø25

ZZ RWIT 2B86 ZZ 90 28,00

E26 cartridge - voor hendels uit de WATT-serie
E26 Cartridge – for WATT series levers
Cartouche E26 – pour leviers série WATT
WATT – wkład – zawór

ZZ IT RTAE 111 ZZ 6,00

Perlator
Aerator
Mousseur
Perlator

ZZ IT RTAE 130 ZZ 6,00

Perlator
Aerator
Mousseur
Perlator

ZZ IT RTAE 137 ZZ 6,00

Perlator 1,2 gpm
Aerator 1,2 gpm
Mousseur 1,2 gpm
Perlator 1,2 gpm

ZZ IT RTAE 159 ZZ 6,00

Perlator
Aerator
Mousseur
Perlator

ZZ IT RTAE 177 ZZ 6,00

Perlator
Aerator
Mousseur
Perlator

ZZ IT RTAE 180 ZZ 23,00

Perlator
Aerator
Mousseur
Perlator

ZZ IT RTAE 126 ZZ 6,00

Perlator
Aerator
Mousseur
Perlator

ZZ IT RTAE 134 ZZ 6,00

Perlator
Aerator
Mousseur
Perlator

ZZ IT RTAE 158 ZZ 6,00

Perlator 1,5 gpm
Aerator 1,5 gpm
Mousseur 1,5 gpm
Perlator 1,5 gpm

ZZ IT RTAE 166 ZZ 6,00

Perlator
Aerator
Mousseur
Perlator

ZZ IT RTAE 185 ZZ 6,00

Perlator
Aerator
Mousseur
Perlator

ZZ IT RTAE 182 ZZ 7,00

Perlator
Aerator
Mousseur
Perlator

Spare parts - Aerator

ZZ IT RTAE 186 ZZ 7,00

Perlator
Aerator
Mousseur
Perlator

ZZ IT RTAE 187 ZZ 7,00

Perlator
Aerator
Mousseur
Perlator

ZZ IT RTAE 189 ZZ 16,00

Perlator
Aerator
Mousseur
Perlator

ZZ IT RTAE 190 ZZ 16,00

Perlator
Aerator
Mousseur
Perlator

IS	IT RTAE 194 IS	63,00
01	IT RTAE 194 01	90,00
03	IT RTAE 194 03	90,00
04	IT RTAE 194 04	90,00

Perlator
Aerator
Mousseur
Perlator

ZZ IT RTBR 419 ZZ 50 7,00

Perlator
Aerator
Mousseur
Perlator

Spare parts - Service key

ZZ IT RTAT 105 ZZ 6,00

Sleutel voor perlator
Service key
Clé pour mousseur
klucz do perlatora

ZZ IT RTAT 111 ZZ 6,00

Sleutel voor perlator
Service key
Clé pour mousseur
klucz do perlatora

ZZ IT RTAT 118 ZZ 6,00

Sleutel voor perlator
Service key
Clé pour mousseur
klucz do perlatora

ZZ IT RTAT 120 ZZ 6,00

Sleutel voor perlator
Service key
Clé pour mousseur
klucz do perlatora

ZZ IT RTAT 136 ZZ 6,00

Sleutel voor perlator
Service key
Clé pour mousseur
klucz do perlatora

ZZ RWIT 2005 ZZ 06 10,00

Perlator kit
Aerator kit
Kit mousseur
Zestaw do perlatora

ZZ RWIT 2700 ZZ 01 10,00

Perlator kit
Aerator kit
Kit mousseur
Zestaw do perlatora

ZZ RWIT 7216 ZZ 50 10,00

Perlator kit
Aerator kit
Kit mousseur
Zestaw do perlatora

ZZ RWIT 2210 ZZ 50 10,00

Aerator kit 1,5 gpm
Aerator kit 1,5 gpm
Kit mousseur 1,5 gpm
Zestaw do perlatora 1,5 gpm

ZZ RWIT 6911 ZZ 06 10,00

Aerator kit 1,5 gpm
Aerator kit 1,5 gpm
Kit mousseur 1,5 gpm
Zestaw do perlatora 1,5 gpm

INOX - Schoonmaak en onderhoud - Cleaning/maintenance

Onze kranen zijn gemaakt van AISI 316L roestvrij staal wat zorgt voor een lange levensduur, onveranderlijke afwerking en eenvoudig onderhoud.

HOE TE REINIGEN?
- Was de roestvrijstalen oppervlakken met lauw zeepsop, spoel ze na elk gebruik grondig af en droog ze af met een zachte en schone doek volgens de oorspronkelijke poetsrichting.
- De kalkresten vormen zich vooral in de hoeken en in de voegen. Om ze te verwijderen, raden we een mild citroenzuurwasmiddel aan.
Spuit het niet rechtstreeks op het aangetaste gebied, maar op een doek.
In het geval van kalksteenvlekken of -strepen is het nuttig om het oppervlak te reinigen met warme azijn of gedenaturaliseerde alcohol, daarna grondig af te spoelen en af te drogen met een zachte en schone doek in de oorspronkelijke poetsrichting.
Bij aanwezigheid van kalk in de beluchter, dompel deze onder in warm water met een beetje afwasmiddel (1/3 azijn – 2/3 water), de kalkaanslag zal na ongeveer tien minuten oplossen.

Elke roestvlek die op een roestvrijstalen oppervlak verschijnt, is afkomstig van externe bronnen.
Als u roestvlekken van uw producten wilt verwijderen, raden wij u aan wasmiddelen op basis van oxaalzuur te gebruiken.
Gebruik voor het verwijderen van hardnekkige vlekken van roestvrij staal altijd milde en niet-schurende reinigingsmiddelen en spoel tot slot alle resten van het wasmiddel grondig af

WAT JE NIET MOET DOEN
Gebruik geen reinigingsmiddelen die schurende stoffen op chloorbasis bevatten, zoals bleekmiddel, zoutzuur (zoutzuur), ontkalkingsmiddelen, enz.
Gebruik geen gereedschap dat staalwol, borstels of staalschrapers bevat.
Gebruik geen schuurschuim, borstels of microvezeldoeken.
Laat geen in schoonmaakmiddelen gedrenkte doeken of sponzen achter op de roestvrijstalen oppervlakken.
Laat geen geopende verpakkingen of flessen wasmiddel of andere zuurhoudende chemicaliën in de buurt van de roestvrijstalen kranen: de dampen kunnen oxideren en in sommige gevallen het roestvrij staal aantasten.

Our taps are made of AISI 316L stainless steel which ensures long life, unalterable finish and easy maintenance.

HOW TO CLEAN
- Wash the stainless steel surfaces with lukewarm soapy water then rinse thoroughly and dry with a soft and clean cloth following the original brushing direction after each use.
- The limestone residues form above all in the corners and in the joints. To remove them we recommend a mild citric acid detergent.
Do not spray it directly on the affected area, but on a cloth.
In the case of limestone stains or streaks, it is useful to clean the surface with warm vinegar or denaturalised alcohol, then thoroughly rinse and dry with a soft and clean cloth following the original brushing direction.
In the presence of limescale in the aerator, immerse it in warm water with a little detergent (1/3 vinegar – 2/3 water), the limestone deposits will dissolve after about ten minutes.

Any rust stain that appears on a stainless steel surface comes from external sources.
If you want to remove rust stains from your products, we recommend using oxalic acid based detergents. To remove stubborn stains from stainless steel, always use mild and non-abrasive detergents and, finally, thoroughly rinse off any residual detergent

WHAT NOT TO DO
Do not use detergents containing chlorine-based abrasive substances such as bleach, hydrochloric acid (muriatic), descaling agents, etc.
Do not use tools containing steel wool, brushes or steel scrapers.
Do not use abrasive foams, brushes or microfibre cloths.
Do not allow cloths or sponges soaked in detergents to be left on the stainless steel surfaces.
Do not leave open packets or bottles of detergents or other chemicals of acid composition near the stainless steel taps: the fumes could oxidise and, in some cases, corrode the stainless steel.

Nos robinets sont réalisés en acier inoxydable AISI 316L qui assure une longue durée de vie, une finition inaltérable et qui est facile à entretenir.

COMMENT LE NETTOYER

- Lavez les surfaces en acier inox à l'eau tiède savonneuse puis rincez abondamment et essuyez avec un chiffon doux et propre en suivant le sens du brossage original après chaque utilisation.
- Les résidus de calcaire se forment surtout dans les angles et dans les jonctions. Pour les éliminer, nous vous conseillons un nettoyant délicat à base d'acide citrique. Ne pas le pulvériser directement sur la zone concernée mais sur un chiffon.
  En cas de taches de calcaire ou de halos, nettoyez la surface avec du vinaigre chaud ou de l'alcool dénaturé, puis rincez abondamment et essuyez avec un chiffon doux et propre en suivant le sens du brossage original.
  En présence de calcaire dans le brise jet, le tremper dans de l'eau chaude avec un peu de détergent, (1/3 de vinaigre - 2/3 d'eau), les dépôts de calcaire vont se dissoudre après dix minutes environ.

Toute tache de rouille qui apparaît sur une surface en acier inox provient de sources externes.
Si vous souhaitez éliminer les taches de rouilles sur vos produits, nous vous conseillons d'utiliser des détergents à base d'acide citrique. Pour éliminer les taches tenaces de l'acier inox, n'utiliser que des détergents délicats et non abrasifs et, à la fin, bien rincer tout éventuel résidu de détergent.

CE QU'IL NE FAUT PAS FAIRE

Évitez d'utiliser des produits de nettoyage contenant des substances abrasives à base de chlore comme l'eau de javel, l'acide chlorhydrique (muriatique), les détartrants, etc.
Ne pas utiliser d'outils contenant du fer, tels que les paillettes à récurer, les brosses ou les grattoirs en acier.
Ne pas utiliser les mousses abrasives, les brosses ou les chiffons microfibre.
Ne pas laisser de torchons ou d'éponges imbibées de détergent sur les surfaces en inox.
Ne pas laisser, près des robinets en acier inoxydable, des paquets ou des flacons de lessive ouverts ou tout autre produit chimique de composition acide : les vapeurs pourraient oxyder et, dans certains cas, corroder l'acier inoxydable.

Nasze baterie wykonane są ze stali nierdzewnej AISI 316-L, co zapewnia długą żywotność, niezmienne wykończenie i łatwą konserwację.

JAK CZYŚCIĆ

- Umyj powierzchnie ze stali nierdzewnej letnią wodą z mydłem, a następnie dokładnie spłucz i osusz miękką i czystą szmatką po każdym użyciu. Wycieraj zawsze zgodnie z pierwotnym kierunkiem szczotkowania.
- Resztki wapienia tworzą się przede wszystkim w narożach i w spoinach. Aby je usunąć, zalecamy łagodny detergent z kwaskiem cytrynowym. Nie rozpylaj go bezpośrednio na powierzchnię baterii, ale nanoś za pośrednictwem szmatki.
- W przypadku przebarwień lub zaciekow z kamienia warto przetrzeć powierzchnię ciepłym octem lub denaturalizowanym alkoholem, następnie dokładnie spłucz i osusz miękką i czystą szmatką. W przypadku obecności kamienia w perlatorze lub dyszach zanurz je w ciepłej wodzie z niewielką ilością detergentu (1/3 octu – 2/3 wody), osady wapienne rozpuszczą się po około dziesięciu minutach.

Wszelkie plamy rdzy, które pojawiają się na powierzchni stali nierdzewnej, pochodzą ze źródeł zewnętrznych.
Jeśli chcesz usunąć plamy rdzy ze swoich produktów, zalecamy użycie detergentów na bazie kwasu szczawiowego. Aby usunąć uciążliwe plamy ze stali nierdzewnej, zawsze używaj łagodnych i nieściernych detergentów, a na koniec dokładnie spłucz pozostałości detergentu !

CZEGO NIE ROBIĆ

Nie używaj detergentów zawierających substancje ścierne na bazie chloru, takich jak wybielacz, kwas solny (muriatyk), środki do usuwania kamienia itp.
Nie używać narzędzi zawierających wełnę stalową, szczotek lub skrobaków stalowych.
Nie używać pianek lub zawiesin ściernych, szczotek lub ściereczek z mikrofibry.
Nie należy pozostawiać ściereczek ani gąbek nasączonych detergentami na powierzchniach ze stali nierdzewnej.
Nie zostawiaj otwartych opakowań lub butelek z detergentami lub innymi chemikaliami o składzie kwasowym w pobliżu kranów ze stali nierdzewnej:
opary mogą utleniać się, a w niektórych przypadkach prowadzić do korozji stali nierdzewnej.

Analytical Index

Art.	Pag.
IT 0401 IS ZZ ZZ	210
IT 0491 IS ZZ ZZ	211
IT 0492 IS ZZ ZZ	211
IT 1111 IS 2H ZZ	43
IT 1118 IS 2H ZZ	44
IT 1122 IS 2H ZZ	49
IT 1127 IS 2H ZZ	43
IT 1133 IS 2H ZZ	64
IT 1134 IS 2H ZZ	64
IT 1161 IS ZZ HF	53
IT 1161 IS ZZ ZZ	48
IT 1163 IS ZZ HF	53
IT 1163 IS ZZ ZZ	48
IT 1179 IS ZZ ZZ	51
IT 1311 IS 40 ZZ	128
IT 1315 IS ZZ EL	159
IT 1315 IS ZZ ZZ	159
IT 1318 IS 40 ZZ	128
IT 1322 IS 40 ZZ	136
IT 1327 IS 40 ZZ	128
IT 1329 IS 40 ZZ	145
IT 1331 IS 40 ZZ	146
IT 1332 IS 40 ZZ	146
IT 1334 IS 40 ZZ	146
IT 1343 IS 40 ZZ	145
IT 1361 IS ZZ HF	140
IT 1361 IS ZZ ZZ	162
IT 1363 IS ZZ HF	140
IT 1363 IS ZZ ZZ	162
IT 1368 IS 40 ZZ	138
IT 1369 IS 40 ZZ	138
IT 1379 IS ZZ ZZ	137
IT 1Z04 BB ZZ 06	149
IT 1Z04 BB ZZ 12	149

Art.	Pag.
IT 1Z36 BB ZZ ZZ	149
IT 2514 IS 5F ZZ	14
IT 2515 IS 5F ZZ	14
IT 2524 IS 5F ZZ	19
IT 2811 IS 5M ZZ	14
IT 2818 IS 5M ZZ	14
IT 2822 IS 5M ZZ	19
IT 2831 IS 5P ZZ	34
IT 2833 IS 5M ZZ	34
IT 2834 IS 5B ZZ	34
IT 2861 IS ZZ HF	22
IT 2861 IS ZZ ZZ	17
IT 2863 IS ZZ HF	22
IT 2863 IS ZZ ZZ	17
IT 2868 IS 5M ZZ	20
IT 2869 IS 5M ZZ	20
IT 2B60 IS WA ZZ	155
IT 3014 IS 2G ZZ	42
IT 3015 IS 2G ZZ	43
IT 3024 IS 2G ZZ	49
IT 3031 IS 2G ZZ	64
IT 3053 IS 2G ZZ	43
IT 3B11 IS G1 ZZ	73
IT 3B11 IS GD ZZ	72
IT 3B18 IS G1 ZZ	73
IT 3B18 IS GD ZZ	72
IT 3B22 IS G1 ZZ	79
IT 3B22 IS GD ZZ	79
IT 3B27 IS G1 ZZ	73
IT 3B27 IS GD ZZ	72
IT 3B61 IS ZZ HF	86
IT 3B61 IS ZZ ZZ	78
IT 3B63 IS ZZ HF	86
IT 3B63 IS ZZ ZZ	78

Art.	Pag.
IT 4A11 IS WT ZZ	114
IT 4A18 IS WT ZZ	114
IT 4A22 IS WT ZZ	116
IT 4A61 IS ZZ HF	118
IT 4A61 IS ZZ ZZ	115
IT 4A63 IS ZZ HF	118
IT 4A63 IS ZZ ZZ	115
IT 4Z01 IS ZZ ZZ	148
IT 4Z04 IS ZZ ZZ	147
IT 4Z05 IS ZZ ZZ	147
IT 4Z06 IS ZZ ZZ	147
IT 4Z07 IS ZZ ZZ	148
IT 4Z11 IS ZZ ZZ	148
IT 4Z13 IS ZZ ZZ	148
IT 4Z24 IS ZZ ZZ	147
IT 4Z26 IS ZZ ZZ	148
IT 4Z41 IS ZZ ZZ	147
IT 4Z74 IS ZZ ZZ	147
IT 6006 IS 2G ZZ	52
IT 6011 IS 2G ZZ	44
IT 6014 IS 2G ZZ	42
IT 6015 IS 2G ZZ	42
IT 6016 IS 2G ZZ	44
IT 6020 IS 2G ZZ	50
IT 6024 IS 2G ZZ	49
IT 6031 IS 2G ZZ	64
IT 6053 IS 2G ZZ	42
IT 6054 IS 2G ZZ	44
IT 6070 IS 2G ZZ	53
IT 6576 IS ZZ YY	161
IT 6576 IS ZZ ZZ	161
IT 6577 IS ZZ YY	18
IT 6577 IS ZZ ZZ	18
IT 6596 IS ZZ ZZ	182

Art.	Pag.
IT 6597 IS ZZ ZZ	60
IT 6597 IS ZZ ZZ	182
IT 6598 IS ZZ VS	184
IT 6599 IS ZZ VS	184
IT 8301 IS ZZ ZZ	67
IT 8304 IS ZZ ZZ	65
IT 8305 IS ZZ ZZ	66
IT 8306 IS ZZ ZZ	66
IT 8307 IS ZZ ZZ	68
IT 8311 IS ZZ ZZ	67
IT 8313 IS ZZ ZZ	68
IT 8316 IS ZZ ZZ	67
IT 8324 IS ZZ ZZ	66
IT 8326 IS ZZ ZZ	67
IT 8328 IS ZZ ZZ	67
IT 8341 IS ZZ ZZ	65
IT 8362 IS ZZ ZZ	67
IT 8365 IS ZZ ZZ	66
IT 8371 IS ZZ ZZ	65
IT 8372 IS ZZ ZZ	65
IT 8373 IS ZZ ZZ	65
IT 8374 IS ZZ ZZ	66
IT 8375 IS ZZ ZZ	65
IT 9001 IS ZZ ZZ	37
IT 9004 IS ZZ ZZ	35
IT 9005 IS ZZ ZZ	36
IT 9006 IS ZZ ZZ	36
IT 9007 IS ZZ ZZ	38
IT 9011 IS ZZ ZZ	37
IT 9016 IS ZZ ZZ	37
IT 9024 IS ZZ ZZ	36
IT 9026 IS ZZ ZZ	37
IT 9028 IS ZZ ZZ	37
IT 9041 IS ZZ ZZ	35

Art.	Pag.
IT 9059 IS ZZ ZZ	37
IT 9062 IS ZZ ZZ	36
IT 9065 IS ZZ ZZ	36
IT 9071 IS ZZ ZZ	35
IT 9072 IS ZZ ZZ	35
IT 9073 IS ZZ ZZ	35
IT 9074 IS ZZ ZZ	36
IT 9075 IS ZZ ZZ	35
IT 9A11 IS TS CL	96
IT 9A11 IS TS ZZ	96
IT 9A11 IS TZ CL	97
IT 9A11 IS TZ ZZ	97
IT 9A18 IS TS ZZ	96
IT 9A18 IS TZ ZZ	97
IT 9A22 IS TS ZZ	99
IT 9A22 IS TZ ZZ	99
IT 9A27 IS TS ZZ	96
IT 9A27 IS TZ ZZ	97
IT 9A31 IS TS ZZ	112
IT 9A31 IS TZ ZZ	112
IT RTAE 111 ZZ	221
IT RTAE 126 ZZ	221
IT RTAE 130 ZZ	221
IT RTAE 134 ZZ	221
IT RTAE 137 ZZ	221
IT RTAE 158 ZZ	221
IT RTAE 159 ZZ	221
IT RTAE 166 ZZ	221
IT RTAE 177 ZZ	221
IT RTAE 180 ZZ	221
IT RTAE 182 ZZ	221
IT RTAE 185 ZZ	221
IT RTAE 186 ZZ	222
IT RTAE 187 ZZ	222

Art.	Pag.
IT RTAE 189 ZZ	222
IT RTAE 190 ZZ	222
IT RTAT 105 ZZ	222
IT RTAT 111 ZZ	222
IT RTAT 118 ZZ	222
IT RTAT 120 ZZ	222
IT RTAT 136 ZZ	222
IT RTBR 255 IS	190
IT RTBR 255 IS	33
IT RTBR 300 IS	174
IT RTBR 302 IS	175
IT RTBR 304 IS	174
IT RTBR 305 IS	175
IT RTBR 306 IS	174
IT RTBR 307 IS	175
IT RTBR 308 IS	176
IT RTBR 320 IS	190
IT RTBR 340 IS	185
IT RTBR 341 IS	185
IT RTBR 342 IS	185
IT RTBR 343 IS	185
IT RTBR 344 IS	184
IT RTBR 381 IS	180
IT RTBR 382 IS	180
IT RTBR 383 IS	179
IT RTBR 384 IS	179
IT RTBR 385 IS	176
IT RTBR 386 IS	176
IT RTBR 387 IS	176
IT RTBR 388 IS	177
IT RTBR 389 IS	177
IT RTBR 390 IS	177
IT RTBR 393 IS	186
IT RTBR 394 IS	186

Art.	Pag.
IT RTBR 395 IS	186
IT RTBR 396 IS	186
IT RTBR 397 IS	188
IT RTBR 398 IS	179
IT RTBR 399 IS	179
IT RTBR 406 IS	174
IT RTBR 407 IS	175
IT RTBR 409 IS	121
IT RTBR 414 IS	122
IT RTBR 418 IS	122
IT RTBR 419 IS	122
IT RTBR 419 ZZ 50	222
IT RTBR 420 IS	122
IT RTBS 111 IS	209
IT RTBS 112 IS	209
IT RTBS 113 IS	209
IT RTBS 114 IS	209
IT RTDO 094 IS	146
IT RTDO 097 IS	190
IT RTDO 182 IS	190
IT RTEL 024 ZZ	170
IT RTEL 026 ZZ 01	171
IT RTEL 026 ZZ 02	169
IT RTEL 026 ZZ 03	171
IT RTEL 026 ZZ 04	171
IT RTEL 026 ZZ 10	170
IT RTEL 027 ZZ	170
IT RTEL 027 ZZ 01	170
IT RTEL 027 ZZ 02	171
IT RTEL 027 ZZ 03	171
IT RTEL 027 ZZ 04	171
IT RTFL 501 IS	211
IT RTFL 523 IS	155
IT RTFL 525 IS	211

Art.	Pag.
IT RTGA 131 IS	191
IT RTGA 142 IS	188
IT RTMT 142 CC	159
IT RTMT 208 ZZ	220
IT RTRB 190 CC	159
IT RTSA 117 IS	210
IT RTSF 116 IS	210
IT RTVT 101 CC	218
IT RTVT 105 CC	218
IT RTVT 131 ZZ	218
IT RTVT 168 ZZ	218
IT RTVT 175 ZZ	218
IT RTVT 176 ZZ	218
IT RTVT 177 ZZ	218
IT RTVT 179 ZZ	218
IT RTVT 187 NI	218
IT RTVT 188 NI	218
IT RTVT 189 ZZ	218
IT RTVT 190 ZZ	218
IT RTVT 191 ZZ	219
IT RTVT 192 ZZ	219
IT RTVT 201 ZZ	219
IT RTVT 205 ZZ	219
IT RTVT 211 ZZ	219
IT RTVT 212 ZZ	219
IT RTVT 219 ZZ	219
IT RTVT 221 ZZ	219
IT RTVT 224 ZZ	219
IT RTVT 227 ZZ	219
IT RTVT 234 ZZ	219
IT RTVT 236 ZZ	219
IT RTVT 254 ZZ	220
IT RTVT 256 ZZ	220
IT RTVT 266 ZZ	220

Art.	Pag.
IT RTVT 267 ZZ	220
IT RTVT 274 ZZ	220
IT RTVT 277 ZZ	220
IT RTVT 280 ZZ	220
RJIT 9071 IS 01	149
RWI 5147 ZZ 07	183
RWIT 1147 IS 01	60
RWIT 1147 IS 01	182
RWIT 1147 IS 02	60
RWIT 1147 IS 03	61
RWIT 1151 IS 03	45
RWIT 1152 IS 03	46
RWIT 1178 IS 03	50
RWIT 11A2 IS 01	55
RWIT 11A3 IS 01	55
RWIT 11C2 IS 01	55
RWIT 11C3 IS 01	55
RWIT 11C8 IS 01	47
RWIT 11C8 IS 01	54
RWIT 11E2 IS 01	55
RWIT 11E3 IS 01	55
RWIT 11F2 IS 01	55
RWIT 11F3 IS 01	55
RWIT 1303 IS 03	139
RWIT 1310 IS 10	162
RWIT 1310 IS 20	162
RWIT 1310 IS 30	135
RWIT 1310 IS 42	161
RWIT 1310 ZZ 41	200
RWIT 1314 IS 03	134
RWIT 1314 ZZ 02	200
RWIT 1320 IS 10	137
RWIT 1347 IS 04	187
RWIT 1347 IS 04	144

Art.	Pag.
RWIT 1368 IS 01	133
RWIT 1395 IS 02	164
RWIT 1395 IS 10	160
RWIT 1395 IS 20	160
RWIT 1395 IS 30	160
RWIT 1395 IS 40	160
RWIT 1395 IS EL	164
RWIT 1395 ZZ 01	168
RWIT 1395 ZZ MX	168
RWIT 1396 IS 02	164
RWIT 1396 IS EL	164
RWIT 13A2 IS 01	141
RWIT 13A2 IS 50	212
RWIT 13A3 IS 01	141
RWIT 13A5 IS 02	129
RWIT 13A5 IS BC	129
RWIT 13A6 IS 02	129
RWIT 13A7 IS 02	130
RWIT 13A7 IS BC	130
RWIT 13A9 IS 02	131
RWIT 13B2 IS 01	132
RWIT 13B2 IS BC	132
RWIT 13B3 IS 01	132
RWIT 13C2 IS 02	141
RWIT 13C3 IS 02	141
RWIT 13C5 IS 02	130
RWIT 13C5 IS BC	129
RWIT 13C6 IS 02	130
RWIT 13C7 IS 02	131
RWIT 13C7 IS BC	131
RWIT 13C8 IS 01	140
RWIT 13C9 IS 02	131
RWIT 13D2 IS 01	133
RWIT 13D2 IS BC	132

Analytical Index

Art.	Pag.
RWIT 13D3 IS 01	133
RWIT 13D4 IS 01	140
RWIT 13D4 IS 02	145
RWIT 13D7 IS 03	138
RWIT 13D8 IS 04	138
RWIT 13D9 IS 01	139
RWIT 13E2 IS 01	141
RWIT 13E3 IS 01	141
RWIT 13F2 IS 02	141
RWIT 13F3 IS 02	141
RWIT 2005 ZZ 06	223
RWIT 2210 ZZ 50	223
RWIT 22A2 IS 06	212
RWIT 22A2 ZZ 01	194
RWIT 2551 IS 10	15
RWIT 2551 ZZ 11	198
RWIT 2551 ZZ 97	212
RWIT 2552 IS 10	15
RWIT 2564 IS 35	29
RWIT 2571 IS 01	16
RWIT 2571 IS 10	21
RWIT 2574 IS 01	106
RWIT 2574 IS 01	29
RWIT 2575 IS 01	106
RWIT 2575 IS 01	29
RWIT 2582 IS 05	18
RWIT 2584 IS 05	22
RWIT 2586 IS 35	27
RWIT 2587 IS 35	27
RWIT 2594 IS 03	28
RWIT 2597 IS 31	28
RWIT 2598 IS 35	28
RWIT 2700 ZZ 01	223
RWIT 2805 IS 12	20

Art.	Pag.
RWIT 2805 NI 98	216
RWIT 2805 ZZ 11	198
RWIT 2808 IS 96	23
RWIT 2808 IS 97	23
RWIT 2808 ZZ 90	216
RWIT 2808 ZZ 98	199
RWIT 2810 IS 10	17
RWIT 2847 IS 01	31
RWIT 2847 IS 02	31
RWIT 2847 IS 21	181
RWIT 2847 IS 22	182
RWIT 2847 IS 42	180
RWIT 2847 IS 52	181
RWIT 2847 IS 61	191
RWIT 2847 IS 71	189
RWIT 2847 IS 72	189
RWIT 2847 IS 72	33
RWIT 2849 IS 96	23
RWIT 2849 IS 97	23
RWIT 2849 ZZ 90	216
RWIT 2849 ZZ 98	199
RWIT 2851 IS 96	16
RWIT 2851 IS 97	15
RWIT 2851 ZZ 96	212
RWIT 2851 ZZ 98	198
RWIT 2852 IS 96	16
RWIT 2852 IS 97	15
RWIT 2865 IS 01	16
RWIT 2865 IS 02	17
RWIT 2865 IS 11	21
RWIT 2865 IS 12	21
RWIT 2865 IS 25	21
RWIT 2895 IS 02	165
RWIT 2895 IS EL	165

Art.	Pag.
RWIT 2895 ZZ 01	169
RWIT 2895 ZZ 05	169
RWIT 2895 ZZ 10	170
RWIT 2895 ZZ 20	170
RWIT 2895 ZZ MX	169
RWIT 2896 IS 02	165
RWIT 2896 IS EL	165
RWIT 28A2 IS 01	25
RWIT 28A2 IS 03	25
RWIT 28A2 IS 50	213
RWIT 28A3 IS 01	25
RWIT 28A3 IS 03	25
RWIT 28C2 IS 01	26
RWIT 28C2 IS 03	26
RWIT 28C3 IS 01	26
RWIT 28C3 IS 03	26
RWIT 28C8 IS 01	24
RWIT 28C8 IS 04	24
RWIT 28E2 IS 01	25
RWIT 28E2 IS 03	25
RWIT 28E3 IS 01	25
RWIT 28E3 IS 03	25
RWIT 28F2 IS 01	26
RWIT 28F2 IS 03	26
RWIT 28F3 IS 01	26
RWIT 28F3 IS 03	26
RWIT 2B86 IS 01	152
RWIT 2B86 IS 55	213
RWIT 2B86 ZZ 30	204
RWIT 2B86 ZZ 90	220
RWIT 2B89 IS 01	152
RWIT 2B89 ZZ 30	204
RWIT 2B89 ZZ 50	213
RWIT 2B89 ZZ 55	213

Art.	Pag.
RWIT 2B90 IS 01	152
RWIT 2B90 ZZ 30	204
RWIT 2B91 IS 01	154
RWIT 2B91 ZZ 30	204
RWIT 2B92 IS 01	154
RWIT 2B92 ZZ 30	205
RWIT 2B94 IS 01	152
RWIT 2B94 ZZ 30	205
RWIT 2B97 IS 01	154
RWIT 2B97 ZZ 30	205
RWIT 2B98 IS 01	154
RWIT 2B98 ZZ 30	205
RWIT 2BE4 IS 01	153
RWIT 2BE4 ZZ 30	206
RWIT 2BE5 IS 01	153
RWIT 2BE5 ZZ 30	206
RWIT 2BF4 IS 01	153
RWIT 2BF4 ZZ 30	206
RWIT 2BF5 IS 01	153
RWIT 2BF5 ZZ 30	206
RWIT 2BF6 IS 25	155
RWIT 2BF6 IS 55	188
RWIT 2BF6 ZZ 40	207
RWIT 3028 IS 03	50
RWIT 3051 IS 03	45
RWIT 3B47 IS 04	187
RWIT 3B47 IS 01	87
RWIT 3B47 IS 04	89
RWIT 3B47 IS 71	189
RWIT 3BA2 IS 01	83
RWIT 3BA2 IS G1	83
RWIT 3BA3 IS 01	83
RWIT 3BA3 IS G1	83
RWIT 3BA5 IS 01	74

Art.	Pag.
RWIT 3BA5 IS G1	74
RWIT 3BA6 IS 01	74
RWIT 3BA6 IS G1	74
RWIT 3BA7 IS 01	76
RWIT 3BA7 IS G1	76
RWIT 3BA9 IS 01	76
RWIT 3BA9 IS G1	76
RWIT 3BC2 IS 01	84
RWIT 3BC2 IS G1	84
RWIT 3BC3 IS 01	84
RWIT 3BC3 IS G1	84
RWIT 3BC5 IS 01	75
RWIT 3BC5 IS 10	78
RWIT 3BC5 IS 20	78
RWIT 3BC5 IS 50	214
RWIT 3BC5 IS G1	75
RWIT 3BC6 IS 01	75
RWIT 3BC6 IS G1	75
RWIT 3BC7 IS 01	77
RWIT 3BC7 IS G1	77
RWIT 3BC8 IS 01	82
RWIT 3BC8 IS 50	214
RWIT 3BC8 IS G1	82
RWIT 3BC9 IS 01	77
RWIT 3BC9 IS G1	77
RWIT 3BD4 IS 01	82
RWIT 3BD4 IS 10	90
RWIT 3BD4 IS 20	90
RWIT 3BD4 IS G1	82
RWIT 3BD7 IS 01	80
RWIT 3BD7 IS G1	80
RWIT 3BD8 IS 01	81
RWIT 3BD8 IS G1	81
RWIT 3BD9 IS 01	81

Art.	Pag.
RWIT 3BD9 IS G1	81
RWIT 3BE2 IS 01	83
RWIT 3BE2 IS G1	83
RWIT 3BE3 IS 01	83
RWIT 3BE3 IS G1	83
RWIT 3BF2 IS 01	84
RWIT 3BF2 IS G1	84
RWIT 3BF3 IS 01	84
RWIT 3BF3 IS G1	84
RWIT 4A03 IS 01	117
RWIT 4A47 IS 02	123
RWIT 4A62 IS 01	123
RWIT 4A62 ZZ 01	200
RWIT 4AA2 IS 01	119
RWIT 4AA3 IS 01	119
RWIT 4AA5 IS 02	114
RWIT 4AA6 IS 02	114
RWIT 4AC2 IS 01	119
RWIT 4AC3 IS 01	119
RWIT 4AC5 IS 02	115
RWIT 4AC6 IS 02	115
RWIT 4AC8 IS 01	118
RWIT 4AD4 IS 01	118
RWIT 4AD4 IS 02	125
RWIT 4AD8 IS 04	117
RWIT 4AD9 IS 04	117
RWIT 4AE2 IS 01	119
RWIT 4AE3 IS 01	119
RWIT 4AF2 IS 01	119
RWIT 4AF3 IS 01	119
RWIT 5147 ZZ 07	61
RWIT 5147 ZZ 08	61
RWIT 51A5 ZZ 01	194
RWIT 51A5 ZZ 50	196

Art.	Pag.
RWIT 51A8 ZZ 03	194
RWIT 51A8 ZZ 50	197
RWIT 51D2 ZZ 50	197
RWIT 51D7 ZZ 12	195
RWIT 51D7 ZZ 50	197
RWIT 51D9 ZZ 01	195
RWIT 51D9 ZZ 50	197
RWIT 5703 ZZ 07	198
RWIT 5A74 IS 01	120
RWIT 5A75 IS 01	121
RWIT 5A76 IS 01	121
RWIT 6005 IS 50	200
RWIT 6005 IS 51	52
RWIT 6006 IS 04	47
RWIT 6006 IS 25	139
RWIT 6011 IS 01	48
RWIT 6016 IS 01	49
RWIT 6020 IS 01	51
RWIT 6028 IS 03	50
RWIT 6051 IS 03	45
RWIT 6051 ZZ 01	199
RWIT 6051 ZZ 02	199
RWIT 6052 IS 03	45
RWIT 6054 IS 01	48
RWIT 6064 IS 35	58
RWIT 6074 IS 01	58
RWIT 6075 IS 01	58
RWIT 6082 IS 01	46
RWIT 6084 IS 01	54
RWIT 6084 NI 50	220
RWIT 6086 IS 35	56
RWIT 6087 IS 35	56
RWIT 6094 IS 03	57
RWIT 6097 IS 31	57

Art.	Pag.
RWIT 6098 IS 35	57
RWIT 6548 ZZ 02	178
RWIT 6565 IS 15	189
RWIT 6565 IS 90	211
RWIT 6573 IS 05	180
RWIT 6599 IS 05	184
RWIT 6911 ZZ 06	223
RWIT 6B95 ZZ 01	168
RWIT 6B95 ZZ MX	168
RWIT 7216 ZZ 50	223
RWIT 7264 ZZ 30	202
RWIT 7274 ZZ 40	202
RWIT 7275 ZZ 40	203
RWIT 7276 ZZ 40	203
RWIT 7286 IS 80	142
RWIT 7286 IS 85	107
RWIT 7286 ZZ 30	201
RWIT 7286 ZZ 70	201
RWIT 7287 IS 80	214
RWIT 7287 ZZ 30	201
RWIT 7287 ZZ 81	214
RWIT 7294 ZZ 30	201
RWIT 7297 ZZ 30	202
RWIT 7298 ZZ 30	202
RWIT 72B6 IS 01	142
RWIT 72B6 IS 05	107
RWIT 72B6 ZZ 01	200
RWIT 75D5 IS 10	143
RWIT 75D5 IS 15	107
RWIT 75D6 IS 10	143
RWIT 75D6 IS 15	107
RWIT 7AD5 ZZ 01	195
RWIT 8A46 IS 03	142
RWIT 8A46 IS 16	56

Art.	Pag.
RWIT 8A46 IS 19	120
RWIT 8A46 IS 21	215
RWIT 8A46 ZZ 20	194
RWIT 8A72 IS 03	142
RWIT 8A72 IS 16	56
RWIT 8A72 IS 19	120
RWIT 8A72 ZZ 50	196
RWIT 9071 IS 01	149
RWIT 9A11 ZZ 04	220
RWIT 9AA2 IS 01	102
RWIT 9AA2 IS 02	102
RWIT 9AA2 IS 50	215
RWIT 9AA3 IS 01	102
RWIT 9AA3 IS 02	102
RWIT 9AA5 IS 02	98
RWIT 9AA5 IS 06	215
RWIT 9AA5 IS 21	98
RWIT 9AA5 ZZ 05	215
RWIT 9AA5 ZZ 07	220
RWIT 9AA6 IS 02	98
RWIT 9AA6 IS 21	98
RWIT 9AC2 IS 01	103
RWIT 9AC2 IS 03	103
RWIT 9AC3 IS 01	103
RWIT 9AC3 IS 03	103
RWIT 9AC8 IS 01	101
RWIT 9AC8 IS 02	101
RWIT 9AD4 IS 01	101
RWIT 9AD4 IS 02	101
RWIT 9AD4 IS 03	111
RWIT 9AD4 IS 04	111
RWIT 9AD7 IS 03	100
RWIT 9AD7 IS 21	100
RWIT 9AD9 IS 03	100

Art.	Pag.
RWIT 9AD9 IS 21	100
RWIT 9AE2 IS 01	102
RWIT 9AE2 IS 02	102
RWIT 9AE3 IS 01	102
RWIT 9AE3 IS 02	102
RWIT 9AF2 IS 01	103
RWIT 9AF2 IS 03	103
RWIT 9AF3 IS 01	103
RWIT 9AF3 IS 03	103
RZIT 8316 BB 01	70
RZIT 8326 BB 01	150
RZIT 8328 BB 01	70
RZIT 8341 BB 01	150
RZIT 8362 BB 01	70
RZIT 8371 BB 01	69
RZIT 8372 BB 01	69
RZIT 8373 BB 01	69
RZIT 8374 BB 01	150
RZIT 9016 BB 01	39
RZIT 9026 BB 01	39
RZIT 9059 BB 01	38
RZIT 9062 BB 01	39
RZIT 9071 BB 01	149
RZIT 9072 BB 01	39

ALGEMENE VERKOOPVOORWAARDEN

art. 1 Algemene bepalingen
1.1 De leveringen en contractuele relatie tussen Rubinetterie 3M S.r.l. hierna - Verkoper - en de Klant - hierna Koper - zijn onderworpen aan deze algemene verkoopvoorwaarden.
1.2 Eventuele afwijkingen van of aanvullingen op deze voorwaarden (bedoeld als specifieke voorwaarden) dienen schriftelijk door partijen te worden overeengekomen en zijn slechts als geaccepteerd bedoeld, indien vermeld op de opdrachtbevestiging. In geval van tegenstrijdigheid prevaleren de bijzondere voorwaarden.
1.3 Deze algemene verkoopvoorwaarden zijn ook geldig voor internationale verkopen: er wordt overeengekomen dat elke verwijzing naar handelsvoorwaarden (zoals EXW, CIP, enz.) in de huidige tekst op de datum van totstandkoming van het contract, moet worden beschouwd als een verwijzing naar de Incoterms van de Internationale Kamer van Koophandel.

art. 2 Wijzigingen
De Verkoper behoudt zich het recht voor om wijzigingen aan te brengen aan de Producten die hij nodig en passend acht, zonder de essentiële kenmerken van de Producten zelf te wijzigen.

art. 3 Bestellingen en wijzigingen
3.1 Bestellingen, contracten en leverings- of leveringsaanvragen en ook wijzigingen of aanvullingen daarop, moeten te allen tijde schriftelijk te gebeuren.
3.2 De geldigheid van eventuele mondelinge overeenkomsten, inclusief wijzigingen en integraties van deze inkoopvoorwaarden, is onderworpen aan de verplichte schriftelijke bevestiging door Rubinetterie 3M s.r.l.
3.3 Schriftelijke mededelingen die per fax of per e-mail zijn ontvangen, gelden ook als bevestiging.
3.4 Indien de Verkoper kennis krijgt van protesten, inbeslagnemingen, executies en nadelige handelingen in het algemeen met betrekking tot de Koper nadat de bestelling is bevestigd, of wanneer het algemeen bekend wordt dat de Koper in financiële moeilijkheden verkeert, kan de Verkoper naar eigen keuze de overeenkomst opschorten en bijzondere garanties eisen, of het contract beëindigen via aangetekende brief met ontvangstbewijs, wegens niet-nakoming door de koper, in overeenstemming met art. 1456 van het Italiaanse burgerlijk wetboek.

art. 4 Prijzen
4.1 Indien niet gespecificeerd, is de verkoopprijs die op de prijslijst van de verkoper wordt vermeld, exclusief btw, die van kracht is op het moment van het sluiten van het contract. Wanneer de koper besluit de producten niet in ontvangst te nemen op de overeengekomen datum van voorbereiding en levering, of wanneer de voorbereiding en effectieve levering niet mogelijk is geweest om redenen die onafhankelijk zijn van de wil van de verkoper, indien niet reeds voorzien in de bestelling, zijn de prijzen onderhevig aan variaties van de Rubinetterie 3M Srl prijslijst. Ze zijn ook onderhevig aan wijzigingen in de materiaal- en arbeidskosten vanaf het moment van voorbereiding van de producten totdat ze door de klant worden opgehaald of totdat de levering is geaccepteerd. Belastingen, heffingen, kosten in verband met de uitgifte van bankcheques of enige regularisatie van het contract zijn voor rekening van de Koper.
4.2 Tenzij anders overeengekomen, zijn de prijzen bedoeld voor Producten verpakt volgens gebruik in de branche, in relatie tot het overeengekomen transportmiddel, afname af fabriek. Er wordt overeengekomen dat alle andere kosten of lasten voor rekening van de koper zijn.

art. 5 Betalingsvoorwaarden
5.1 Betalingen dienen rechtstreeks aan Rubinetterie 3M Srl te worden gedaan binnen de overeengekomen termijnen, na verstrijken van de betalingstermijn zal Rubinetterie 3M Srl rente over achterstallige betalingen in rekening brengen, vanaf de dag na datum waarop de betalingstermijn is vervallen, zonder voorafgaande waarschuwing. Deze rente wordt berekend met verhoging conform Wetsbesluit n. 231/2002. Naar goeddunken van Rubinetterie 3M Srl kan het niet naleven van de overeengekomen betalingstermijnen leiden tot de opschorting van lopende leveringen, zelfs indien reeds overeengekomen. Geen enkele klachtmelding machtigt de Koper om betalingen op te schorten. De leveringen van bedragen lager dan € 100,00 (honderd) worden uitsluitend onder rembours verzonden. Er wordt een unieke contante order uitgegeven voor facturen van minder dan 250,-, met een kortere vervaldatum dan gebruikelijk.
5.2 Indien partijen uitstel van betaling zijn overeengekomen, dient dit, tenzij anders aangegeven, per bankoverschrijving te worden betaald, binnen 30 dagen vanaf de factuurdatum. Betaling wordt in overweging genomen wanneer het bedrag voor de Verkoper op zijn bankrekening beschikbaar is. Indien is overeengekomen dat de betaling vergezeld moet gaan van een bankgarantie, moet de koper ten minste 30 dagen voor de datum van levering een bankgarantie op eerste verzoek beschikbaar stellen, afgegeven in overeenstemming met de ICC Uniform Customs for Guarantees door een primaire Italiaanse Bank en betaalbaar tegen een eenvoudige verklaring van de Verkoper dat hij de betaling niet binnen de overeengekomen termijnen heeft ontvangen.
5.3 Indien partijen vooruitbetaling zijn overeengekomen, wordt zonder nadere aanduiding aangenomen dat een dergelijke vooruitbetaling betrekking heeft op de volledige prijs. Tenzij anders overeengekomen, dient het voorschot uiterlijk 30 dagen voor de overeengekomen leveringsdatum op de rekening van de Verkoper te zijn bijgeschreven.
5.4 Indien de partijen betaling via documentair krediet zijn overeengekomen, moet de koper, tenzij anders overeengekomen, ervoor zorgen dat het onherroepelijke documentair krediet, uitgegeven in overeenstemming met ICC Uniforme douane en praktijken voor documentair krediet, ten minste 30 dagen vóór de afgesproken leverdatum. Tenzij anders overeengekomen, moet het documentair krediet worden bevestigd door een Italiaanse bank die aanvaardbaar is voor de verkoper en moet het onmiddellijk opeisbaar zijn.
5.5 Indien partijen betaling tegen overgave van documenten zijn overeengekomen, zal, tenzij anders overeengekomen, betaling geschieden door Documenten tegen Betaling.
5.6 Tenzij anders overeengekomen, vallen alle kosten of bank commissies die verschuldigd zijn met betrekking tot de betaling onder de verantwoordelijkheid van de Koper.

art. 6 Leveringsvoorwaarden
6.1 Wanneer Verkoper voorziet de Producten niet op de overeengekomen dag te kunnen leveren, zal Koper onverwijld schriftelijk, ook via e-mail, op de hoogte worden gesteld van eventuele vertragingen, waar mogelijk met vermelding van de beoogde leveringsdatum. Er wordt overeengekomen dat wanneer een aan de Verkoper toe te rekenen vertraging meer dan 9 weken duurt, de Koper het contract met betrekking tot de producten waarop de vertraagde levering betrekking heeft, kan ontbinden met een waarschuwing vooraf van 10 dagen, waarvan de Verkoper schriftelijk op de hoogte moet worden gesteld.
6.2 Eventuele vertragingen als gevolg van overmacht (zoals gedefinieerd in art.10) of handelen of nalaten van de Koper (bijvoorbeeld geen mededeling van indicaties die nodig zijn om de producten te leveren) worden niet beschouwd als nalatigheid van de Verkoper.
6.3 In geval van vertraging in de levering die toe te schrijven is aan de Verkoper, kan de Koper, na de Verkoper in gebreke te stellen, een vergoeding vragen voor de door hem aangetoonde effectieve schade, binnen een maximum van 5% van de prijs van de te laat geleverde Producten.
6.4 Met uitzondering van bedrog of grove nalatigheid van de Verkoper, is de betaling van de bedragen vermeld in art. 6.3 uitgesloten van elke verdere vergoeding van schade door geen of vertraagde levering van de producten.

art. 7 Retouren en verzending - reclamaties
7.1 Tenzij anders is overeengekomen, geschiedt de levering van de goederen Ex Works, ook wanneer is overeengekomen dat Verkoper de verzending geheel of gedeeltelijk verzorgt.
7.2 Geretourneerde goederen worden niet geaccepteerd, indien niet af fabriek aan ons magazijn en alleen na voorafgaande toestemming van Rubinetterie 3M Srl. De producten moeten perfect in hun originele verpakking zitten en beschermd worden door verpakking in overdozen. Rubinetterie 3M Srl is niet aansprakelijk voor schade aan goederen tijdens transport via vervoerder naar ons magazijn als gevolg van gebrekkige verpakking. Het ontvangen geretourneerde materiaal zal een grondige kwaliteitscontrole ondergaan en, indien defect gebleken en het defect te wijten is aan Rubinetterie 3M Srl, zal het worden vervangen. Er is geen vergoeding verschuldigd voor materiaal dat incompleet of niet behoorlijk verpakt is ontvangen en de gemaakte kosten voor de uitgevoerde controles zullen in rekening worden gebracht. In dit geval blijft het materiaal met gebreken die niet aan Rubinetterie 3M Srl te wijten zijn, maximaal 30 dagen ter beschikking van de klant in ons magazijn, waarna het zonder verdere waarschuwing automatisch in de gieterij wordt verwijderd. Rubinetterie 3M Srl is niet aansprakelijk voor eventuele fouten die voortvloeien uit het niet juist toepassen van de producten en voor schade die voortvloeit uit de montage van defect materiaal.
7.3 Het zal duidelijk zijn dat de directe kosten van het retour zenden van de Producten om redenen die niet aan de Verkoper kunnen worden toegeschreven, evenals de transportrisico's, voor rekening van de Koper zijn. De maximale aftrek met betrekking tot de teruggave van de nog verpakte en intacte goederen die het voorwerp van de verkoop vormen, wordt geschat op 15%. De daadwerkelijke aftrek van de retourzending is echter gekoppeld aan de door de Koper gekozen retourmethode (bijvoorbeeld de vervoerder of ander gekozen type verzending); We raden aan dat de te retourneren goederen zorgvuldig worden verpakt en dat voor de verzending een koerier of ander geschikt middel wordt gebruikt waarmee de zending kan worden gevolgd. Bovendien is een verzekering van de verzonden goederen aan te raden, aangezien restitutie niet kan worden verkregen als we, om welke reden dan ook, de levering van het geretourneerde product niet ontvangen.
7.4 Er wordt overeengekomen dat eventuele klachten of controverses de Koper niet het recht geven om de betaling van de Producten, onderwerp van de controverse, op te schorten of uit te stellen, evenals de betaling van andere leveringen.

art. 8 Garantie op defecten

8.1 Rubinetterie 3M S.r.l. verplicht zich ertoe om elk gebrek, gebrekkige kwaliteit of non-conformiteit van de producten, die aan deze kunnen worden toegeschreven, op te lossen, mits onmiddellijke kennisgeving in overeenstemming met art. 7.3. De Verkoper beslist of hij de defecte Producten herstelt of vervangt. De onder garantie gerepareerde of vervangen Producten zijn onderworpen aan dezelfde garantie voor een periode van 6 maanden vanaf de datum van reparatie of vervanging.

8.1.2 Rubinetterie 3M Srl geeft garantie op al haar producten betreffende fabricagefouten zoals hieronder gespecificeerd:

1) 15 jaar garantie op verchroomde afwerking, roestvrij staal, en op giet- of porositeitsdefecten.
2) 10 jaar garantie op defecten aan cartridges en schroeven
3) 5 jaar garantie op PVD-afwerkingen.

Om van de garantie gebruik te kunnen maken, is het raadzaam de bon of ander fiscaal document te bewaren en bij het garantiebewijs te voegen, aangezien dit het bewijs van aankoopdatum is.

De garantie geeft recht op gratis vervanging van die onderdelen die, door duidelijke fabricagefouten, een onjuiste werking van het product zouden kunnen veroorzaken, altijd zolang dit niet afhankelijk is van onvoorzichtigheid, vallen of stoten, nalatig gebruik, geen of verkeerd onderhoud, onjuist gebruik installatie, interventies door ongekwalificeerd personeel of door overmacht. Filters en waterontharders moeten stroomopwaarts van de kranen worden gemonteerd. Bij het niet naleven van deze voorwaarden vervalt de garantie onmiddellijk. De garantie sluit elke aansprakelijkheid van het bedrijf uit voor alle gevolgen die voortvloeien uit oneigenlijk gebruik, onjuiste installatie van onze materialen, onjuist onderhoud of verwaarlozing van het product (zie “aanbevelingen voor onderhoud van het product” hieronder). Rubinetterie 3M Srl erkent geen enkele vergoeding voor de vervanging van defecte artikelen.

8.2 De Verkoper garandeert niet dat de Producten voldoen aan speciale specificaties of technische kenmerken of hun geschiktheid voor bepaald gebruik, behalve voor zover dergelijke kenmerken uitdrukkelijk zijn overeengekomen in het contract of documenten die door het contract zelf voor dat doel worden overschreven.

8.3 Behalve in geval van bedrog of grove nalatigheid, is de Verkoper in geval van gebreken, gebrekkige kwaliteit of non-conformiteit van de producten enkel verplicht de gebrekkige producten te herstellen of te vervangen. Het is de bedoeling dat de bovengenoemde garantie (bestaande uit de verplichting om de Producten te repareren of te vervangen) de door de Wet voorziene garanties of verantwoordelijkheid omvat en vervangt, en elke andere verantwoordelijkheid van de Verkoper uitsluit (contractueel of niet-contractueel), ongeacht de oorsprong van geleverde Producten (bijv. vergoeding van schade, gederfde inkomsten, terugroepacties, etc.).

art. 9 Eigendomsvoorbehoud

Er wordt overeengekomen dat de geleverde Producten eigendom blijven van Verkoper totdat voornoemde volledig is betaald. Het eigendomsvoorbehoud strekt zich uit tot de Producten die door de Koper aan derden zijn verkocht en tot de prijs van deze verkopen, binnen de maximale limieten voorzien door de Wet in het land van de Koper, die deze clausule regelt.

art. 10 Overmacht

10.1 Elke partij kan de uitvoering van haar contractuele verplichtingen opschorten wanneer deze onmogelijk of onredelijk moeilijk wordt gemaakt door onvoorziene gebeurtenissen buiten zijn wil zoals: stakingen, boycots, lock-outs, lock-downs, branden, oorlog (al dan niet verklaard), burgeroorlog, rellen en revoluties, vorderingen, embargo’s, energiestoringen, vertragingen bij de levering van onderdelen of grondstoffen.

10.2 De partij die van dit beding gebruik wenst te maken, dient de andere partij onmiddellijk schriftelijk op de hoogte te stellen van het optreden en het einde van de omstandigheden van de overmacht.

10.3 Wanneer de opschorting wegens overmacht langer duurt dan zes weken, hebben beide partijen het recht deze overeenkomst, na waarschuwing van 10 dagen, schriftelijk te beëindigen aan de wederpartij.

Art. 11 Jurisdictie

Elk geschil dat voortvloeit uit dit contract of ermee verband houdt, valt onder de exclusieve bevoegdheid van de rechtbank van Siena. Telkens wanneer de koper in een land buiten de EU woont, zullen alle geschillen die voortvloeien uit dit contract of ermee verband houden, definitief worden beslecht volgens de arbitrageregels van de Kamer van Koophandel van Florence of door verschillende arbiters die zijn aangesteld in overeenstemming met deze regels.

art. 12 Diversen

De eventuele ineffectieve werking van een clausule van deze voorwaarden of opeenvolgende geïntegreerde overeenkomsten leidt niet tot nietigheid van de overige voorwaarden. Partijen zullen een vervangend beding overeenkomen, dat zoveel mogelijk aansluit bij de economische bedoelingen.

art. 13 Toepasselijk recht

Deze aankoopvoorwaarden worden uitsluitend beheerst door het recht van de Italiaanse Republiek. De toepassing van het Haags verdrag inzake eenvormig recht inzake de internationale koop van goederen, het Verdrag van de Verenigde Naties inzake overeenkomsten voor de internationale verkoop van goederen of andere verdragen betreffende het recht dat van toepassing is op de verkoop is uitgesloten.

art. 14 Consensusvorming

De partijen erkennen wederzijds dat elke individuele prognose van dit contract uitgebreid is besproken en specifiek door dezelfde is goedgekeurd, net zoals elke afzonderlijk punt en artikel.

art. 15 Bescherming van persoonsgegevens

De partijen komen overeen om alle verplichtingen die voortvloeien uit de nieuwe Europese Verordening betreffende de bescherming van persoonsgegevens (GDPR 679/2016) na te komen. Met de aankooporder en/of door zich te registreren op de website van het bedrijf, geeft de koper zijn of haar toestemming voor de verwerking van persoonsgegevens, in overeenstemming met de artikelen 13 en 14 van de AVG - Verordening (EU) 2016/679, na het lezen van de volledige versie van de specifieke informatie die beschikbaar is op de Site. De verwerking, opslag en verzending van persoonsgegevens wordt uitgevoerd in overeenstemming met alle voorzorgsmaatregelen die hun veiligheid en vertrouwelijkheid garanderen, in overeenstemming met de bepalingen van de AVG, met als enig doel om effectief te kunnen voldoen aan de verplichtingen die wettelijk vereist zijn, burgerlijke en fiscale wetten met betrekking tot de economische activiteit van het bedrijf, met inbegrip van het beheer van ontvangsten en betalingen die voortvloeien uit de uitvoering van contracten.

ONDERHOUD VAN HET PRODUCT: Zie pagina 224

RESERVEONDERDELEN

Gebruik altijd originele Rubinetterie 3M-reserveonderdelen, die kunnen worden aangevraagd bij onze verkooppunten.

GENERAL CONDITIONS OF SALE

art. 1 General provisions

1.1 The supplies and contractual relationship between Rubinetterie 3M S.r.l. hereon - Seller - and the Customer - hereon Purchaser- are governed by these general conditions of sale.
1.2 Any exemptions or additions to these conditions (to be intended as specific conditions) must be agreed in writing by the parties and are intended as accepted only if stated on the order confirmation. In the event of contradiction, the special conditions prevail.
1.3 These general conditions of sale are also valid for international sales: it is agreed that any reference to trading terms (such as EXW, CIP, etc.) in the current text on the date of stipulation of the contract, is to be considered as a recall to the Incoterms of the International Chamber of Commerce.

art. 2 Modifications

The Seller reserves the right to make modifications to the Products, which he deems necessary and appropriate, without altering the essential features of the Products themselves.

art. 3 Orders and their modifications

3.1 Orders, contracts and delivery or supply requests and also modifications or additions to the same, must all be in writing.
3.2 The validity of any verbal agreements, including amendments and integrations to these purchase conditions, is subject to the mandatory written confirmation by Rubinetterie 3M s.r.l.
3.3 Written communications received via fax or via e-mail will also be considered as confirmation.
3.4 If the Seller gains knowledge of protests, seizures, foreclosures and detrimental acts in general concerning the Purchaser after the order has been confirmed, or it becomes common knowledge that the Purchaser has financial difficulties, at his own choice the Seller can suspend the contract and demand particular guarantees or terminate the contract via registered letter with acknowledgement of receipt, owing to non-fulfilment by the Purchaser, in compliance with art. 1456 of the Italian Civil Code.

art. 4 Prices

4.1 Where not specified, the sales price is that on the Seller's price list, excluding VAT, in force at the time of conclusion of the contract. Whenever the Purchaser decides not to receive the products on the date agreed for preparation and delivery or the preparation and effective delivery have not been possible for reasons independent to the will of the Seller, if not already envisioned in the order, the prices will be subject to variations of the Rubinetterie 3M S.r.l. price list. They will also be subject to changes in costs of the materials and labour supervening from the time of preparation of the products until they are picked-up by the customer or the delivery is accepted. Taxes, duties, expenses relative to the issue of bank drafts or any regularization of the contract are at the Purchaser's expense.
4.2 Unless otherwise agreed, prices are intended for Products packed according to the uses of the sector, in relation to the means of transport agreed, returns ex-works. It is agreed that any other cost or charge shall be at the Purchaser's expense.

art. 5 Conditions of payment

5.1 Payments must be made directly to Rubinetterie 3M Srl within the terms agreed, after which Rubinetterie 3M Srl will charge interest on arrears starting immediately from the day after the date that the debt expired, without any forewarning. This interest will be calculated with increasing in compliance with Legislative Decree n. 231/2002. At the discretion of Rubinetterie 3M Srl, the failure to respect the payment terms agreed can lead to the suspension of any supplies in progress, even if already agreed. No controversy authorises the Purchaser to suspend payments. The deliveries for amounts less than € 100.00 (one hundred/00) will be sent exclusively with cash on delivery. A unique cash order will be issued for invoices less than 250.00, with shorter expiry than that in use.
5.2 Where the parties have agreed to deferred payment, unless otherwise specified, this must be paid by bank transfer, within 30 days from the date of the invoice. Payment is considered when the amount is available to the Seller in his bank account. Where it has been envisioned that payment must be accompanied by a bank guarantee, at least 30 days before the date of delivery, the Purchaser must make a first demand bank guarantee available, issued in compliance with the ICC Uniform Customs for Guarantees by a Primary Italian Bank and payable against a simple declaration of the Seller that he has not received payment within the terms agreed.
5.3 If the parties have agreed on payment in advance, without further indications, it will be assumed that such advance payment refers to the full price. Unless otherwise agreed, the advance payment must be paid into the Seller's account at least 30 days before the agreed delivery date.
5.4 Where the parties have agreed on payment via documentary credit, unless otherwise agreed, the Purchaser must make sure that irrevocable documentary credit, issued in compliance with ICC Uniform Customs and Practices for Documentary Credits, is communicated to the Seller at least 30 days before the agreed delivery date. Unless otherwise agreed, the documentary credit must be confirmed by an Italian Bank acceptable to the Seller and must be payable on demand.
5.5 Where the parties have agreed payment against documents, unless otherwise agreed, payment will be Documents against Payment.
5.6 Unless otherwise agreed, any expenses or bank commissions due with respect to the payment will be under the Purchaser's responsibility.

art. 6 Terms of delivery

6.1 Whenever the Seller envisions that he cannot deliver the Products on the day agreed, the Purchaser shall be immediately informed of any delays in writing, also via e-mail, where possible indicating the envisioned delivery date. It is agreed that where a delay attributable to the Seller lasts more than 9 weeks, the Purchaser can terminate the contract relative to the Products subject of the delayed delivery with forewarning of 10 days, of which the Seller must be informed in writing.
6.2 Any delays due to Acts of God (as defined in art.10) or acts or omissions by the Purchaser (e.g. no communication of indications necessary to supply the products) are not considered attributable to the Seller.
6.3 In the event of delayed delivery attributable to the Seller, the Purchaser can request, after placing the Seller in default, compensation for the effective damage he demonstrates, within the maximum limit of 5% of the price of the Products delivered late.
6.4 Except in the case of fraud or gross negligence by the Seller, the payment of the amounts indicated in art. 6.3 excludes any further compensation for damage due to no or delayed delivery of the products.

art. 7 Returns and shipment - claims

7.1 Unless otherwise agreed, the supply of the goods will be Ex Works and also when it is agreed that the Seller will organise shipment, in whole or in part.
7.2 Returned goods are not accepted if not returned ex-works c/o our warehouse and only after previous authorisation from Rubinetterie 3M Srl. The products must be perfectly contained inside their packaging and protected in boxes. Rubinetterie 3M Srl is not liable for damage to goods during transport via carrier to our warehouse owing to inadequate packaging. The returned material received will undergo thorough quality control and, if it should result faulty and the fault is attributable to Rubinetterie 3M Srl, it will be replaced. No compensation will be due for material received incomplete or not duly packaged and the expenses sustained for the checks performed will be charged. In this case, the material with faults not attributable to Rubinetterie 3M Srl remains at the customer's disposal in our warehouse for a maximum of 30 days, after which it will be automatically eliminated in the foundry without further warning. Rubinetterie 3M Srl is not liable for any faults deriving from tampering with the products and for damage resulting from the assembly of faulty material.
7.3 . It shall be understood that the direct costs of returning the Products for reasons not attributable to the Seller, as well as the transport risks, shall be borne by the Buyer. The maximum deduction related to the return of the still boxed and intact goods that form the object of the sale is estimated as equal to 15%. The actual deduction of the return will however be linked to the return methods chosen by the Buyer (for example the carrier or the type of shipping chosen); We recommend that the goods to be returned are carefully packed and that a courier or other suitable means that allow tracking of the shipment are used for shipping. Furthermore, insurance of the goods shipped is useful, as a refund cannot be obtained if, for any reason, we do not receive the delivery of the returned product.
7.4 It is agreed that any complaints or controversies do not give the Purchaser the right to suspend or delay payments of the Products, subject of the controversy, as well as payment of any other supplies.

art. 8 Warranty for defects

8.1 Rubinetterie 3M S.r.l. commits to solving any defect, lack of quality or non-conformity of the products, which can be attributed to the same, as long as notice is given immediately in compliance with art. 7.3.

The Seller will decide whether to repair or replace the Products shown to be faulty. The Products repaired or replaced under warranty will be subject to the same warranty for a period of 6 months, starting from the date of repair or replacement.

8.1.2 Rubinetterie 3M Srl guarantees all of its products from manufacturing defects as specified below:

1) 15 years warranty for chrome finishing, stainless steel, for casting or porosity defect.
2) 10 year warranty for defects on cartridges and screws
3) 5 year warranty for PVD finishings.

In order to make use of the warranty, it is advised to keep the receipt or other fiscal document and attach it to the warranty coupon, as this proves the date of purchase.

The warranty gives the right for free replacement of those parts which, for obvious manufacturing defaults, could determine incorrect operation of the product, always as long as this does not depend on carelessness, falls or blows, negligent use, incorrect maintenance, tampering, incorrect installation, interventions by unqualified staff or due to force majeure. Filters and softeners must be mounted upstream from the tap fittings. Failure to comply with these conditions causes the warranty to become immediately null and void. The warranty excludes any liability of the company for all consequences deriving from improper use, incorrect installation of our materials, incorrect maintenance or indifference to the product (see “recommendations for care of the product” below). Rubinetterie 3M Srl does not acknowledge any compensation for the replacement of faulty articles.

8.2 The Seller does not guarantee compliance of the Products to special specifications or technical features or their suitability for particular uses except to the extent that such features have been expressly agreed in the contract or documents recalled by the contract itself for that purpose.

8.3 Except in the case of fraud or gross negligence, in the event of defects, lack of quality or non-conformity of the products, the Seller is only obliged to repair or replace the faulty products. It is intended that the above-mentioned warranty (consisting in the obligation to repair or replace the Products) includes and replaces the warranties or responsibility envisioned by Law, and excludes any other responsibility of the Seller (whether contractual or non-contractual) however originating from Products supplied (e.g. compensation for damages, loss of earnings, recall campaigns, etc.).

art. 9 Retention of Title

It is agreed that the Products delivered remain the Seller’s property until the afore-said have been paid for in full. The retention of title extends to the Products sold by the Purchaser to third parties and to the price of these sales, within the maximum limits envisioned by the Law in the Purchaser’s country, which governs this clause.

art. 10 Force Majeure

10.1 Each party can suspend the execution of its contractual obligations when the same is made impossible or unreasonably hard due to unforeseeable events beyond his control such as: strikes, boycotts, lock-outs, fires, war (declared or not), civil war, riots and revolutions, requisitions, embargos, energy black-outs, delays in delivery of components or raw materials.

10.2 The party wishing to make use of this clause, must inform the other party immediately in writing of the occurrence and end of the circumstances of the Force Majeure.

10.3 Whenever the suspension due to Force Majeure lasts more than six weeks, both parties will have the right to terminate this contract, after forewarning of 10 days, to be communicated in writing to the counter-party.

art. 11 Jurisdiction

Any dispute deriving from this contract or connected to the same shall be of exclusive competence of the Court of Siena. Whenever the Purchaser resides in an Extra EU Country, all disputes arising from this contract or in relation to it, will be resolved definitively according to the Rules of arbitration of the Chamber of Commerce of Florence or by several arbitrators appointed in compliance with said rules.

art. 12 Various

Any ineffectiveness of a clause of these conditions or successive integrated agreements will not lead to the other conditions becoming null and void. The parties will make an agreement on a replacement clause, which reflects the economical intent as much as possible.

art. 13 Applicable Law

These purchase conditions are governed exclusively by the Law of the Italian Republic. The application of the Hague convention relative to uniform law regarding the international sale of goods, the United Nations convention regarding contracts for the international sale of goods or other conventions relative to the laws applicable to sales is excluded.

art. 14 Forming consent

The parties mutually acknowledge that each individual forecast of this contract has been widely discussed and approved specifically by the same, just as each individual point and article.

art. 15 Protection of Personal Data

The parties mutually agree to fulfil all the obligations arising from the new European Regulation on the protection of personal data (GDPR 679/2016) With the purchase order and/or by registering on the Company’s Website, the Buyer expresses his or her consent to the processing of personal data, pursuant to articles 13 and 14 of the GDPR - Regulation (EU) 2016/679, after having read the full version of the specific information notice available on the Site. The processing, storage and transmission of personal data is carried out in compliance with every precautionary measure, which guarantees their security and confidentiality, in compliance with the provisions of the GDPR, for the sole purpose of being able to effectively fulfil the obligations required by legal, civil and tax laws related to the economic activity of the company, including the management of receipts and payments arising from the performance of contracts.

CARE OF THE PRODUCT: See page 224

SPARE PARTS

Always use Rubinetterie 3M original spare parts, which can be requested from our points of sale.

CONDITIONS GÉNÉRALES DE VENTE

art. 1 Dispositions générales

1.1 Les fournitures et les relations contractuelles entre la société Rubinetterie 3M S.r.l., par la suite appelée - Vendeur - et l'Acquéreur, par la suite appelé - Acheteur - sont régies par les présentes conditions générales de vente.

1.2 Les dérogations ou ajouts éventuels aux présentes conditions (à savoir, les conditions spécifiques) doivent faire l'objet d'un accord écrit stipulé entre les parties et seront acceptables uniquement si elles figurent dans la confirmation de commande. En cas de contradiction, les conditions spéciales prévaudront.

1.3 Les présentes conditions générales de vente sont également valables dans le cadre de ventes internationales : il reste entendu que toute référence à des termes commerciaux (tels que EXW, CIP, etc.), doit être considérée conformément aux Incoterms de la Chambre de Commerce Internationale, dans le texte en vigueur à la date de la stipulation du contrat.

art. 2 Modifications

Le Vendeur se réserve le droit d'apporter des modifications aux Produits sans en altérer les caractéristiques essentielles, si cela s'avère nécessaire ou approprié.

art. 3 Commandes et modification de commande

3.1 Les commandes, contrats et demandes de livraison ou de fourniture, au même titre que les modifications et les ajouts, doivent être formulés par écrit.

3.2 La validité des éventuels accords verbaux, incluant les modifications et intégrations des présentes conditions de vente, est subordonnée à la confirmation péremptoire écrite de Rubinetterie 3M s.r.l..

3.3 Les confirmations écrites comprennent également les communications parvenues par fax ou par voie télématique.

3.4 Si, suite à une confirmation de commande, le Vendeur vient à connaissance de protestations, séquestres, saisies et, de façon générale, de l'existence d'actes préjudiciables à la charge de l'acheteur, ou s'il devient notoire que l'acheteur se trouve en difficultés financières, le vendeur pourra, au choix, suspendre le contrat et exiger des garanties particulières, ou résilier le contrat pour non-exécution de l'Acheteur, conformément à l'article 1456 du Code civil, sur communication envoyée par lettre recommandée AR.

art. 4 Prix

4.1 Le prix de vente, lorsqu'il n'est pas spécifié, correspond au prix hors TVA figurant dans le listing du Vendeur en vigueur à la date de l'établissement du contrat. Si les produits ne sont pas reçus par l'Acheteur à la date prévue de mise au point ou de livraison, ou si la mise au point ou la livraison ne peuvent avoir lieu pour des raisons indépendantes de la volonté du Vendeur, les prix, si non déjà prévus dans la commande, seront soumis aux variations du listing de Rubinetterie 3M S.r.l. et, dans tous les cas, aux variations des coûts des matériaux et de la main-d'œuvre applicables à compter du moment de la préparation des produits jusqu'à leur retrait par le client ou à l'acceptation de la livraison. Les taxes, impôts et frais relatifs à l'exécution d'opérations bancaires ou à l'éventuelle régularisation du contrat sont à la charge de l'Acheteur.

4.2 Sauf accord contraire, les prix sont fournis pour les Produits emballés conformément aux usages du secteur et en fonction du moyen de transport utilisé, en sortie d'usine, restant entendu que tout autre frais ou charge sera à la charge de l'Acheteur.

art. 5 Conditions de paiement

5.1 Les paiements doivent être effectués directement à Rubinetterie 3M Srl, dans les délais accordés. Ces délais écoulés, Rubinetterie 3M Srl procèdera sans préavis à l'application des intérêts de retard à compter du jour suivant la date d'échéance du paiement. Ces intérêts seront calculés de façon croissante conformément au décret législatif n° 231/2002. A discrétion de Rubinetterie 3M Srl, le non-respect des délais de paiement établis pourra comporter la suspension des éventuelles livraisons en cours même si celles-ci ont déjà fait l'objet d'un accord. Les contestations, de tout type, n'autorisent pas l'Acheteur à suspendre les paiements. Les envois d'un montant inférieur à 100,00 € (cent/00) seront exclusivement effectués en contre-remboursement. Pour les factures inférieures à 250,00 €, il sera procédé au paiement par ordre d'encaissement avec une échéance plus courte que celle normalement appliquée.

5.2 Si les Parties ont négocié un paiement différé, celui devra, sauf accord contraire, être effectué par virement bancaire, dans un délai de 30 jours à compter de la date de la facture. Le paiement sera considéré effectué lorsque la somme sera effectivement disponible auprès de la banque du Vendeur. Lorsqu'il est prévu que le paiement soit accompagné d'une garantie bancaire, l'Acheteur devra fournir, au minimum 30 jours avant la date de livraison, une garantie bancaire à première demande, émise conformément aux Règles uniformes relatives aux garanties de la CCI par une des principales banques italiennes et payable sur simple déclaration du Vendeur affirmant la non-réception du paiement dans les délais fixés.

5.3 Si les parties ont négocié un paiement anticipé sans indications supplémentaires, il est présumé que le paiement anticipé concerne l'intégralité du montant du prix. Sauf accord contraire, le paiement anticipé devra être crédité sur le compte du Vendeur au moins 30 jours avant la date de livraison établie.

5.4 Si les Parties ont négocié un paiement par crédit documentaire, l'Acheteur devra, sauf accord contraire, s'assurer que le crédit documentaire irrévocable, émis conformément aux Règles et usages uniformes de la CCI relatifs aux crédits documentaires, soit notifié au Vendeur au moins 30 jours avant la date de livraison établie. Sauf accord contraire, le crédit documentaire devra être confirmé par une banque italienne acceptable par le Vendeur et devra être payable à vue.

5.5 Si les Parties ont convenu un paiement contre documents, le paiement sera effectué, sauf accord contraire, Documents contre Paiement.

5.6 Sauf accord contraire, les éventuels frais et commissions bancaires dus dans le cadre du paiement seront à la charge de l'Acheteur.

art. 6 Délais de livraison

6.1 Si le Vendeur prévoit de ne pas être en mesure de livrer les Produits à la date de livraison fixée, il devra en avertir l'Acheteur dans les plus brefs délais par écrit, également par voie télématique, en indiquant si possible, la prochaine date de livraison prévue. Il reste entendu que si le retard imputable au Vendeur dépasse une période de 9 semaines, l'Acheteur pourra résilier le Contrat relatif aux Produits objet du retard de livraison sur préavis de 10 jours à notifier au Vendeur par écrit.

6.2 Le Vendeur ne saura être retenu responsable de l'éventuel retard dû à un cas de force majeure (comme défini dans l'article 10) ou à des actes ou omissions de l'Acheteur (par exemple, informations manquantes nécessaires à la livraison des produits).

6.3 En cas de retard de livraison imputable au Vendeur, l'Acheteur pourra demander, avec mise en demeure préalable du Vendeur, l'indemnisation du dommage effectif subi dans une limite maximum de 5% du prix des Produits livrés en retard.

6.4 Sauf cas de faute volontaire ou faute grave du Vendeur, le paiement des sommes indiquées à l'article 6.3 exclut toute indemnisation supplémentaire du dommage en cas de manque ou de retard de livraison des produits.

art. 7 Renvoi et expédition - réclamations

7.1 Sauf accord contraire, la fourniture de la marchandise est entendue en sortie d'usine, ce également lorsque l'expédition ou partie de celle-ci relève, sur accord entre les Parties, du Vendeur.

7.2 Aucun retour de marchandises ne sera accepté s'il n'est pas effectué directement à l'usine, à notre entrepôt, et uniquement sur autorisation préalable de Rubinetterie 3M Srl. Les produits doivent être parfaitement contenus dans leur emballage et protégés dans des boîtes. Rubinetterie 3M Srl ne répond pas de dommages sur la marchandise ayant eu lieu durant le transport par le transporteur vers notre entrepôt, en raison d'emballages inadéquats. Le matériel rendu et reçu sera soumis à un contrôle qualité attentif et, si le produit résulte défectueux avec défaut imputable à Rubinetterie 3M Srl, ce dernier sera remplacé. Concernant le matériel reçu incomplet, endommagé ou non correctement emballé, aucune indemnisation ne sera reconnue et les frais relatifs aux contrôles effectués seront facturés au client. Dans ce cas, le matériel présentant des défauts non imputables à Rubinetteries 3M Srl restera à disposition du client dans notre entrepôt pour une durée maximum de 30 jours. Ce délai écoulé, le matériel sera automatiquement éliminé en fonderie sans autre avis. Rubinetterie 3M Srl n'assume aucune responsabilité en cas de défauts générés par l'altération de ses produits, ni en cas de dommages provoqués par un montage de matériel défectueux.

7.3 . Il est entendu que les coûts directs de retour des Produits pour des raisons non imputables au Vendeur, ainsi que les risques du transport, sont à la charge de l'Acheteur. La déduction maximale liée au retour des biens encore emballés dans des cartons et intacts faisant l'objet de la vente est estimée à 15 %. La déduction effective du retour sera en tout état de cause liée au mode de retour choisi par l'Acheteur (par exemple, le transporteur ou le type d'envoi choisi) ; Nous recommandons d'emballer soigneusement les marchandises à retourner et d'utiliser un service de courrier ou tout autre moyen approprié pour permettre le suivi de l'expédition. Il est également utile d'assurer les marchandises expédiées car il ne sera pas possible d'obtenir un remboursement si pour une raison quelconque la livraison relative du retour n'est pas reçue.

7.4 Il reste entendu que les éventuelles réclamations ou contestations ne donnent pas droit à l'Acheteur de suspendre ou de différer les paiements des Produits objet de la contestation, ni, encore moins, ceux relatifs à d'autres fournitures.

art. 8 Garantie pour vices

8.1 Rubinetterie 3M S.r.l. s'engage à remédier à tout vice, défaut de qualité ou défaut de conformité des Produits lui étant imputables, si ces derniers lui ont été communiqués rapidement conformément à l'article 7.3. Le Vendeur pourra choisir de réparer ou de remplacer les Produits résultant défectueux. Les Produits remplacés ou réparés sous garantie seront soumis à cette même garantie pendant une période de six mois à compter de la date de la réparation ou du remplacement.

8.1.2 Rubinetterie 3M Srl garantit tous ses produits contre les défauts de fabrication conformément à ce qui suit :

1) Garantie de 15 ans pour la finition chromée, acier inox, pour défauts de fusion ou de porosité.
2) Garantie de 10 ans pour défauts sur cartouches et grosses vis (il est rappelé que l'usure de ces composants dépend étroitement de la qualité de l'eau).
3) Garantie de 5 ans pour les finitions PVD

Afin de pouvoir bénéficier de la garantie, il est recommandé de conserver le ticket de caisse ou tout autre document officiel prouvant la date d'achat et de le joindre au coupon de garantie. La garantie donne droit au remplacement gratuit des parties qui, en raison d'un défaut de fabrication évident, provoquent le fonctionnement irrégulier du produit, toujours dans la mesure où cela n'est pas dû à un manque de soin, chutes ou chocs, négligence d'usage, entretien erroné, altération, installation incorrecte, interventions de personnes non qualifiées ou cas de force majeure. Il est absolument nécessaire d'installer des filtres et adoucisseurs en amont de la robinetterie. Le non-respect de ces conditions impliquera l'annulation immédiate de la garantie. La garantie exclut notre responsabilité pour toute conséquence générée par un usage impropre, une installation incorrecte de nos équipements, un mauvais entretien ou un manque de soin apporté au produit (vois ci-dessous « conseils d'entretien du produit »).

Rubinetterie 3M Srl ne reconnaîtra aucune indemnisation en cas de remplacement d'articles défectueux.

8.2 Le Vendeur ne garantit pas la correspondance des Produits aux spécificités ou caractéristiques techniques particulières ni leur aptitude à des usages particuliers si ces caractéristiques n'ont pas été expressément convenues dans le contrat ou dans des documents spécialement rappelés dans ce but dans le Contrat.

8.3 Sauf cas de faute volontaire ou de faute grave, le Vendeur sera tenu, en cas de vices, défaut de qualité ou défaut de conformité des produits, à la seule réparation de ces derniers ou à la fourniture de Produits en remplacement de ceux défectueux. Il est entendu que la précédente garantie (consistant dans l'obligation de réparer ou de remplacer les produits) absorbe et remplace les garanties ou responsabilités prévues par la loi, et exclut tout autre responsabilité du Vendeur (contractuelles ou hors contrat) dans tous les cas, générée par les Produits fournis (ex : indemnisation du dommage, manque à gagner, campagnes de retrait, etc.).

art. 9 Réserve de propriété.

Il est convenu que les produits livrés restent la propriété du Vendeur jusqu'à leur paiement total. La réserve de propriété s'étend aux Produits vendus à des tiers par l'Acheteur au prix de vente appliqué à ces derniers, dans les limites maximum prévues par la loi du pays de l'Acheteur régissant la présente clause.

art. 10 Force majeure

10.1 Chaque partie pourra suspendre l'exécution de ses obligations contractuelles si ladite exécution est rendue impossible ou déraisonnablement onéreuse par un empêchement imprévisible indépendant de sa volonté à savoir, grève, boycottage, fermeture, incendie, guerre (déclarée ou non), guerre civile, soulèvements et révolutions, réquisitions, embargo, interruptions d'énergie, retard de livraison des composants ou matières premières.

10.2 La partie désireuse de faire valoir la présente clause devra communiquer immédiatement et par écrit à l'autre partie la présence ou la cessation de circonstances de force majeure.

10.3 Si la suspension due à un cas de force majeure devait durer plus de six semaines, les parties auront le droit de résilier le présent contrat, avec préavis de 10 jours, à fournir par écrit à la partie adverse.

art. 11 Tribunal compétent

Pour toute controverse dérivant du présent contrat ou en relation avec celui-ci, seul le tribunal de Sienne sera retenu compétent. Si l'Acheteur réside dans un Pays hors de l'Union européenne, toutes les controverses dérivant du présent contrat ou en relation avec celui-ci seront résolues par voie définitive conformément au Règlement d'arbitrage de la Chambre de Commerce de Florence ou par plusieurs arbitres nommés en conformité avec ce règlement.

art. 12 Divers

L'éventuelle inefficacité d'une clause des présentes conditions ou accords complémentaires successifs, ne comportera pas l'invalidité des autres conditions. Les parties fixeront une clause substitutive reflétant le plus possible l'intention économique.

art. 13 Lois applicables

Les présentes conditions de vente sont régies exclusivement par les lois de la République italienne. L'application de la convention de l'AIA relative au droit uniforme sur la vente internationale des marchandises ou l'application de la Convention des Nations Unies sur les contrats pour la vente internationale des marchandises ou d'autres conventions relatives à la loi applicable à la vente sont exclues.

art.14 Formation du consentement

Les parties attestent mutuellement que chaque provision du contrat a été amplement discutée par elles et spécifiquement approuvée, au même titre que chacun de ses points et articles.

art. 15 Protection des informations personnelles

Les parties reconnaissent mutuellement qu'elles remplissent toutes leurs obligations en vertu du nouveau règlement européen sur la protection des données (RGPD 679/2016) En passant une commande et/ou en s'enregistrant sur le Site Internet de la Société, l'Acheteur donne son consentement au traitement des données personnelles, conformément aux articles 13 et 14 du RGPD - Règlement (UE) 2016/679, après avoir lu les informations spécifiques disponibles dans une version étendue sur le Site. Le traitement, la mémorisation et la transmission des données personnelles s'effectuent dans le respect de toutes les mesures de précaution qui garantissent la sécurité et la confidentialité, conformément aux dispositions du RGPD, dans le seul but de pouvoir remplir efficacement les obligations légales, civiles et fiscales liées à l'activité économique de la société, y compris la gestion des recettes et paiements découlant de l'exécution des contrats.

ENTRETIEN DU PRODUIT: **Voir page 225**

PIECES DE RECHANGE

Il est toujours recommandé d'utiliser des pièces de rechange Rubinetteries 3M originales, disponibles sur demande dans tous nos points vente.

OGÓLNE WARUNKI SPRZEDAŻY

Art. 1 Postanowienia ogólne
1.1 Dostawy i stosunki umowne pomiędzy firmą Rubinetterie 3M S.r.l. zwanej dalej „Sprzedawcą" i Nabywcą zwanej w dalszej części „Kupującym" podlegają niniejszym ogólnym warunkom sprzedaży.
1.2 Wszelkie wyjątki lub uzupełnienia niniejszych warunków (rozumianych jako warunki szczególne) muszą być uzgodnione przez strony na piśmie i uważane za zaakceptowane tylko wtedy, gdy są wskazane w potwierdzeniu zamówienia. W przypadku sprzeczności obowiązują warunki specjalne
1.3 Niniejsze ogólne warunki sprzedaży obowiązują również w przypadku sprzedaży międzynarodowej: rozumie się, że wszelkie odniesienia do warunków handlowych (takich jak EXW, CIP itp.) należy rozumieć jako odniesienie do Incoterms Międzynarodowej Izby Handlowej, w tekst obowiązujący w dniu zawarcia umowy.

Art. 2 Zmiany
Sprzedawca zastrzega sobie prawo do wprowadzania zmian w Produktach, które bez zmiany zasadniczych cech Produktów okażą się konieczne lub właściwe.

Art. 3 Zamówienia i ich modyfikacje
3.1 Zamówienia, umowy i prośby o dostawę oraz zmiany lub uzupełnienia do nich wymagają formy pisemnej.
3.2 Ważność wszelkich ustnych umów, w tym zmian i uzupełnień do niniejszych warunków zakupu, podlega obowiązkowemu pisemnemu potwierdzeniu przez Rubinetterie 3M s.r.l. 3.3 Komunikaty otrzymane faksem lub drogą elektroniczną będą również uważane za pisemne potwierdzenia.
3.4 Jeżeli po potwierdzeniu zamówienia Sprzedający dowie się o protestach, konfiskatach, przejęciach i ogólnych działaniach na szkodę Kupującego lub jeśli dowie się, że Kupujący ma trudności finansowe, Sprzedający może, według własnego wyboru, zawiesić umowę i zażądać szczególnych gwarancji lub wypowiedzieć umowę z powodu zwłoki Kupującego, na podstawie art. 1456 Włoskiego Kodeksu Cywilnego, za pomocą zawiadomienia przesłanego pismem rec. a.r ..

Art. 4 Ceny
4.1 Cena sprzedaży, o ile nie została określona, jest ceną z cennika Sprzedającego, z wyłączeniem podatku VAT, obowiązującym w dniu zawarcia umowy.
Jeżeli Kupujący zrezygnuje z odbioru produktów w uzgodnionym terminie jego przygotowania, a dostarczenie lub przygotowanie lub faktyczna dostawa nie były możliwe z przyczyn niezależnych od Sprzedającego, ceny, o ile nie zostały jeszcze podane w zamówieniu, będą podlegały zmianom w cenniku Rubinetterie 3M Srl , w każdym przypadku zmian w kosztach materiałów i robocizny zachodzących od momentu przygotowania produktów do ich objęcia przez klienta lub przyjęcia dostawy. Opłaty, podatki, wydatki związane z wystawianiem rachunków bankowych lub regulowaniem umowy leżą w gestii Kupującego.
4.2 O ile nie uzgodniono inaczej, ceny dotyczą Produktów pakowanych zgodnie z wytycznymi branży w odniesieniu do uzgodnionych środków transportu, dostarczonych loco fabryka, przy czym wszelkie inne koszty lub opłaty zostaną poniesione przez Kupującego.

Art. 5 Warunki płatności
5.1 Płatności należy dokonywać bezpośrednio na rzecz Rubinetterie 3M Srl w uzgodnionych warunkach, po czym Rubinetterie 3M Srl naliczy odsetki za zwłokę bez powiadomienia, począwszy od dnia następującego bezpośrednio po terminie płatności. Odsetki te zostaną obliczone przez podwyższenie zgodnie z dekretem z mocą ustawy nr. 231/2002. Według uznania Rubinetterie 3M Srl, niedotrzymanie uzgodnionych warunków płatności może skutkować wstrzymaniem wszelkich dostaw w toku, nawet jeśli zostało to już uzgodnione. Wszelkie spory nie upoważniają Kupującego do zawieszenia płatności. Przesyłki poniżej 100,00 € (sto / 00) będą wysyłane tylko za pobraniem. W przypadku faktur o wartości poniżej 250,00 € zostanie wystawione zlecenie gotówkowe, z krótkim terminem płatności.
5.2 Jeżeli strony zgodziły się na odroczenie płatności, o ile nie określono inaczej, należy ją uiścić przelewem bankowym w ciągu 30 dni od daty wystawienia faktury. Zapłatę uważa się, gdy kwota jest dostępna dla Sprzedawcy na jego rachunku bankowym. Jeżeli przewiduje się, że płatności musi towarzyszyć gwarancja bankowa, co najmniej 30 dni przed datą dostawy, Nabywca musi udostępnić gwarancję bankową na pierwsze żądanie, wystawioną zgodnie z ICC Uniform Customs for Guarantees przez Główny Włoski Bank i płatną na podstawie zwykłego oświadczenia Sprzedającego, że nie otrzymał płatności na uzgodnionych warunkach.
5.3 Jeżeli strony uzgodniły zaliczkę bez dalszych informacji, przyjmuje się, że zaliczka dotyczy pełnej ceny. O ile nie uzgodniono inaczej, zaliczka musi zostać zaksięgowana na koncie sprzedającego co najmniej 30 dni przed uzgodnionym terminem dostawy.
5.4 W przypadku, gdy strony uzgodniły płatność w formie akredytywy dokumentowej, o ile nie uzgodniono inaczej, Nabywca musi upewnić się, że nieodwołalna akredytywa dokumentowa, wystawiona zgodnie z jednolitymi zwyczajami i praktykami ICC dla akredytyw dokumentowych, zostanie przekazana Sprzedającemu co najmniej 30 dni przed uzgodnionym termin dostawy. O ile nie uzgodniono inaczej, akredytywa dokumentowa musi być potwierdzona przez włoski bank akceptowany przez Sprzedającego i musi być płatna za okazaniem.
5.5 W przypadku, gdy Strony uzgodniły, że zapłacą za dokumenty, płatność zostanie dokonana, o ile nie uzgodniono inaczej, Dokumenty za opłatą.
5.6 O ile nie uzgodniono inaczej, wszelkie koszty lub prowizje bankowe należne w związku z płatnością będą ponoszone przez Kupującego.

Art. 6 Warunki dostawy
6.1 W przypadku, gdy Sprzedający uzna, że nie może dostarczyć Produktów w uzgodnionym terminie, o wszelkich opóźnieniach Nabywca zostanie niezwłocznie poinformowany na piśmie, również za pośrednictwem poczty elektronicznej, w miarę możliwości ze wskazaniem przewidywanego terminu dostawy. Ustala się, że w przypadku gdy opóźnienie zawinione przez Sprzedającego trwa dłużej niż 9 tygodni, Kupujący może rozwiązać umowę dotyczącą Produktów będących przedmiotem opóźnionej dostawy z wyprzedzeniem 10 dni, o czym Sprzedający musi zostać poinformowany na piśmie.
6.2 Wszelkie opóźnienia spowodowane przez Siłę Wyższą (zgodnie z definicją w art. 10) lub działaniami bądź zaniechaniami Kupującego (np. brak przekazania wskazań niezbędnych do dostarczenia produktów) nie są uważane za zawinione przez Sprzedawcę.
6.3 W przypadku opóźnienia dostawy z winy Sprzedawcy, Kupujący może żądać, po spóźnieniu się Sprzedawcy, naprawienia wykazanej przez niego rzeczywistej szkody, w maksymalnym limicie 5% ceny Produktów dostarczonych z opóźnieniem.
6.4 Za wyjątkiem przypadku oszustwa lub rażącego niedbalstwa Sprzedającego, zapłata kwot wskazanych w art. 6.3 wyklucza jakiekolwiek dalsze odszkodowanie za szkody z powodu braku lub opóźnionej dostawy produktów.

Art. 7 Zwroty i wysyłka - reklamacje
7.1 O ile nie uzgodniono inaczej, dostawa towarów będzie realizowana Ex Works, a także w przypadku uzgodnienia, że Sprzedający zorganizuje wysyłkę w całości lub w części.
7.2 Zwracany towar nie jest przyjmowany, jeśli nie został zwrócony ex-works do naszego magazynu i tylko po uprzednim uzyskaniu zgody Rubinetterie 3M Srl. Produkty muszą być starannie zapakowane i zabezpieczone w pudełkach. Rubinetterie 3M Srl nie ponosi odpowiedzialności za uszkodzenie towaru podczas transportu przewoźnika do naszego magazynu z powodu nieodpowiedniego opakowania. Otrzymany zwrócony materiał zostanie poddany dokładnej kontroli jakości i jeśli okaże się wadliwy, a usterka leży po stronie Rubinetterie 3M Srl, zostanie wymieniony na wolny od wad. Odszkodowanie nie będzie należne za otrzymany materiał niekompletny lub nienależycie zapakowany, a koszty poniesione za przeprowadzoną kontrolę zostaną naliczone. W takim przypadku materiał z wadami nie leżącymi po stronie Rubinetterie 3M Srl pozostaje do dyspozycji klienta w naszym magazynie maksymalnie przez 30 dni, po czym zostanie automatycznie zutylizowany bez dalszego ostrzeżenia. Rubinetterie 3M Srl nie ponosi odpowiedzialności za wady wynikające z ingerencji w produkty oraz za szkody wynikłe z wadliwego montażu materiału.
7.3. Przyjmuje się, że bezpośrednie koszty zwrotu Produktów z przyczyn nie leżących po stronie Sprzedawcy oraz ryzyko związane z transportem ponosi Kupujący. Maksymalne odliczenie związane ze zwrotem nienaruszonych i zapakowanych jeszcze towarów będących przedmiotem sprzedaży szacuje się na 15%. Faktyczne odliczenie zwrotu będzie jednak powiązane z wybranymi przez Kupującego metodami zwrotu (na przykład przewoźnikiem lub wybranym rodzajem wysyłki); Zalecamy, aby zwracany towar był starannie zapakowany, a do wysyłki wykorzystano kuriera lub inne odpowiednie środki umożliwiające śledzenie przesyłki. Ponadto korzystne jest ubezpieczenie wysłanego towaru, ponieważ nie można uzyskać zwrotu pieniędzy, jeśli z jakiegokolwiek powodu nie otrzymamy dostawy zwracanego produktu.
7.4 Wszelkie reklamacje dotyczące stanu opakowania, ilości lub cech zewnętrznych Produktów (wady jawne) należy zgłaszać Sprzedającemu w formie pisemnej za potwierdzeniem odbioru, pod rygorem przepadku, w ciągu siedmiu dni od daty wykrycia wady. Jeżeli reklamacja nie zostanie zgłoszona w powyższym terminie, dostarczone produkty uważa się za zgodne z zamówionymi przez Klienta.
7.5 Rozumie się, że jakiekolwiek reklamacje lub spory nie uprawniają Kupującego do zawieszenia lub innego opóźnienia płatności za sporne Produkty, a tym bardziej za inne dostawy.

Art. 8 Gwarancja
8.1 Rubinetterie 3M S.r.l. zobowiązuje się do usunięcia wszelkich wad, braku jakości lub niezgodności produktów, które można im przypisać, o ile zawiadomienie zostanie niezwłocznie przekazane zgodnie z art. 7.3. Sprzedający podejmie decyzję o naprawie lub wymianie Produktów, które okazały się wadliwe. Produkty naprawione lub wymienione w ramach gwarancji będą objęte tą samą gwarancją przez okres 6 miesięcy, licząc od daty naprawy lub wymiany. 8.1.2 Rubinetterie 3M Srl udziela gwarancji na wszystkie swoje produkty w przypadku wad produkcyjnych określonych poniżej:

1) 15 lat gwarancji na produkty w wykończeniu chrom oraz wykonane ze stali 316-L, wady korpusu lub porowatości.
2) 10 lat gwarancji na wady wkładów i śrub (pamiętaj, że zużycie tych elementów jest ściśle związane z jakością wody).
3) 5 lat gwarancji na wykończenia PVD.

W celu skorzystania z gwarancji należy zachować dokument sprzedaży i dołączyć go do karty gwarancyjnej, gdyż potwierdza to datę zakupu.
Gwarancja daje prawo do bezpłatnej wymiany tych części, które z oczywistych uchybień produkcyjnych mogą świadczyć o nieprawidłowym działaniu produktu, zawsze o ile nie są spowodowane niedbalstwem, upadkiem lub uderzeniem (uszkodzeniem mechanicznym), zaniedbaniami użytkownika, nieprawidłową konserwacją, manipulacją, nieprawidłową instalacją, interwencją niewykwalifikowanego personelu lub działaniem siły wyższej.
Filtry i zmiękczacze wody należy montować przed armaturą.
Nieprzestrzeganie tych warunków powoduje natychmiastowe unieważnienie gwarancji. Gwarancja wyklucza wszelkie odpowiedzialność za wszelkie konsekwencje wynikające z niewłaściwego użytkowania, nieprawidłowego montażu naszych produktów, niewłaściwą konserwację lub zaniedbaniami w dbałości o produkt (patrz „zalecenia do pielęgnacji produktu").
Rubinetterie 3M Srl nie przyznaje żadnej rekompensaty za wymianę wadliwych artykułów.
8.2 Sprzedawca nie gwarantuje zgodności Produktów ze specjalnymi specyfikacjami lub cechami technicznymi ani ich przydatności do określonych zastosowań, z wyjątkiem sytuacji, gdy takie cechy zostały wyraźnie uzgodnione w umowie lub wskazane w dokumentach załączonych do umowy w tym celu.
8.3 Z wyjątkiem przypadku oszustwa lub rażącego niedbalstwa, w przypadku wad, braku jakości lub niezgodności produktów, Sprzedawca jest zobowiązany jedynie do naprawy lub wymiany wadliwego produkty. Zakłada się, że powyższa gwarancja (składająca się z obowiązku naprawy lub wymiany Produktów) obejmuje i zastępuje gwarancje lub odpowiedzialność przewidzianą zgodnie z prawem i wyklucza jakąkolwiek inną odpowiedzialność Sprzedającego (umowną lub pozaumowną) wynikającą z dostarczonych Produktów (np. odszkodowanie za szkody, utracone zarobki, czas itp.).

Art. 9 Prawo własności
Uzgadnia się, że dostarczone Produkty pozostają własnością Sprzedającego do czasu całkowitego uregulowania powyższych kosztów. Zastrzeżenie własności obejmuje Produkty sprzedawane przez Kupującego:
osobom trzecim i do ceny tej sprzedaży, w maksymalnych granicach przewidzianych przez prawo w kraju Kupującego, które reguluje niniejszą klauzulę.

Art. 10 Siła Wyższa
10.1 Każda ze stron może zawiesić wykonanie swoich zobowiązań umownych, gdy jest to niemożliwe lub nadmiernie trudne ze względu na nieprzewidziane zdarzenia pozostające poza jej kontrolą, takie jak: strajki, bojkoty, lokauty, pożary, wojna (wypowiedziana lub nie), wojna domowa, zamieszki i rewolucje, pandemie, rekwizycje, embarga, przerwy w dostawach energii, opóźnienia w dostawach komponentów lub surowców.
10.2 Strona, która chce skorzystać z niniejszej klauzuli, musi niezwłocznie poinformować drugą stronę na piśmie o wystąpieniu i zakończeniu okoliczności Siły Wyższej.
10.3 W przypadku, gdy zawieszenie z powodu siły wyższej trwa dłużej niż sześć tygodni, obie strony będą miały prawo do rozwiązania niniejszej umowy po upływie 10 dni, o czym należy powiadomić na piśmie drugą stronę.

Art. 11 Jurysdykcja
Wszelkie spory wynikające z niniejszej umowy lub z nią związane podlegają wyłącznej kompetencji Sądu w Sienie. Ilekroć Kupujący ma miejsce zamieszkania w Kraju spoza UE, wszelkie spory wynikające z niniejszej umowy lub w związku z nią będą rozstrzygane ostatecznie zgodnie z Regulaminem arbitrażowym Izby Handlowej we Florencji lub przez kilku arbitrów wyznaczonych zgodnie z tymi zasadami.

Art. 12 Inne
Jakakolwiek nieskuteczność klauzuli niniejszych warunków lub kolejnych umów zintegrowanych nie spowoduje unieważnienia pozostałych warunków. Strony zawrą porozumienie w sprawie klauzuli zastępczej, która w jak największym stopniu odzwierciedla intencję gospodarczą.

Art. 13 Obowiązujące prawo
Niniejsze warunki zakupu podlegają wyłącznie prawu Republiki Włoskiej. Wyklucza się stosowanie konwencji haskiej dotyczącej jednolitego prawa o międzynarodowej sprzedaży towarów, konwencji Narodów Zjednoczonych o umowach międzynarodowej sprzedaży towarów lub innych konwencji dotyczących prawa właściwego dla sprzedaży.

Art. 14 Porozumienie
Strony wzajemnie uznają, że każde postanowienie niniejszej umowy zostało przez nie szeroko omówione i konkretnie zatwierdzone, a także każdy jej punkt i artykuł.

Art. 15 Ochrona danych osobowych
Strony zgodnie zobowiązują się do wypełnienia wszystkich obowiązków wynikających z nowego europejskiego rozporządzenia o ochronie danych osobowych (RODO 679/2016) Wraz z zamówieniem zakupem i/lub rejestracją na Stronie internetowej, Kupujący wyraża zgodę na przetwarzanie danych osobowych, zgodnie z art. 13 i 14 RODO - Rozporządzenie (UE) 2016/679, po zapoznaniu się z pełną wersją specjalnej noty informacyjnej dostępnej na Stronie. Przetwarzanie, przechowywanie i przekazywanie danych osobowych odbywa się z zachowaniem wszelkich środków ostrożności, co gwarantuje ich bezpieczeństwo i poufność, zgodnie z przepisami RODO, wyłącznie w celu umożliwienia skutecznego wypełniania obowiązków wynikających z przepisów prawa. , prawa cywilnego i podatkowego związanego z działalnością gospodarczą spółki, w tym zarządzanie wpływami i płatnościami wynikającymi z realizacji umów.

PIELĘGNACJA PRODUKTU: Patrz strona 225

CZĘŚCI ZAMIENNE
Zawsze używaj oryginalnych części zamiennych Rubinetterie 3M, które można zamówić w naszych punktach sprzedaży

De afbeeldingen en informatie in deze catalogus dienen als indicatief te worden beschouwd
en kunnen zonder voorafgaande kennisgeving worden gewijzigd

The images and information contained in this catalogue are to be considered indicative
and may be subject to variations without prior notice

Les images et les informations contenues dans ce catalogue sont fournies à titre indicatif
et peuvent faire l'objet de modifications sans aucun préavis

Dane i obrazy zawarte w tym katalogu / cenniku należy traktować jako orientacyjne - poglądowe
Rubinetterie 3M S.r.l. zastrzega sobie prawo do modyfikacji lub adaptacji nawet bez wcześniejszego powiadomienia

RUBINETTERIE
treemme
instruments for water

Rubinetterie 3M S.r.l.
Via Mattei, 10 _ 53041 Asciano-Siena-Italy
Tel. +39 0577 71 82 93 _ Export +39 0577 71 60 92
www.rubinetterie3m.it

SYMBOLEN - SYMBOL - SYMBOLES - SYMBOLE

Cartouche
Cartridge
Cartouche
wkład mieszający

Klep
Valve
Tête robinet céramique
zawór

Thermostaatcartouche
Thermostatic cartridge
Cartouche thermostatique
wkład termostatyczny

Omstelcartouche
Diverter cartridge
Cartouche inverseur
przełącznik

Verleng kit
Extension kit
Kit de rallonge
przedłużki

Perlatorsleutel
Aerator key
Clé mousseur
klucz do perlatora

Perlator
Aerator
Mousseur
perlator

Draaibare perlator
Adjustable aerator
Mousseur orientable
perlator regulowany

Doorstroomhoeveelheid
Flow rate
Débit
przepływ wody

Ingangen / Uitgangen
Inlets / Outlets
Entrées / Sorties
wejście/wyjście

Inbouwdeel
Concealed body
Corps à encastrer
el. wewnętrzny

Afbouwdeel
External parts
Habillage
el. zewnętrzny

Inbouwdoos
Concealed box
Boite d'encastrement
puszka instalacyjna

Ingang
Inlet
Entrée
wejście

Uitgang
Outlet
Sortie
wyjście

FLEX

Slanglengte
Hose lenght
Longeur flexible
wąż elastyczny

Handdouche
Hand shower
Douchette
główka prysznicowa

Soffione doccia
Shower head
Pomme douche
deszczownica

Veiligheidsklep
Safety valve
Soupape de sûreté
zawór bezpieczeństwa

Omstel aan slang
Diverter on flexible
Inverseur au flexible
przełącznik na wężu

Led
Led
Led
Ledy

Elektrisch deel
Electronic part
Partie électronique
sensor elktroniczny

Draaibare uitloop
Swivelling spout
Bec orientable
obrotowa wylewka

Dubbele installatiemogelijkheid
Double direction
Double orientation
montaż pionowy i poziomy

QR

QR installatie
QR Installation
QR Installation
QR kod - instrukcja

QR instelling van een
thermostaatcartouche
QR Calibration of a
thermostatic cartridge
QR Etalonnage de la
cartouche thermostatique
QR kod skalowania termostatu

Installatiebeugel
voor gipsplatenwand
Installation bracket
for plasterboard wall
Système de fixation pour
cloison en placo-plâtre
montaż w ścianach
gips-karton

Regen
Rain
Pluie
Deszcz

Vernevelaar
Mist
Brumisateur
pył wodny

Waterstraal
Water jet
Jet
mono-strumień

VIDEO INSTALLATIE INSTRUCTIES - INSTALLATION INSTRUCTIONS
INSTRUCTION DE MONTAGE - INSTRUKCJE MONTAŻU

N° 1
N° 2
N° 3
N° 4
N° 6
N° 7
N° 8
N° 9
N° 10
N° 11
N° 12
N° 13
N° 18
N° 20
N° 21
N° 22
N° 27
N° 29
N° 31
N° 32
N° 63
N° 65
N° 66
N° 69
N° i5
N° i6
N° i11
N° i12
N° i13
N° i15

VIDEO INSTALLATIE INSTRUCTIES - INSTALLATION INSTRUCTIONS
INSTRUCTION DE MONTAGE - INSTRUKCJE MONTAŻU

N° i35 **N° i43** **N° i45** **N° i46**

N° i49 **N° i51** **N° i53**

AFWERKINGEN - FINISHES - FINITIONS - WYKOŃCZENIA

IS
Inox

01
Gun metal - PVD

03
Bronze - PVD

04
Yellow gold - PVD

IS
Inox

01
Gun metal - PVD

03
Bronze - PVD

04
Yellow gold - PVD

WATT

IS
Inox

01
Gun metal - PVD

03
Bronze - PVD

04
Yellow gold - PVD

instruments for water

8 026971 190832