AEG

DE PERFECTE KEUKEN

INBOUWTOESTELLEN KEUKENHANDEL 2026.2

INHOUD

INTRODUCTIE

Wij zijn AEG 04
De perfecte match voor elke kookambitie 05
De Smart Kitchen van AEG 06
AEG experience center 08
AEG Cooking club 09

Wij zijn AEG
We zijn er om verwachtingen van huishoudelijke toestellen opnieuw te definiëren.

Smart Kitchen
Een beetje hulp in de keuken is nooit weg. Daarom vind je bij AEG een groot aantal connected apparaten.

OVENS 10

Mattblackline
Ovens 60 - 45 cm 20
Microgolfoven 45 cm 22
Wijnklimaatkast 23
Koffiemachine 24
Warmhoudlade 24

ProBlackLine
Ovens 60 - 45 cm 26
Microgolfoven 45 cm 28
Wijnklimaatkasten 30
Koffiemachines 31
Warmhoudlade 31
Opberglade 31

BlackLine
Ovens 60 cm 32
Microgolfoven 45 cm 32

InoxLine
Ovens 60 - 45 cm 33

Microgolfovens 36

Accessoires 38

Inbouwschema's ovens 148

AEG | PREMIER

De AEG PREMIER LINE toestellen bieden u het summum van design, gebruiksmogelijkheden en prestaties. In de brochure worden ze aangeduid met de tekst 'P R E M I E R' naast de foto.

KOOKPLATEN MET AFZUIGING 44

ComboHob SaphirMatt® 80 cm 48
ComboHob SaphirMatt® 80 cm - 71 cm 49
ComboHob SaphirMatt® 60 cm 49
ComboHob 80 cm 50
ComboHob 71 cm 51
ComboHob 60 cm 52
Accessoires 53
Inbouwschema's kookplaten met afzuiging 150

KOOKPLATEN 54

Inductiekookplaten SaphirMatt® 60
Inductiekookplaten 62
Vitrokeramische kookplaten 67
Gaskookplaten 68
Accessoires 72
Inbouwschema's kookplaten 152

DAMPKAPPEN 74

Plafonddampkappen 78
Eilanddampkappen 81
Wanddampkappen 81
Schouwdampkappen 84
Inbouwgroep 85
Telescopische dampkappen 88
Koolstoffilters 91
Airlite 93
Accessoires 94
Onderdelen voor de luchtafvoer 95
Inbouwschema's dampkappen 156

KOELEN & VRIEZEN 96

Koel-vrieskasten 102
Koelkasten 105
Diepvriezers 111
Amerikaanse koelkast slot-in 113
Amerikaanse koelkast vrijstaand 114
Accessoires 116
Inbouwschema's koelen en vriezen 159

WIJNKASTEN 118

Wijnklimaatkasten 120
Wijnkoelers 120
Inbouwschema's wijnkasten 163

VAATWASSERS 122

Volledig geïntegreerd 60 cm 132
Volledig geïntegreerd 55 cm 138
Volledig geïntegreerd 45 cm 138
Accessoires 139
Inbouwschema's vaatwassers 164

WAS/DROOGCOMBINATIE 140

ONDERHOUD & REINIGING 142

WIJ ZIJN AEG

We zijn er om verwachtingen van huishoudelijke toestellen opnieuw te definiëren. Daarom willen we de grenzen van het dagelijks leven uitdagen.

Sinds onze start in Berlijn in 1883 hebben we nooit genoegen genomen met goed genoeg, en we vinden dat jij dat ook niet moet doen. Daarom blijven we investeren in innovaties die zijn ontworpen om energie- en grondstoffengebruik tijdens de levensduur van geselecteerde producten te helpen verminderen*. Zo kan jij je leven inrichten zoals je zelf wilt, met aandacht voor een efficiënter gebruik van energie en hulpbronnen.* En maak je minder zorgen, behalve om wat echt belangrijk is.

CHALLENGE THE EXPECTED

*Afhankelijk van productcategorie en model. Zie productspecificaties voor details.

DE PERFECTE MATCH VOOR ELKE KOOKAMBITIE

Onze intelligente serie keukenapparatuur heeft een zorgvuldig vormgegeven design en is uitgerust met innovatieve, automatische functies. Dit geeft de gebruiker controle en precisie én maakt technieken mogelijk die nodig zijn om van elk gerecht een culinair hoogstandje te maken. Zelfs bij de eerste poging. Het enige dat nog nodig is, is een dosis passie.

SMART KITCHEN

DE INTELLIGENTE KEUKEN MET CONNECTIVITY

Een beetje hulp in de keuken is nooit weg. Daarom heeft AEG een flink aantal connected apparaten in het assortiment. Samen met de AEG-app nemen zij je werk én zorgen uit handen. Daarnaast is een groot aantal apparaten voorzien van slimme technologieën die het koken makkelijker en plezieriger maken en de kans op een geslaagd kookresultaat vergroten.

OVENS MET CONNECTIVITY

De nieuwe connected ovens van AEG maken het bereiden van de lekkerste gerechten nu helemaal gemakkelijk. Via de AEG-app kies je een gerecht en de app stuurt vervolgens de juiste instelling naar de oven. Wil je het nog gemakkelijker? Laat de oven dan samenwerken met Google Assistant en Alexa en vertel hem gewoon wat je wilt.

SMARTSELECT CONNECT

SmartSelect maakt het instellen van de vaatwasser al een stuk eenvoudiger maar de SmartSelect Connect-modellen (met wifi) maken het helemaal makkelijk: waterhardheid instellen, starten op afstand etc. Je ontvangt zelfs meldingen als het tijd is voor een onderhoudsprogramma.

COMBOHOB MET CONNECTIVITY

De afzuigunit van de ComboHob treedt dankzij Hob2Hood® vanzelf in werking als het kookgedeelte wordt ingeschakeld. Filter vervangen? Dankzij connectivity ontvang je een melding op je smartphone als dit nodig is.

KOEL-VRIESKASTEN MET CONNECTIVITY

Ontvang belangrijke meldingen van je koelkast om optimaal gebruik te maken van alle functionaliteiten.

AEG EXPERIENCE CENTER

Onze medewerkers staan klaar om je te verwelkomen in onze showroom. Maak een afspraak en zij zullen je begeleiden bij de selectie van je toestellen en beantwoorden graag al je vragen.

Adres: Raketstraat 40, B-1130 Brussel

Afspraak maken: alle info op aeg.be/showroom

AEG COOKING CLUB

ONTDEK EEN WERELD VOL SMAKEN MET ONZE STEAMPRO COMBI-STOOMOVENS

Hou je van gastronomie en wil je nieuwe kooktechnieken ontdekken? Met onze SteamPro combi-stoomovens ontdek je verschillende mogelijkheden om gerechten te bereiden. Schrijf je in voor een Cooking Club-sessie en leer hoe je de functies van je oven optimaal kunt gebruiken, met praktische tips en inspiratie van onze experts.

Onder leiding van een ervaren chef-kok leer je de mogelijkheden kennen van onze SteamPro combi-stoomovens: garen op lage temperatuur, sous-vide, de kerntemperatuursensor gebruiken, koken met 100% stoom, of combi stomen met hogere of lagere vochtigheid.

Een kooksessie duurt ongeveer drie uur en verloopt in een heel gemoedelijke sfeer. De chef past zijn bereidingen aan naargelang je vragen en culinaire interesses.

Franstalige kooksessies
Bruxelles, Hainaut, Namen, Liège

Nederlandstalige kooksessies
Antwerpen Noord, Antwerpen Zuid, Brussel, De Kust, Maasvallei, Oost-Vlaanderen, Waasland, West-Vlaanderen, Limburg

Adressen, data, uren, en inschrijvingen
aeg.be/cookingclub

Heb je een vraag over onze combi-stoomovens?
Dan kan je ons contacteren via het volgende email adres:
aeg.cookingclub@electrolux.be

Meer info over de Cooking Club

AEG.be/nl-be/cooking-club/

OVENS

Het hart van elke keuken is de oven die verse ingrediënten in smakelijke gerechten omtovert. Om jezelf steeds weer te overtreffen en je kookkunsten te verfijnen, heb je een oven nodig die een breed scala aan mogelijkheden biedt en nauwkeurige instellingen mogelijk maakt. Zoals een AEG MaxiKlasse™-oven die, naast de grootste binnenruimte én bakplaat in zijn klasse, beschikt over tal van functionaliteiten.

MattBlackLine

Warme natuurtinten, zoals zand, klei en zacht taupe, zijn momenteel populair in keukens. Ook olijfgroen, blauwgroen en grijsblauw zijn trendy kleuren. Deze tinten combineren prachtig met matzwarte apparatuur. Matzwarte oppervlakken werden van oudsher in de keuken gebruikt – van gietijzeren kookgerei tot geëmailleerde keramische artikelen. Het materiaal is van nature vlekvrij en dat maakt het zowel praktisch als stijlvol. Onze MattBlackLine biedt een brede selectie modellen die een matzwarte afwerking combineren met andere premium materialen.

reddot winner 2020

ProBlackLine

Naast matzwart zorgt ook glanzend zwart voor een verrassend accent. Daarom introduceerden we een range hoogglanzende, zwarte toestellen: ProBlackLine. De buitenzijde van zwart glas is gecombineerd met zwart geanodiseerde handgrepen, wat van deze modellen echte blikvangers maakt.

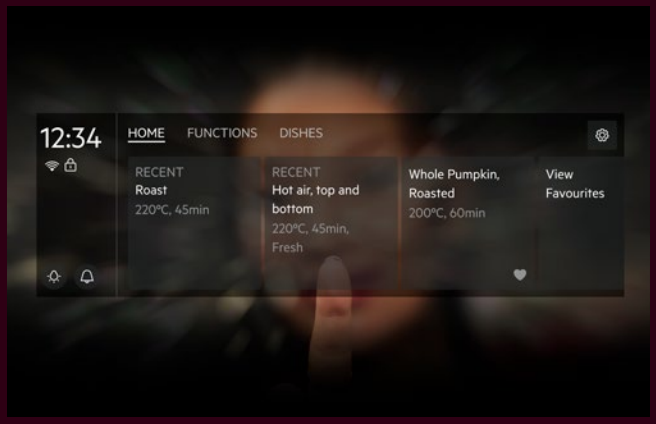

CookSmart Touch

Met het CookSmart Touch display brengt AEG de toekomst van keukenapparatuur direct in huis. Het intuïtieve touchscreen bedieningspaneel maakt het eenvoudig om de oveninstellingen te beheren. Van het kiezen van de ideale temperatuur tot het selecteren van de perfecte bak- of grillstand, alles is binnen handbereik met slechts een paar tikken op het scherm. De gebruiksvriendelijke interface zorgt ervoor dat zowel beginnende koks als ervaren chef-koks moeiteloos kunnen navigeren en experimenteren met verschillende recepten. Voor wie nog meer wil, biedt het geavanceerde CookSmart Touch+ display extra functies zoals gepersonaliseerde kookprogramma's en stapsgewijze begeleiding voor complexe gerechten. De ingebouwde receptenbibliotheek bevat een schat aan inspiratie, met gedetailleerde instructies die je helpen om elk gerecht perfect te bereiden.

Assisted Cooking

We maken het je in de keuken graag zo makkelijk mogelijk om perfectie te bereiken. Onze nieuwe ovens zijn daarom volledig op jouw wensen afgestemd en voorzien van innovaties die zowel baanbrekend als functioneel zijn. Zoals de nieuwe bedienings displays CookSmart Touch+ en CookSmart Touch. Zij maken deel uit van het nieuwe Assisted Cooking concept: je vertelt de oven gewoon wat je wilt koken en wat het resultaat moet zijn. De oven zorgt voor het instellen van de temperatuur en tijd en begeleidt je stap voor stap door het kookproces. De AEG-app biedt verschillende recepten om je oven volledig te benutten en laat je de oveninstellingen door middel van AI Taste Assist optimaliseren voor recepten van websites op basis van de mogelijkheden van het type oven.

SteamPro met sous-vide

FULL

De SteamPro-ovens zorgen gerechten met een rijke smaak omdat ze gebruik maken van hetelucht en stoom of een combinatie van beide vooreen optimale balans van smaak, textuur en kleur. De geavanceerde vochtsensor helpt bij het bepalen van een geschikte combinatie van warmte en stoom. Ze beschikken daarnaast over een 100% stoomfunctie – ideaal voor het stomen van groenten en vis – en een sous-vide-functie. Bij sous-vide wordt gebruik gemaakt van vacuüm gesealde, plastic zakken en waterbaden. Door het vacumeren worden vocht, aroma, smaak en voedingsstoffen van elk ingrediënt ingesloten voor een ultieme smaakbeleving. De speciale sous-vide-functie zorgt ervoor dat de constante, lage temperatuur die voor deze manier van bereiden nodig is, automatisch wordt gehandhaafd.

SteamCrisp®

SteamCrisp® tilt gerechten naar een hoger niveau door gedurende het hele bakproces stoom aan hetelucht toe te voegen. Dit resulteert niet alleen in een krokante buitenkant maar ook in een heerlijk sappige binnenkant, omdat smaken en vocht dankzij stoom beter behouden blijven. Een SteamCrisp®-oven is ook uitermate geschikt voor het regenereren – het opwarmen van bijvoorbeeld een overgebleven maaltijd.

SteamBake

Professionele bakkers weten al jaren dat een vleugje stoom kan helpen betere resultaten te bereiken bij de bereiding van bijvoorbeeld brood, cake en koekjes. Stoom helpt het deeg beter rijzen en zorgt ervoor dat de binnenkant zacht en smakelijk blijft. Bij de AEG SteamBake-ovens wordt tijdens de eerste 10-15 minuten van het bakproces stoom toegevoegd waarna wordt afgebakken met droge hetelucht. Dit zorgt voor de juiste kleur en die smakelijke, knapperige korst.

Steamify®-functie

Door het toevoegen van stoom aan traditionele hetelucht kunnen gerechten smaakvoller worden. Vochtige lucht helpt bovendien vochtverlies te beperken waardoor gerechten minder snel uitdrogen. De voorzichtige en gelijkmatige verhitting kan bijdragen aan het behoud van voedingsstoffen, smaak en textuur. Hoeveel stoom er nodig is, wordt dankzij de Steamify®-functie automatisch bepaald. Je stelt de temperatuur in zoals je normaal gesproken zou doen en activeert de Steamify®-functie. De oven stelt dan automatisch een passende hoeveelheid stoom in.

Regenereren - opwarmen

Regenereren is het opnieuw verwarmen van bijvoorbeeld een koud geworden maaltijd of een gerecht van de vorige dag. Stoomregeneratie werkt door voedsel te verwarmen met stoom en hetelucht, een methode die warmte gelijkmatig en zachtjes verdeelt. Dit in tegenstelling tot bijvoorbeeld microgolfovenverwarming, waarbij te warme en minder warme gedeelten kunnen ontstaan. De grote voordelen van het regenereren met stoom zijn dat de oorspronkelijke smaak, voedingsstoffen en textuur behouden blijven en dat alles gelijkmatig warm wordt. Bovendien kan stoomgeneratie een energie-efficiënte optie zijn omdat, afhankelijk van het gebruik, minder energie kan verbruiken dan traditionele verwarmingsmethoden.

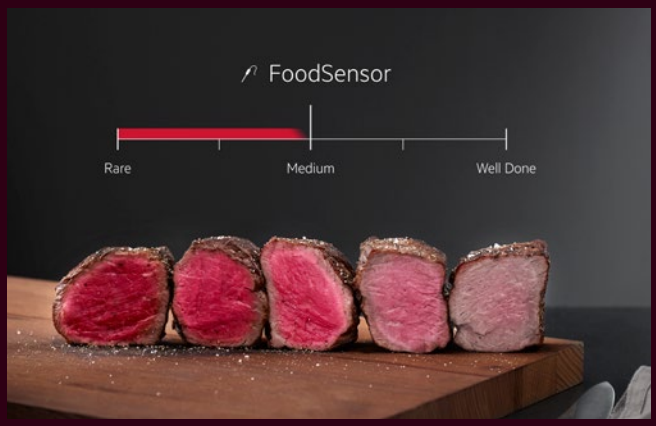

Rood. Medium. Doorbakken.

Maak kennis met de nieuwe souschef – hét hulpmiddel in je zoektocht naar het sappigste lamskroontje of de mooiste zalmfilet. Gebruik de voedselsensor om de oven te laten weten hoe het gerecht moet worden bereid met gebruikmaking van de woorden die in een restaurant gebruikelijk zijn – rood, medium, doorbakken. Vanaf nu kun je erop vertrouwen dat de oven begrijpt wat je bedoelt alleen maar door de woorden die je kiest. Zonder de ovendeur te hoeven openen wordt het proces automatisch gemonitord.

Pyrolyse reiniging

Niemand reinigt graag de oven. Daarom doen AEG-ovens met pyrolyse-functie dat zelf. De oven warmt op tot 500°C en zelfs de meest hardnekkige resten worden weggebrand. Alles wat overblijft, is een klein beetje as dat je gemakkelijk kunt weghalen met een vochtige doek. Alle AEG ovens zijn ontworpen met veiligheid als een prioriteit. Daarom is de ovendeur tijdens het schoonmaken vergrendeld totdat de temperatuur tot een aanvaardbare waarde is gedaald. Ovens met stoomfunctie beschikken over een speciaal stoomreinigingsprogramma voor een grondige reiniging van de oven.

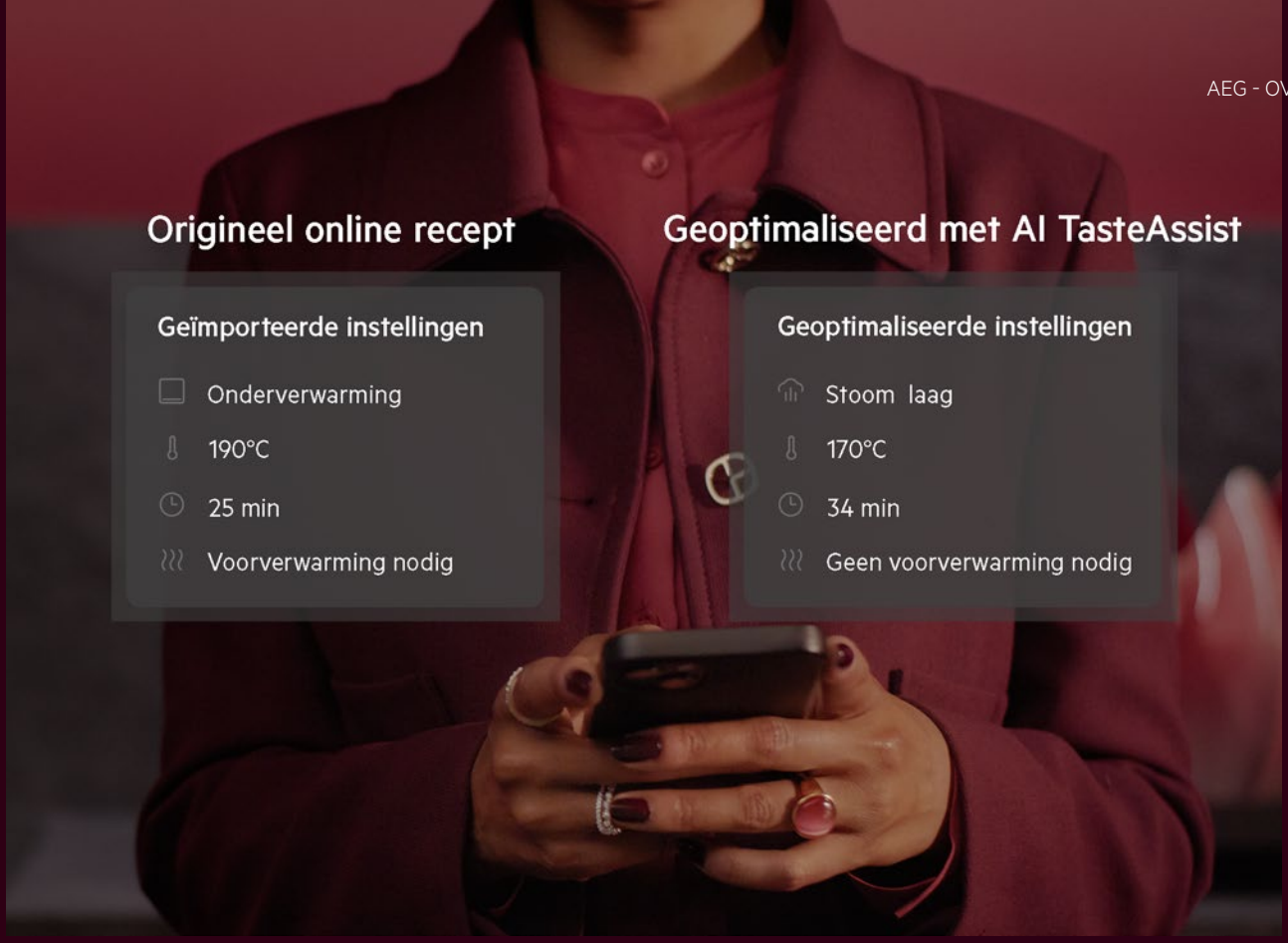

AI TASTE ASSIST ASSISTED COOKING OPNIEUW UITGEVONDEN

Ruim 80% van de consumenten zoekt online naar nieuwe recepten om uit te proberen. De bij de recepten voorgestelde bereidingswijzen zijn echter niet altijd de meest optimale en natuurlijk is niet elke oven hetzelfde. Hiervoor biedt de in-app-functie AI TasteAssist een handige ondersteuning. Deze innovatieve functie van AEG is speciaal ontwikkeld om je te helpen optimaal gebruik te maken van je AEG-oven bij het uitproberen van nieuwe recepten. Belangrijke aspecten zoals kooktijd, temperatuur en type ingrediënt worden automatisch geanalyseerd en vervolgens worden de meest passende kookinstellingen gekozen.

Consistente resultaten – dankzij AI

Stuur een recept vanaf het web rechtstreeks naar je oven en laat AI TasteAssist de rest doen. De functie kiest automatisch: het juiste programma, de meest geschikte temperatuur en baktijd en bepaalt of voorverwarmen nodig is. Wanneer stoom de smaak of gezondheid ten goede komt, stelt AI TasteAssist die optie vanzelf in – en kan helpen energie te besparen. Alles uiteraard gebaseerd op de mogelijkheden van het type 60 cm oven. De functie kan ook nieuwe programma's voorstellen voor het beste culinaire resultaat, zodat de kans op mislukken wordt verkleind en voedselverspilling wordt voorkomen. De CookSmart Touch displays werken naadloos samen met de in-app-functie AI TasteAssist. Zo haal je zonder moeite het beste uit iedere online recept.

Voordelen

- Altijd het beste resultaat. Geen giswerk meer; je oven doet het denkwerk.
- Gebruik alle technologie zonder studie. Complexe functies worden automatisch toegepast.
- Inspiratie op één plek. Bewaar online gevonden gerechten in Mijn Kookboek.
- Persoonlijke voorkeuren. De AI past zich aan jouw smaak aan.
- Totaalervaring. Samen met andere connected functies maak je optimaal gebruik van de mogelijkheden van je oven.

Een slimmere kookervaring met de AEG-app

Met de AEG-app ontdek je alle mogelijkheden van je oven. Je wordt stap voor stap wegwijs gemaakt, terwijl smaakvolle recepten laten zien hoe je elk programma optimaal benut. Dankzij AI TasteAssist worden tijd, temperatuur en functies automatisch afgestemd voor consistente resultaten. Kortom: met de AEG-app en AI TasteAssist kook je eenvoudiger, gezonder en lekkerder dan ooit.

BEDIENING

COOKSMART TOUCH+

Touch-swipe-display 7.8”: slimme instructies voor een betere kookervaring

De CookSmart Touch+ gebruikersinterface combineert een touchscreen met connectivity. Door eenvoudig te ‘vegen’ over het 7.8” TFT-display laat je de oven weten wat je wilt koken en wat het resultaat moet zijn. De juiste instellingen worden dan automatisch bepaald en het kookproces wordt stap voor stap weergegeven. Op het grote 7.8” display zijn alle instellingen in één oogopslag zichtbaar. Dankzij connectivity heb je toegang tot alle recepten in de AEG-app én tot recepten op websites die, met behulp van de AI Taste Assist worden geoptimaliseerd voor het type 60 cm oven. Schuine afwerking van het bedieningspaneel.

COOKSMART TOUCH

Touch-swipe-display 4.3”: slim koken met slechts één vinger

De CookSmart Touch gebruikersinterface combineert een touchscreen met connectivity. Door eenvoudig te ‘vegen’ over het 4.3” TFT-display laat je de oven weten wat je wilt koken en wat het resultaat moet zijn. De juiste instellingen worden dan automatisch bepaald en het kookproces wordt stap voor stap weergegeven. Dankzij connectivity heb je toegang tot alle recepten in de AEG-app én tot recepten op websites die, met behulp van de AI Taste Assist worden geoptimaliseerd voor het type 60 cm oven. Schuine afwerking van het bedieningspaneel.

EXPLORE+ TOUCH

Full touch led-display: duidelijke weergave van alle functies

Twee kleuren full touch led-display met indicatie van het kook- en bakproces. Makkelijk in te stellen met behulp van de tiptoetsen. Geen wifi. Rechte afwerking van het bedieningspaneel.

De duidelijke en gebruiksvriendelijke bedieningspanelen van de AEG-ovens bieden je een gemakkelijke controle over de vele functies. Wil je je nieuwe oven combineren met bijvoorbeeld een microgolfoven? Kies dan voor modellen uit dezelfde lijn en met dezelfde bediening. Dit zorgt voor een mooi geheel in je nieuwe keuken.

MattBlackLine

BS9900T - 60 cm SteamPro
BP9200T - 60 cm Pyrolyse
CS9900T - 45 cm SteamPro
CM9600T - 45 cm CombiQuick®
Te combineren met koffiemachine **CK9100T**, wijnklimaatkast **CW600T**, warmhoudlade **CD1100T** en opberglade **OS7K10T**.

ProBlackLine

BS9900B - 60 cm SteamPro
BP9200B - 60 cm Pyrolyse
CS9900B - 45 cm SteamPro
CM9600B - 45 cm CombiQuick®
Te combineren met koffiemachine **CK9100B**, wijnklimaatkast **CW600B**, warmhoudlade **CD1100B** en opberglade **OS7K10B**.

MattBlackLine

BS7900T - 60 cm SteamPro
BS7700T - 60 cm SteamCrisp®
BP7200T - 60 cm Pyrolyse
CS7900T - 45 cm SteamPro
CP7400T - 45 cm SteamBake
CM7600T - 45 cm CombiQuick®
CM7300T - 45 cm duo microgolfoven
Te combineren met koffiemachine **CK7100T**, wijnklimaatkast **CW600T**, warmhoudlade **CD1100T** en opberglade **OS7K10T**.

ProBlackLine

BS7900B - 60 cm SteamPro
BS7700B - 60 cm SteamCrisp
BP7200B - 60 cm Pyrolyse
CS7900B - 45 cm SteamPro
CP7400B - 45 cm SteamBake
CM7600B - 45 cm CombiQuick®
NKO7N721B - 45 cm CombiAir combi microgolfoven
CM7310B - 45 cm duo microgolfoven
Te combineren met koffiemachine **CK7100B**, wijnklimaatkast **CW600B**, warmhoudlade **CD1100B** en opberglade **OS7K10B**.

MattBlackLine

NBH6X53PE - 60 cm SteamCrisp+®
NBS6P52PE - 60 cm Pyrolyse
NBU5A40PE - 60 cm multi-hetelucht
NKK6N40PE - 45 cm CombiQuick®
NKO5N40PE - 45 cm CombiAir
Te combineren met duo magnetron MG200T (38 cm)

InoxLine

NBU5P40PM - 60 cm Pyrolyse
NBU5A40PM - 60 cm multi-hetelucht
NKK6N40PM - 45 cm CombiQuick®
NKO5N40PM - 45 cm CombiAir

BEDIENING

EXPLORE PROBLACKLINE

Led-display met verzinkbare bedieningsknoppen: duidelijke weergave van alle functies

Twee kleuren led-display met indicatie van het kook- en bakproces. Makkelijk in te stellen met behulp van bedieningsknoppen en tiptoetsen. Voorzien van wifi. Schuine afwerking van het bedieningspaneel.

EXPLORE BLACKLINE

Led-display met verzinkbare bedieningsknoppen: duidelijke weergave van alle functies

Twee kleuren led-display met indicatie van het kook- en bakproces. Makkelijk in te stellen met behulp van bedieningsknoppen en tiptoetsen. Geen wifi. Rechte afwerking van het bedieningspaneel.

De duidelijke en gebruiksvriendelijke bedieningspanelen van de AEG-ovens bieden je een gemakkelijke controle over de vele functies. Wil je je nieuwe oven combineren met bijvoorbeeld een microgolfoven? Kies dan voor modellen uit dezelfde lijn en met dezelfde bediening. Dit zorgt voor een mooi geheel in je nieuwe keuken.

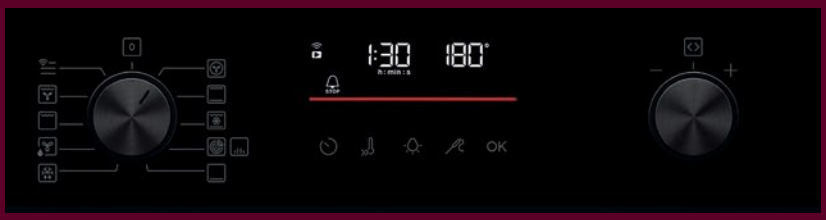

ProBlackLine

NBA5P521AB - 60 cm SteamBake
NBU5P401LB - 60 cm Pyrolyse (swingdoor)
NBS6C521AB - 60 cm multi-hetelucht
NKA5P401B - 45 cm SteamBake
NKK6N501B - 45 cm CombiQuick®
NKM5N401B - 45 cm duo microgolfoven
Te combineren met warmhoudlade **CD1100B** en opberglade **OS7K10B**.

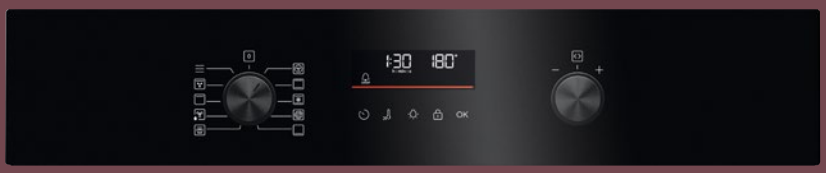

BlackLine

NBU5P40SK - 60 cm Pyrolyse
NBU5A40SK - 60 cm multi-hetelucht
NKO5N40K - 45 cm CombiAir combi microgolfoven
Te combineren met warmhoudlade **CD1100B** en opberglade **OS7K10B**.

Verken je culinaire grenzen met een AEG-oven

Hoe je ook wilt koken en wat je favoriete gerechten ook zijn, een AEG-oven maakt het eenvoudig mogelijk. AEG-ovens zijn namelijk voorzien van geavanceerde technologieën die het makkelijk én leuk maken de lekkerste gerechten te bereiden. Laat de AEG-app vervolgens een geschikt programma en een passende programmaduur voorstellen, of stel deze eenvoudig zelf in via de app.

ONZE SERIES

Hieronder zie je in één oogopslag welke serie het beste aansluit bij je behoeften.

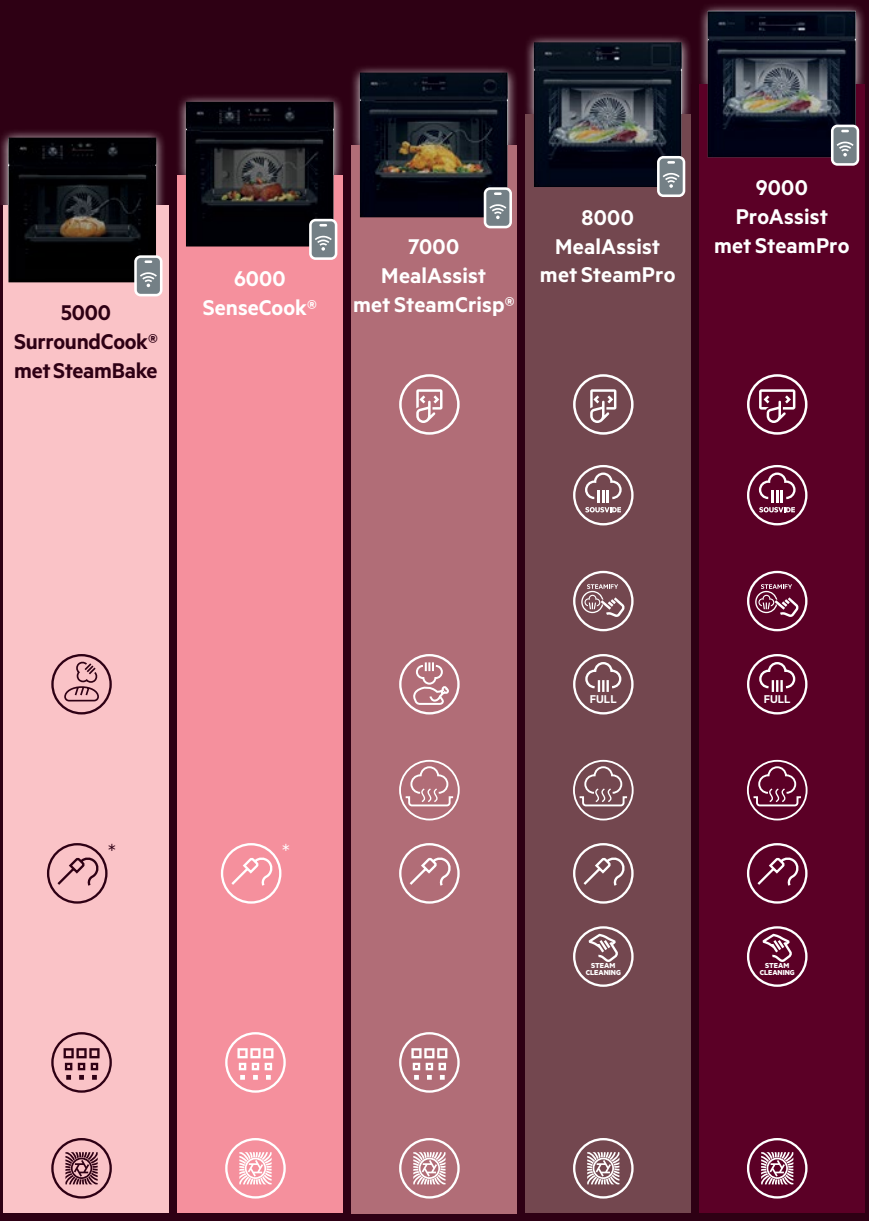

CookSmart Touch of CookSmart Touch+
Bedien de oven met een simpele swipe en krijg duidelijke instructies voor betere resultaten.

Sous-vide
De techniek waar professionele koks bij zweren voor het lekkerste, meest malse en perfect gegaarde gerecht.

Steamify®*
Stel de gewenste temperatuur in en de oven past het stoomniveau automatisch aan.

Stoomfuncties
De juiste combinatie van vochtigheid en warmte brengt de meest volle smaken en texturen naar voren.

Regenereren - opwarmen
Opwarmen met stoom geeft een gerecht de smaak en textuur alsof het net is bereid.

Voedselsensor*
Altijd consistente resultaten met de voedselsensor.

Stoomreiniging
Met behulp van speciale stoomreinigingsprogramma's is de oven makkelijk en snel te reinigen.

Pyrolyse reiniging*
De oven warmt op tot 500°C en alle restjes verbranden tot as die gemakkelijk kan worden weggeveegd.

Multi-hetelucht
De warmte wordt gelijkmatig over de hele ovenruimte verdeeld.

* Voedselsensor en pyrolyse zijn beschikbaar op geselecteerde modellen.

works with Hey Google | alexa | AEG

EXTRA KENMERKEN

Op de volgende pagina's bieden we je een handig overzicht van alle AEG-ovens, met focus op de kenmerken die belangrijk zijn voor dagelijks gebruik:

Assisted Cooking
Met behulp van de nieuwe displays CookSmart Touch+ en CookSmart Touch hoef je de oven alleen maar te vertellen wat je wil bereiden en wat het resultaat moet zijn. De oven zorgt voor het instellen en begeleidt je stap voor stap door het kookproces.

Recepten
De AEG-app biedt verschillende recepten om je oven volledig te benutten en laat je de oveninstellingen door middel van AI TasteAssist optimaliseren voor recepten van websites op basis van de mogelijkheden van het type oven.

100% stoom en combinaties met hetelucht
In de SteamPro ovens kun je gerechten bereiden met 100% stoom en stoom gecombineerd met hetelucht waarbij Steamify® zorgt voor gelijkmatige stoomverdeling. De SteamCrisp en SteamBake modellen bieden je beperkte stoomondersteuning tijdens het bakproces.

Steamify®-functie
Gerechten bereiden met stoom wordt nog gemakkelijker. Voer de temperatuur in die je normaal gesproken gebruikt en laat de Steamify®-functie automatisch de stoominstellingen voor je aanpassen.

Regenereren - opwarmen
Het opwarmen van voedsel met stoom voorkomt dat het oppervlak uitdroogt.
De warmte wordt behoedzaam en gelijkmatig verdeeld en geeft een gerecht de smaak en het aroma alsof het net is bereid.

Ovenreiniging
De SteamPro ovens kun je reinigen met behulp van stoom. De meest comfortabele zelfreiningsfunctie vind je bij de Pyrolyse ovens.

Uitneembare stoomlade en vochtsensor
Je hebt geen wateraansluiting nodig bij de AEG ovens met stoom- en sous-vide functie. Bij deze ovens kan het ruime waterreservoir eruit genomen en onder de kraan gevuld worden. Daarnaast wordt het stoomniveau ook precies gestuurd via een vochtsensor.

Energie-efficiëntieklasse
Aanduiding van het energieverbruik in schaalwaarden.

SoftMotion™
Zacht, zelfsluitende deur zonder risico op dichtslaan.

Voedselsensor
De oven schakelt vanzelf uit als de ingestelde kerntemperatuur is bereikt.

100% Stoom en stoomcombinaties
100% Stoom en combinaties van stoom met hetelucht: gerechten blijven lekker mals en vitaminen en mineralen blijven beter behouden.

CombiQuick®
Een combinatie van hetelucht, microgolfoven en grill. Met onderwarmte.

CombiAir
Een combinatie van hetelucht, microgolf en grill. Met draaiplateau.

Microgolfoven-functie
Verwarmen en koken met behulp van microgolfovengolven.

Grill
Grillen en gratineren van gerechten.

Daarnaast bieden alle AEG-ovens je bovendien:

- MaxiKlasse™
- SurroundCook®: gelijkmatige warmteverdeling
- IsoFront®: koele ovendeur
- Automatische uitschakeling
- Kinderbeveiliging (op elektronisch gestuurde modellen)
- Timer
- PerfectFit: naadloos inbouwen

Gedetailleerde informatie over alle AEG toestellen, met uitgebreid fotomateriaal, video's en handleidingen, vind je op aeg.be

MATTBLACKLINE

OVENS 60 CM

PREMIER

Nr. 1.01

STEAMPRO

BS9900T

PREMIER

Nr. 1.01

PYROLYSE

BP9200T

	BS9900T	BP9200T
Serie	9000 ProAssist	9000 ProAssist
Multifunctionele heteluchtoven	✔	✔
100% stoom + combinaties hetelucht	✔ + Steamify®	-
Beperkte stoomondersteuning	-	-
Aantal functies	27, met sous-vide	19
Automatische programma's	168	111
Display en bediening	**CookSmart Touch+ 7.8"**	**CookSmart Touch+ 7.8"**
Ovenreiniging	stoom	Pyroluxe® Plus, 3 cycli
Uitneembare stoomlade en vochtsensor	✔	-
Kinderveilige deur	✔	✔
Inb.: rooster / bakplaat / braadplaat	1 / 1 / 1 / Easy2Clean patisserie	1 / Easy2Clean / 1
Speciale toebehoren inbegrepen	telescopische geleider TR1LFSTV, stoomset	telescopische geleider TR1LF
Kleur	matzwart glas	matzwart glas
Inbouwafmetingen (hxbxd)	590 x 560 x 550 mm	590 x 560 x 550 mm
Aansluitwaarde	3500 W	3500 W
Netto ovenvolume	70 liter	71 liter
	€ 2499,99	**€ 1.799,99,-**
		Voorbereid op PizzaExpert update

OVENS 45 CM

PREMIER

Nr. 1.03

STEAMPRO

CS9900T

PREMIER

Nr. 1.03

COMBIQUICK®

CM9600T

	CS9900T
Serie	9000 ProAssist
Multifunctionele heteluchtoven	✔
100% stoom + combinaties hetelucht	✔ + Steamify®
Beperkte stoomondersteuning	-
Aantal functies	27, met sous-vide
Automatische programma's	172
Display en bediening	**CookSmart Touch+ 7.8"**
Ovenreiniging	stoom
Uitneembare stoomlade en vochtsensor	✔
Kinderveilige deur	✔
Inb.: rooster / bakplaat / braadplaat	1 / 1 / Easy2Clean patisserie
Speciale toebehoren inbegrepen	stoomset
Kleur	matzwart glas
Inbouwafmetingen (hxbxd)	450 x 560 x 550 mm
Aansluitwaarde	3000 W
Netto ovenvolume	45 liter
	€ 2399,99

	CM9600T
Serie	9000 ProAssist
Multifunctionele heteluchtoven	✔
Combinaties met microgolven	hetelucht + grill
Vermogen microgolven	1000 W
Aantal functies	24
Automatische programma's	87
Display en bediening	**CookSmart Touch+ 7.8"**
Quick start microgolffunctie	✔
Glazen draaiplateau	-
Kinderveilige deur	✔
Inb.: rooster / bakplaat / braadplaat	1 / 1 / 1
Kleur	matzwart glas
Inbouwafmetingen (hxbxd)	450 x 560 x 550 mm
Aansluitwaarde	3000 W
Netto ovenvolume	44 liter
	€ 1949,99

Prijzen inclusief BTW en recupel.

Zie pagina 19 voor meer informatie over deze ovens.

MATTBLACKLINE

OVENS 60 CM

	PREMIER	PREMIER	PREMIER
	Nr. 1.01	Nr. 1.02	Nr. 1.01
	STEAMPRO	STEAMCRISP® PYROLYSE	PYROLYSE
	BS7900T	**BS7700T**	**BP7200T**
Serie	8000 MealAssist	7000 MealAssist	7000 MealAssist
Multifunctionele heteluchtoven	✔	✔	✔
100% stoom + combinaties hetelucht	✔ + Steamify®	-	-
Beperkte stoomondersteuning	-	25%, bakken en braden	-
Aantal functies	27, met sous-vide	23	19
Automatische programma's	135	75	91
Display en bediening	**CookSmart Touch 4.3"**	**CookSmart Touch 4.3"**	**CookSmart Touch 4.3"**
Ovenreiniging	stoom	pyrolyse	pyrolyse
Uitneembare stoomlade en vochtsensor	✔	-	-
Kinderveilige deur	✔	✔	✔
Inb.: rooster / bakplaat / braadplaat	1 / 1 / 1	1 / 1 / 1	1 / 1 / 1
Speciale toebehoren inbegrepen	telescopische geleider TR1LFSTV, stoomset	telescopische geleider TR1LFV	telescopische geleider TR1LF
Kleur	matzwart glas	matzwart glas	matzwart glas
Inbouwafmetingen (hxbxd)	590 x 560 x 550 mm	600 x 560 x 550 mm	590 x 560 x 550 mm
Aansluitwaarde	3500 W	3380 W	3500 W
Netto ovenvolume	70 liter	72 liter	71 liter
	€ 2399,99	**€ 1.749,99,-**	**€ 1.649,99,-**
		Voorbereid op PizzaExpert update	Voorbereid op PizzaExpert update

OVENS 45 CM

	PREMIER	PREMIER
	Nr. 1.03	Nr. 1.03
	STEAMPRO	STEAMBAKE PYROLYSE
	CS7900T	**CP7400T**
Serie	8000 MealAssist	7000 MealAssist
Multifunctionele heteluchtoven	✔	✔
100% stoom + combinaties hetelucht	✔ + Steamify®	-
Beperkte stoomondersteuning	-	bakken
Aantal functies	27	20
Automatische programma's	138	91
Display en bediening	**CookSmart Touch 4.3"**	**CookSmart Touch 4.3"**
Ovenreiniging	stoom	pyrolyse
Uitneembare stoomlade en vochtsensor	✔	-
Kinderveilige deur	✔	✔
Inb.: rooster / bakplaat / braadplaat	1 / 1 / Easy2Clean patisserie	1 / 1 / 1
Speciale toebehoren inbegrepen	stoomset	-
Kleur	matzwart glas	matzwart glas
Inbouwafmetingen (hxbxd)	450 x 560 x 550 mm	450 x 560 x 550 mm
Aansluitwaarde	3000 W	3000 W
Netto ovenvolume	45 liter	45 liter
	€ 2249,99	**€ 1549,99**

Zie pagina 19 voor meer informatie over deze ovens.

Prijzen inclusief BTW en recupel.

MATTBLACKLINE

OVEN EN MICROGOLFOVEN 45 CM

PREMIER

Nr. 1.03

COMBIQUICK®

CM7600T

PREMIER

Nr. 1.03

MICROGOLFOVEN MET GRILL

CM7300T

	CM7600T	CM7300T
Serie	8000 MealAssist	7000 MealAssist
Multifunctionele heteluchtoven	✔	-
Combinaties met microgolven	hetelucht + grill	grill
Vermogen microgolven	1000 W	1000 W
Aantal functies	24	7
Automatische programma's	73	18
Display en bediening	**CookSmart Touch 4.3"**	**CookSmart Touch 4.3"**
Quick start microgolffunctie	✔	✔
Glazen draaiplateau	-	357 mm
Kinderveilige deur	✔	✔
Inb.: rooster / bakplaat / braadplaat	1 / 1 / 1	1 / - / -
Kleur	matzwart glas	matzwart glas
Inbouwafmetingen (hxbxd)	450 x 560 x 550 mm	450 x 560 x 550 mm
Aansluitwaarde	3000 W	2100 W
Netto ovenvolume	44 liter	44 liter
	€ 1799,99	**€ 1479,99**

OVENS 60 CM

Nr. 1.02

STEAMCRISP+® PYROLYSE

NBH6X53PE

Nr. 1.01

PYROLYSE

NBS6P52PE

Nr. 1.02

MULTI-HETELUCHT

NBU5A40PE

	NBH6X53PE	NBS6P52PE	NBU5A40PE
Serie	6000 SenseCook®	6000 SenseCook®	5000 SurroundCook®
Multifunctionele heteluchtoven	✔	✔	✔
100% stoom + combinaties hetelucht	-	-	-
Beperkte stoomondersteuning	25%, bakken en braden	-	-
Aantal functies	21, incl. AirFry+	11, incl. AirFry	11, incl. AirFry
Automatische programma's	10	10	10
Display en bediening	**EXPlore+ Touch**	**EXPlore+ Touch**	**EXPlore+ Touch**
Ovenreiniging	Pyroluxe® Plus, 3 cycli	Pyroluxe® Plus, 3 cycli	AquaCleaning
Uitneembare stoomlade en vochtsensor	-	-	-
Kinderveilige deur	✔	✔	✔
Inb.: rooster / bakplaat / braadplaat	1 / 1 / 1	1 / 1 / 1	1 / 1 / 1
Speciale toebehoren inbegrepen	-	-	-
Kleur	matzwart glas	matzwart glas	matzwart glas
Inbouwafmetingen (hxbxd)	590 x 560 x 550 mm	590 x 560 x 550 mm	590 x 560 x 550 mm
Aansluitwaarde	3390 W	3500 W	3490 W
Netto ovenvolume	72 liter	71 liter	72 liter
	€ 1399,99	**€ 1299,99**	**€ 1149,99**

Prijzen inclusief BTW en recupel.

Zie pagina 19 voor meer informatie over deze ovens.

MATTBLACKLINE

OVEN EN MICROGOLFOVEN 45 - 38 CM

Nr. 1.03

COMBI-AIR COMBI MICROGOLF

NKO5N40PE

Nr. 1.03

COMBIQUICK®

NKK6N40PE

Nr. 1.16

MICROGOLFOVEN MET GRILL

MG2600T

Serie	5000	6000 SenseCook®	6000
Multifunctionele heteluchtoven	-	V	-
Combinaties met microgolven	hetelucht + grill	hetelucht + grill	grill
Vermogen microgolven	1000 W	1000 W	900 W - 5 niveaus
Aantal functies	11	15, incl. AirFry	3
Automatische programma's	10	10	ontdooien
Display en bediening	**EXPlore+ Touch**	**EXPlore+ Touch**	**TouchControl**
Quick start microgolffunctie	-	-	✔
Glazen draaiplateau	356 mm	-	325 mm
Kinderveilige deur	✔	✔	✔
Inb.: rooster / bakplaat / braadplaat	2 / - / -	1 / 1 / -	- / - / -, SteamSet
Kleur	matzwart glas	matzwart glas	matzwart
Inbouwafmetingen (hxbxd)	450 x 560 x 550 mm	450 x 560 x 550 mm	380 x 562 x 500 mm
Aansluitwaarde	2650 W	3000 W	2200 W
Netto ovenvolume	41 liter	44 liter	25 liter
	€ 1299,99	**€ 1299,99**	**€ 979,99**

WIJNKOELER 45 CM

PREMIER

Nr. 1.11

WIJNKLIMAATKAST

CW6000T

Serie	8000 MealAssist
Display en bediening	**elektronisch / TouchControl**
Capaciteit	15 flessen
Energieverbruik per jaar	100 kWh
Geluidsniveau	39 dB(A)
Temperatuurzones	1
Legplateaus	hout met telescopische geleiders
Temperatuurrange	5-20°C
UV-werend glas	✔
Deuropening	klepdeur
Kleur	matzwart glas
Inbouwafmetingen (hxbxd)	450 x 560 x 550 mm
Aansluitwaarde	90 W
	€ 2679,99

PERFECT SHELVING

De AEG wijnklimaatkasten zijn voorzien van Perfect Shelving: hoogwaardige uitschuifbare legplateaus met telescopische geleiders, uitgevoerd met brede houten latten. In tegenstelling tot de meeste wijnkasten, is Perfect Shelving ontworpen met de ideale afstand tussen de rekken onderling om plaats te bieden aan alle soorten flessen van 750 ml - zelfs aan je favoriete champagne - zonder de etiketten te beschadigen.

Zie pagina 19 voor meer informatie over deze ovens.

MATTBLACKLINE

KOFFIEMACHINES 45 CM

PREMIER

Nr. 1.10

KOFFIEMACHINE

CK9100T

45 CM

PREMIER

Nr. 1.10

KOFFIEMACHINE

CK7100T

45 CM

Serie	9000 ProAssist	8000 MealAssist
Display en bediening	**CookSmart Touch+ 7.8"**	**CookSmart Touch 4.3"**
Automatische functies	✔	✔
MultiCup-instelling	✔	✔
Functie 2 koppen in één keer	✔	✔
Capaciteit koffiemaalwerk	350 gram	350 gram
Geschikt voor bonen en gemalen koffie	✔	✔
AutoStart-functie	✔	✔
Capaciteit waterreservoir / pompdruk	2,5 liter / 15 bar	2,5 liter / 15 bar
Verlichting	'Back Light'	'Back Light'
In hoogte verstelbare koffie-uitloop	✔	✔
Cappuccinatore inbegrepen	✔	✔
Kleur	matzwart glas	matzwart glas
Inbouwafmetingen (hxbxd)	450 x 560 x 550 mm	450 x 560 x 550 mm
Aansluitwaarde	1350 W	1350 W
	€ 3599,99	**€ 3399,99**

LADES 14 CM

PREMIER

Nr. 1.12

WARMHOUDLADE

CD1100T

14 CM

Nr. 1.12

OPBERGLADE

OS7K10T

14 CM

Serie	8000 MealAssist
Anti-slip bekleding	✔
Gemakkelijke Push Pull opening	✔
Warme lucht-circulatiesysteem	✔
Instelbare temperatuur (per 5°C)	30-85°C
Binnenmaten lade (hxbxd)	100 x 470 x 500 mm
Servies verwarmen / gerecht warmhouden	✔ / ✔
Ontdooien / deeg rijzen	✔ / ✔
Op lage temperatuur koken	✔
Sabbath functie	✔
Max. capaciteit (afhankelijk van grootte)	6 borden
Combineerbaar met	60 en 45 cm compact range ovens
Kleur	matzwart glas
Inbouwafmetingen (hxbxd)	141 x 560 x 550 mm
Aansluitwaarde	515 W
	€ 979,99

Serie	-
Anti-slip bekleding	✔
Gemakkelijke Push Pull opening	✔
Warme lucht-circulatiesysteem	-
Instelbare temperatuur (per 5°C)	-
Binnenmaten lade (hxbxd)	100 x 470 x 500 mm
Servies verwarmen / gerecht warmhouden	- / -
Ontdooien / deeg rijzen	- / -
Op lage temperatuur koken	-
Sabbath functie	-
Max. capaciteit (afhankelijk van grootte)	-
Combineerbaar met	60 en 45 cm compact range ovens
Kleur	matzwart glas
Inbouwafmetingen (hxbxd)	141 x 560 x 550 mm
Aansluitwaarde	-
	€ 749,99

Prijzen inclusief BTW en recupel.

Zie pagina 19 voor meer informatie over deze ovens.

PROBLACKLINE

OVENS 60 CM

PREMIER

Nr. 1.01

STEAMPRO

BS9900B

PREMIER

Nr. 1.01

PYROLYSE

BP9200B

	BS9900B	BP9200B
Serie	9000 ProAssist	9000 ProAssist
Multifunctionele heteluchtoven	✔	✔
100% stoom + combinaties hetelucht	✔ + Steamify®	-
Beperkte stoomondersteuning	-	-
Aantal functies	27, met sous-vide	19
Automatische programma's	168	111
Display en bediening	**CookSmart Touch+ 7.8"**	**CookSmart Touch+ 7.8"**
Ovenreiniging	stoom	pyrolyse
Uitneembare stoomlade en vochtsensor	✔	-
Kinderveilige deur	✔	✔
Inb.: rooster / bakplaat / braadplaat	1 / 1 / 1 / Easy2Clean patisserie	1 / Easy2Clean / 1
Speciale toebehoren inbegrepen	telescopische geleider TR1LFSTV, stoomset	telescopische geleider TR1LFV
Kleur	zwart glas	zwart glas
Inbouwafmetingen (hxbxd)	590 x 560 x 550 mm	590 x 560 x 550 mm
Aansluitwaarde	3500 W	3500 W
Netto ovenvolume	70 liter	71 liter
	€ 2349,99	**€ 1.649,99,-**
		Voorbereid op PizzaExpert update

OVENS 45 CM

PREMIER

Nr. 1.03

STEAMPRO

CS9900B

PREMIER

Nr. 1.03

COMBIQUICK®

CM9600B

	CS9900B
Serie	9000 ProAssist
Multifunctionele heteluchtoven	✔
100% stoom + combinaties hetelucht	✔ + Steamify®
Beperkte stoomondersteuning	-
Aantal functies	27, met sous-vide
Automatische programma's	172
Display en bediening	**CookSmart Touch+ 7.8"**
Ovenreiniging	stoom
Uitneembare stoomlade en vochtsensor	✔
Kinderveilige deur	✔
Inb.: rooster / bakplaat / braadplaat	1 / 1 / Easy2Clean patisserie
Speciale toebehoren inbegrepen	stoomset
Kleur	zwart glas
Inbouwafmetingen (hxbxd)	450 x 560 x 550 mm
Aansluitwaarde	3000 W
Netto ovenvolume	45 liter
	€ 2249,99

	CM9600B
Serie	9000 ProAssist
Multifunctionele heteluchtoven	✔
Combinaties met microgolven	hetelucht + grill
Vermogen microgolven	1000 W
Aantal functies	24
Automatische programma's	87
Display en bediening	**CookSmart Touch+ 7.8"**
Quick start microgolffunctie	✔
Glazen draaiplateau	-
Kinderveilige deur	✔
Inb.: rooster / bakplaat / braadplaat	1 / 1 / 1
Kleur	zwart glas
Inbouwafmetingen (hxbxd)	450 x 560 x 550 mm
Aansluitwaarde	3000 W
Netto ovenvolume	44 liter
	€ 1799,99

Prijzen inclusief BTW en recupel.

Zie pagina 19 voor meer informatie over deze ovens.

PROBLACKLINE

OVENS 60 CM

	PREMIER	PREMIER	PREMIER
	Nr. 1.01	Nr. 1.02	Nr. 1.01
	STEAMPRO	STEAMCRISP® PYROLYSE	PYROLYSE
	BS7900B	**BS7700B**	**BP7200B**
Serie	8000 MealAssist	7000 MealAssist	7000 MealAssist
Multifunctionele heteluchtoven	✔	✔	✔
100% stoom + combinaties hetelucht	✔ + Steamify®	-	-
Beperkte stoomondersteuning	-	25%, bakken en braden	-
Aantal functies	27, met sous-vide	23	19
Automatische programma's	135	75	91
Display en bediening	**CookSmart Touch 4.3"**	**CookSmart Touch 4.3"**	**CookSmart Touch 4.3"**
Ovenreiniging	stoom	pyrolyse	pyrolyse
Uitneembare stoomlade en vochtsensor	✔	-	-
Kinderveilige deur	✔	✔	✔
Inb.: rooster / bakplaat / braadplaat	1 / 1 / 1	1 / 1 / 1	1 / 1 / 1
Speciale toebehoren inbegrepen	telescopische geleider TR1LFSTV, stoomset	telescopische geleider TR1LFV	telescopische geleider TR1LFV
Kleur	zwart glas	zwart glas	zwart glas
Inbouwafmetingen (hxbxd)	590 x 560 x 550 mm	600 x 560 x 550 mm	590 x 560 x 550 mm
Aansluitwaarde	3500 W	3380 W	3500 W
Netto ovenvolume	70 liter	72 liter	71 liter
	€ 2249,99	**€ 1.599,99,-**	**€ 1.499,99,-**
		Voorbereid op PizzaExpert update	Voorbereid op PizzaExpert update

OVENS 45 CM

	PREMIER	PREMIER
	Nr. 1.03	Nr. 1.03
	STEAMPRO	STEAMBAKE PYROLYSE
	CS7900B	**CP7400B**
Serie	8000 MealAssist	7000 MealAssist
Multifunctionele heteluchtoven	✔	✔
100% stoom + combinaties hetelucht	✔ + Steamify®	-
Beperkte stoomondersteuning	-	bakken
Aantal functies	27, met sous-vide	20
Automatische programma's	138	91
Display en bediening	**CookSmart Touch 4.3"**	**CookSmart Touch 4.3"**
Ovenreiniging	stoom	pyrolyse
Uitneembare stoomlade en vochtsensor	✔	-
Kinderveilige deur	✔	✔
Inb.: rooster / bakplaat / braadplaat	1 / 1 / Easy2Clean patisserie	1 / 1 / 1
Speciale toebehoren inbegrepen	stoomset	-
Kleur	zwart glas	zwart glas
Inbouwafmetingen (hxbxd)	450 x 560 x 550 mm	450 x 560 x 550 mm
Aansluitwaarde	3000 W	3000 W
Netto ovenvolume	45 liter	45 liter
	€ 2099,99	**€ 1379,99**

Zie pagina 19 voor meer informatie over deze ovens.

Prijzen inclusief BTW en recupel.

PROBLACKLINE

OVEN EN MICROGOLFOVEN 45 CM

	PREMIER		PREMIER
	Nr. 1.03	Nr. 1.03	Nr. 1.03
	COMBIQUICK®	COMBI-AIR COMBI MICROGOLF	MICROGOLFOVEN MET GRILL
	CM7600B	**NKO7N721B**	**CM7310B**
Serie	8000 MealAssist	7000 MealAssist	7000 MealAssist
Multifunctionele heteluchtoven	✔	-	-
Combinaties met microgolven	hetelucht + grill	hetelucht + grill	grill
Vermogen microgolven	1000 W	1000 W - 10 niveaus	1000 W
Aantal functies	24	16	7
Automatische programma's	73	53 "Assist" programma's (gewicht)	18
Display en bediening	**CookSmart Touch 4.3"**	**CookSmart Touch 4.3"**	**CookSmart Touch 4.3"**
Quick start microgolffunctie	✔	✔	✔
Glazen draaiplateau	-	360 mm	357 mm
Kinderveilige deur	✔	✔	✔
Inb.: rooster / bakplaat / braadplaat	1 / 1 / 1	2 / - / -	1 / - / -
Kleur	zwart glas	zwart glas	zwart glas
Inbouwafmetingen (hxbxd)	450 x 560 x 550 mm	450 x 560 x 550 mm	450 x 560 x 550 mm
Aansluitwaarde	3000 W	2650 W	2100 W
Netto ovenvolume	44 liter	43 liter	44 liter
	€ 1649,99	**€ 1549,99**	**€ 1329,99**

OVENS 60 CM

	Nr. 1.01	Nr. 1.02	Nr. 1.01
	STEAMBAKE PYROLYSE	SWINGDOOR* PYROLYSE	MULTI-HETELUCHT
	NBA5P521AB	**NBU5P401LB**	**NBS6C521AB**
Serie	5000 SurroundCook®	5000 SurroundCook®	6000 SenseCook®
Multifunctionele heteluchtoven	✔	✔	✔
100% stoom + combinaties hetelucht	-	-	-
Beperkte stoomondersteuning	bakken	-	-
Aantal functies	9	9	9
Automatische programma's	45	45	45
Display en bediening	**EXPlore**	**EXPlore**	**EXPlore**
Ovenreiniging	Pyroluxe® Plus, 3 cycli	Pyroluxe® Plus, 3 cycli	Catalytic Cleaning
Uitneembare stoomlade en vochtsensor	-	-	-
Kinderveilige deur	✔	✔	✔
Inb.: rooster / bakplaat / braadplaat	1 / 1 / 1	1 / 1 / 1	1 / 1 / 1
Speciale toebehoren inbegrepen	-	-	-
Kleur	zwart glas	zwart glas	zwart glas
Inbouwafmetingen (hxbxd)	590 x 560 x 550 mm	600 x 560 x 550 mm	590 x 560 x 550 mm
Aansluitwaarde	3500 W	2990 W	3500 W
Netto ovenvolume	71 liter	72 liter	71 liter
	€ 1179,99	**€ 1079,99**	**€ 1049,99**

*deurdraairichting: links

Prijzen inclusief BTW en recupel.

Zie pagina 19 voor meer informatie over deze ovens.

PROBLACKLINE

OVEN 45 CM

PREMIER

Nr. 1.03

STEAMBAKE PYROLYSE

NKA5P401B

Serie	5000 SurroundCook®
Multifunctionele heteluchtoven	✔
100% stoom + combinaties hetelucht	-
Beperkte stoomondersteuning	bakken
Aantal functies	9
Automatische programma's	45
Display en bediening	**EXPlore**
Ovenreiniging	Pyroluxe® Plus, 3 cycli
Uitneembare stoomlade en vochtsensor	-
Kinderveilige deur	✔
Inb.: rooster / bakplaat / braadplaat	1 / 1 / -
Speciale toebehoren inbegrepen	-
Kleur	zwart glas
Inbouwafmetingen (hxbxd)	450 x 560 x 550 mm
Aansluitwaarde	3000 W
Netto ovenvolume	45 liter
	€ 1199,99

OVEN EN MICROGOLFOVEN 45 CM

Nr. 1.03

COMBIQUICK®

NKK6N501B

Nr. 1.03

MICROGOLFOVEN MET GRILL

NKM5N401B

Serie	6000 SenseCook®	5000 SurroundCook®
Multifunctionele heteluchtoven	✔	-
Combinaties met microgolven	hetelucht + grill	grill
Vermogen microgolven	1000 W	1000 W
Aantal functies	9	9
Automatische programma's	46	12
Display en bediening	**EXPlore**	**EXPlore**
Quick start microgolffunctie	-	✔
Glazen draaiplateau	-	357 mm
Kinderveilige deur	✔	✔
Inb.: rooster / bakplaat / braadplaat	1 / 1/ -, glasplaat	1 / - / -
Kleur	zwart glas	zwart glas
Inbouwafmetingen (hxbxd)	450 x 560 x 550 mm	450 x 560 x 550 mm
Aansluitwaarde	3000 W	2100 W
Netto ovenvolume	44 liter	44 liter
	€ 1199,99	**€ 1079,99**

Zie pagina 19 voor meer informatie over deze ovens.

Prijzen inclusief BTW en recupel.

PROBLACKLINE

WIJNKOELER 60 CM

Nr. 1.09

WIJNKLIMAATKAST

AWCD280B6B

F | 60 CM | LED

Serie	7000 Perfect Shelving
Display en bediening	**elektronisch / TouchControl**
Capaciteit	26 flessen
Energieverbruik per jaar	103 kWh
Geluidsniveau	38 dB
Temperatuurzones	2
Legplateaus	3, berkenhout
Temperatuurrange	5°-18°C
UV-werend glas	✔
Deuropening	rechtsdraaiend en omkeerbaar
Kleur	zwart glas
Inbouwafmetingen (hxbxd)	590 x 560 x 567 mm
Aansluitwaarde	120 W
	€ 2749,99

WIJNKOELER 45 CM

PREMIER

Nr. 1.11

WIJNKLIMAATKAST

CW6000B

F | 45 CM | LED

Serie	8000 Perfect Shelving
Display en bediening	**elektronisch / TouchControl**
Capaciteit	15 flessen
Energieverbruik per jaar	100 kWh
Geluidsniveau	39 dB(A)
Temperatuurzones	1
Legplateaus	hout met telescopische geleiders
Temperatuurrange	5-20°C
UV-werend glas	✔
Deuropening	klepdeur
Kleur	zwart glas
Inbouwafmetingen (hxbxd)	450 x 560 x 550 mm
Aansluitwaarde	90 W
	€ 2599,99

PERFECT SHELVING
De AEG wijnklimaatkasten zijn voorzien van Perfect Shelving: hoogwaardige uitschuifbare legplateaus met telescopische geleiders, uitgevoerd met brede houten latten. In tegenstelling tot de meeste wijnkasten, is Perfect Shelving ontworpen met de ideale afstand tussen de rekken onderling om plaats te bieden aan alle soorten flessen van 750 ml - zelfs aan je favoriete champagne - zonder de etiketten te beschadigen.

Prijzen inclusief BTW en recupel.

Zie pagina 19 voor meer informatie over deze ovens.

PROBLACKLINE

KOFFIEMACHINES 45 CM

PREMIER

Nr. 1.10

KOFFIEMACHINE

CK9100B

45 CM

PREMIER

Nr. 1.10

KOFFIEMACHINE

CK7100B

45 CM

Serie	9000 ProAssist	8000 MealAssist
Display en bediening	**CookSmart Touch+ 7.8"**	**CookSmart Touch 4.3"**
Automatische functies	✔	✔
MultiCup-instelling	✔	✔
Functie 2 koppen in één keer	✔	✔
Capaciteit koffiemaalwerk	350 gram	350 gram
Geschikt voor bonen en gemalen koffie	✔	✔
AutoStart-functie	✔	✔
Capaciteit waterreservoir / pompdruk	2,5 liter / 15 bar	2,5 liter / 15 bar
Verlichting	'Back Light'	'Back Light'
In hoogte verstelbare koffie-uitloop	✔	✔
Cappuccinatore inbegrepen	✔	✔
Kleur	zwart glas	zwart glas
Inbouwafmetingen (hxbxd)	450 x 560 x 550 mm	450 x 560 x 550 mm
Aansluitwaarde	1350 W	1350 W
	€ 3469,99	**€ 3249,99**

LADES 14 CM

PREMIER

Nr. 1.12

WARMHOUDLADE

CD1100B

14 CM

Nr. 1.12

OPBERGLADE

OS7K10B

14 CM

Serie	8000 MealAssist		**Serie**	-
Anti-slip bekleding	✔		**Anti-slip bekleding**	✔
Gemakkelijke Push Pull opening	✔		**Gemakkelijke Push Pull opening**	✔
Warme lucht-circulatiesysteem	✔		**Warme lucht-circulatiesysteem**	-
Instelbare temperatuur (per 5°C)	30-85°C		**Instelbare temperatuur (per 5°C)**	-
Binnenmaten lade (hxbxd)	100 x 470 x 500 mm		**Binnenmaten lade (hxbxd)**	100 x 470 x 500 mm
Servies verwarmen / gerecht warmhouden	✔ / ✔		**Servies verwarmen / gerecht warmhouden**	- / -
Ontdooien / deeg rijzen	✔ / ✔		**Ontdooien / deeg rijzen**	- / -
Op lage temperatuur koken	✔		**Op lage temperatuur koken**	-
Sabbath functie	✔		**Sabbath functie**	-
Max. capaciteit (afhankelijk van grootte)	6 borden		**Max. capaciteit (afhankelijk van grootte)**	-
Combineerbaar met	60 en 45 cm compact range ovens		**Combineerbaar met**	60 en 45 cm compact range ovens
Kleur	zwart glas		**Kleur**	zwart glas
Inbouwafmetingen (hxbxd)	141 x 560 x 550 mm		**Inbouwafmetingen (hxbxd)**	141 x 560 x 550 mm
Aansluitwaarde	515 W		**Aansluitwaarde**	-
	€ 929,99			**€ 729,99**

Zie pagina 19 voor meer informatie over deze ovens.

Prijzen inclusief BTW en recupel.

BLACKLINE

OVENS 60 CM

Nr. 1.02

PYROLYSE

NBU5P40SK

A‡‡

Nr. 1.02

MULTI-HETELUCHT

NBU5A40SK

A+

Serie	5000 SurroundCook®	5000 SurroundCook®
Multifunctionele heteluchtoven	✔	✔
100% stoom + combinaties hetelucht	-	-
Beperkte stoomondersteuning	-	-
Aantal functies	9	9
Automatische programma's	45	45
Display en bediening	**EXPlore**	**EXPlore**
Ovenreiniging	Pyroluxe® Plus, 3 cycli	AquaCleaning
Uitneembare stoomlade en vochtsensor	-	-
Kinderveilige deur	✔	✔
Inb.: rooster / bakplaat / braadplaat	1 / 1 / -	1 / 1 / -
Speciale toebehoren inbegrepen	-	-
Kleur	zwart glas	zwart glas
Inbouwafmetingen (hxbxd)	600 x 560 x 550 mm	600 x 560 x 550 mm
Aansluitwaarde	3490 W	3490 W
Netto ovenvolume	72 liter	72 liter
	€ 949,99	**€ 879,99**

COMBI MICROGOLFOVEN 45 CM

Nr. 1.03

COMBI-AIR COMBI MICROGOLF

NKO5N40K

45 CM

Serie	5000
Multifunctionele heteluchtoven	-
Combinaties met microgolven	hetelucht + grill
Vermogen microgolven	1000 W - 10 niveaus
Aantal verwarmingsfuncties	9
Automatische programma's	45 "Assist" programma's (gewicht)
Display en bediening	**EXPlore**
Quick start microgolffunctie	✔
Glazen draaiplateau	360 mm
Kinderveilige deur	✔
Inb.: rooster / bakplaat / braadplaat	2 / - / -
Kleur	zwart glas
Inbouwafmetingen (hxbxd)	450 x 560 x 550 mm
Aansluitwaarde	2650 W
Netto ovenvolume	43 liter
	€ 1079,99

Prijzen inclusief BTW en recupel.

Zie pagina 19 voor meer informatie over deze ovens.

OVENS 60 CM

	Nr. 1.02	Nr. 1.02
	PYROLYSE	MULTI-HETELUCHT
	NBU5P40PM	NBU5A40PM
	A‡	A‡
Serie	5000 SurroundCook®	5000 SurroundCook®
Multifunctionele heteluchtoven	✔	✔
100% stoom + combinaties hetelucht	-	-
Beperkte stoomondersteuning	-	-
Aantal functies	11, incl. AirFry	11, incl. AirFry
Automatische programma's	10	10
Display en bediening	**EXPlore+ Touch**	**EXPlore+ Touch**
Ovenreiniging	Pyroluxe® Plus, 3 cycli	AquaCleaning
Uitneembare stoomlade en vochtsensor	-	-
Kinderveilige deur	✔	✔
Inb.: rooster / bakplaat / braadplaat	1 / 1 / -	1 / 1 / -
Speciale toebehoren inbegrepen	-	-
Kleur	inox	inox
Inbouwafmetingen (hxbxd)	590 x 560 x 550 mm	590 x 560 x 550 mm
Aansluitwaarde	3490 W	3490 W
Netto ovenvolume	72 liter	72 liter
	€ 919,99	**€ 849,99**

OVEN 45 CM

	Nr. 1.03	Nr. 1.03
	COMBIQUICK®	COMBI-AIR COMBI MICROGOLF
	NKK6N40PM	NKO5N40PM
	45 CM	
Serie	6000 SenseCook®	5000
Multifunctionele heteluchtoven	✔	-
Combinaties met microgolven	hetelucht + grill	hetelucht + grill
Vermogen microgolven	1000 W	1000 W
Aantal functies	15, incl. AirFry	11
Automatische programma's	10	10
Display en bediening	**EXPlore+ Touch**	**EXPlore+ Touch**
Quick start microgolffunctie	-	-
Glazen draaiplateau	-	356 mm
Kinderveilige deur	✔	✔
Inb.: rooster / bakplaat / braadplaat	1 / 1 / -	2 / - / -
Kleur	inox	inox
Inbouwafmetingen (hxbxd)	450 x 560 x 550 mm	450 x 560 x 550 mm
Aansluitwaarde	3000 W	2650 W
Netto ovenvolume	44 liter	41 liter
	€ 1179,99	**€ 1099,99**

Zie pagina 19 voor meer informatie over deze ovens.

Prijzen inclusief BTW en recupel.

OVENS

FUNCTIES	9000 SteamPro	9000 Pyrolyse	8000 SteamPro	7000 SteamCrisp® Pyrolyse	7000 SteamBake Pyrolyse	7000 Pyrolyse	
Automatische programma's	•	•	•	•	•	•	
Borden verwarmen	•	•	•	•	•	•	
Bovenwarmte	•	•	•	•	•	•	
Boven- en onderwarmte	•	•	•	•	•	•	
Braden	•	•	•	•	•	•	
Deeg laten rijzen	•	•	•	•	•	•	
Dehydrateren	•	•	•	•	•	•	
Grill	•	•	•	•	•	•	
Multi-hetelucht	•	•	•	•	•	•	
Multi-hetelucht met onder- en bovenwarmte	•	•	•	•	•	•	
Multi-hetelucht met magnetron	-	-	-	-	-	-	
Multi-hetelucht met magnetron en grill	-	-	-	-	-	-	
Inmaken	•	•	•	•	•	•	
Lage temperatuur garen	•	•	•	•	•	•	
Magnetron	-	-	-	-	-	-	
Magnetron met boven- en onderwarmte	-	-	-	-	-	-	
Magnetron met grill	-	-	-	-	-	-	
Onderwarmte	•	•	•	•	•	•	
Ontdooien	•	•	•	•	•	•	
Opfrissen	•	-	•	•	•	-	
Opwarmen	•	•	•	•	•	•	
Pizzafunctie	•	•	•	•	•	•	
Popcorn	-	-	-	-	-	-	
ProSteam: 100% stoom	•	-	•	-	-	-	
ProSteam: stoom hoog	•	-	•	-	-	-	
ProSteam: stoom laag	•	-	•	•	-	-	
ProSteam: stoom medium	•	-	•	-	-	-	
Pyrolyse	-	•	-	•	•	•	
Smelten	-	-	-	-	-	-	
Sous-vide koken	•	-	•	-	-	-	
SteamBake	-	-	-	-	•	-	
Steamify®	•	-	•	-	-	-	
Stoom	•	-	•	-	-	-	
Stoven	•	•	•	•	•	•	
Ventilator voor warmtebesparing	•	•	•	•	•	•	
Warmhouden	•	•	•	•	•	•	

	6000 SenseCook	5000 SteamBake Pyrolyse	5000 Pyrolyse	5000	9000 CombiQuick®	8000 CombiQuick®	6000 CombiQuick®	5000 Combi-Air	7000 Duo magnetron	5000 Duo magnetron
	•	•	•	•	•	•	•	•	•	•
	-	-	-	-	•	•	-	-	-	-
	-	-	-	-	•	•	-	-	•	-
	•	•	•	•	•	•	-	-	-	-
	-	-	-	-	•	•	-	-	-	-
	-	-	-	-	•	•	-	-	-	-
	-	-	-	-	•	•	-	-	-	-
	•	•	•	•	•	•	•	•	•	•
	•	•	•	•	•	•	•	•	-	-
	•	•	•	•	•	•	-	-	-	-
	-	-	-	-	•	•	•	•	-	-
	-	-	-	-	•	•	•	•	-	-
	-	-	-	-	•	•	-	-	-	-
	-	-	-	-	•	•	-	-	-	-
	-	-	-	-	•	•	•	•	•	•
	-	-	-	-	•	•	-	-	-	-
	-	-	-	-	•	•	•	-	•	•
	•	•	•	•	•	•	-	-	-	-
	•	•	•	•	•	•	•	•	•	•
	-	-	-	-	-	-	-	-	-	-
	-	-	-	-	•	•	•	•	•	•
	•	•	•	•	•	•	-	-	-	-
	-	-	-	-	-	-	-	•	-	•
	-	-	-	-	-	-	-	-	-	-
	-	-	-	-	-	-	-	-	-	-
	-	-	-	-	-	-	-	-	-	-
	-	-	-	-	-	-	-	-	-	-
	-	•	•	-	-	-	-	-	-	-
	-	-	-	-	•	•	-	-	•	•
	-	-	-	-	-	-	-	-	-	-
	-	•	-	-	-	-	-	-	-	-
	-	-	-	-	-	-	-	-	-	-
	-	-	-	-	-	-	-	-	-	-
	-	-	-	-	•	•	-	-	-	-
	-	-	-	-	-	-	-	-	-	-
	-	-	-	-	•	•	-	-	-	-

COMBI MICROGOLFOVENS 45 - 38 CM

	Nr. 1.13 COMBI MICROGOLFOVEN **OS5CM34MB**	Nr. 1.14 COMBI MICROGOLFOVEN **NMS5C25TB**
Serie	5000	5000
Multifunctionele heteluchtoven	-	-
Combinaties met microgolven	hetelucht + grill	hetelucht + grill
Vermogen microgolven	1000 W - 10 niveaus	900 W - 8 niveaus
Aantal verwarmingsfuncties	4	5
Automatische programma's	koken / ontdooien	koken / ontdooien
Display en bediening	**led display**	**led display**
Quick start microgolffunctie	✔	✔
Glazen draaiplateau	315 mm	245 mm
Kinderveilige deur	-	-
Inb.: rooster / bakplaat / braadplaat	1 / - / -	1 / 1 / -
Kleur	matzwart (NIET combineerbaar met MattBlackLine)	zwart
Inbouwafmetingen (hxbxd)	450 x 560 x 550 mm	380 x 560 x 550 mm
Aansluitwaarde	2500 W	1950 W
Netto ovenvolume	34 liter	25 liter
	€ 929,99	**€ 799,99**

Prijzen inclusief BTW en recupel.

Zie pagina 19 voor meer informatie over deze ovens.

MICROGOLFOVENS 45 - 36 CM

	Nr. 1.15	Nr. 1.16
	SOLO MICROGOLFOVEN	MICROGOLFOVEN MET GRILL
	NMB6S261UB	**MG2600T**
	45 CM	38 CM
Serie	6000	6000
Multifunctionele heteluchtoven	-	-
Combinaties met microgolven	-	grill
Vermogen microgolven	900 W - 5 niveaus	900 W - 5 niveaus
Aantal verwarmingsfuncties	1	3
Automatische programma's	koken / ontdooien	ontdooien
Display en bediening	**led display**	**TouchControl**
Quick start microgolffunctie	✔	✔
Glazen draaiplateau	325 mm - herpositionering	325 mm
Kinderveilige deur	-	✔
Inb.: rooster / bakplaat / braadplaat	- / - / -	- / - / -, SteamSet
Kleur	zwart	matzwart
Inbouwafmetingen (hxbxd)	450 x 562 x 500 mm	380 x 562 x 500 mm
Aansluitwaarde	900 W	2200 W
Netto ovenvolume	26 liter	25 liter
	€ 929,99	**€ 979,99**

Haal het beste uit je magnetron met de JosephJoseph® Steam Cooking set. Met deze alternatieve kookhulp bereid je heerlijke maaltijden met behulp van stoom.

	Nr. 1.21	Nr. 1.17 en 1.18	Nr. 1.19 en 1.20
	MICROGOLFOVEN MET GRILL	MICROGOLFOVEN MET GRILL	MICROGOLFOVEN MET GRILL
	NMS5G25EB	**OS5MG20EB**	**NMB6G171SB**
	38 CM	38 CM	36 CM
Serie	5000	5000	6000
Multifunctionele heteluchtoven	-	-	-
Combinaties met microgolven	grill	grill	grill
Vermogen microgolven	800 W - 5 niveaus	800 W - 5 niveaus	800 W - 5 niveaus
Aantal verwarmingsfuncties	3	3	3
Automatische programma's	ontdooien	ontdooien	ontdooien
Display en bediening	**TouchControl**	**led display**	**led display**
Quick start microgolffunctie	✔	-	✔
Glazen draaiplateau	315 mm	255 mm	272 mm - herpositionering
Kinderveilige deur	✔	-	-
Inb.: rooster / bakplaat / braadplaat	- / - / -	1 / - / - / -	1 / - / -
Kleur	zwart	zwart	zwart
Inbouwafmetingen (hxbxd)	380 x 560 x 500 mm	380 x 560 x 320 mm	360 x 562 x 300 mm
Aansluitwaarde	1450 W	1000 W	800 W
Netto ovenvolume	25 liter	20 liter	17 liter
	€ 729,99	**€ 599,99**	**€ 979,99**
		Geschikt voor inbouw in een bovenkast	*Geschikt voor inbouw in een bovenkast*

Zie pagina 19 voor meer informatie over deze ovens.

Prijzen inclusief BTW en recupel.

ACCESSOIRES

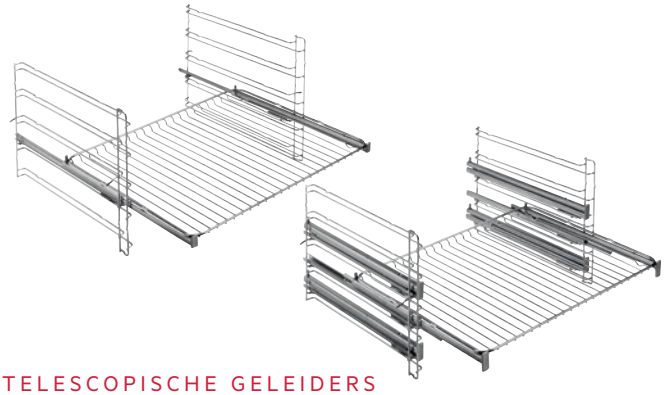

TELESCOPISCHE GELEIDERS

Extra accessoire waardoor bakplaten en roosters volledig kunnen worden uitgeschoven. Ze glijden moeiteloos met een soepele rolbeweging.

TR1LFV 944189352	1 telescopische geleider, volledig uittrekbaar (geschikt voor 60 cm 72 liter ovens zonder microgolven)	**€ 34,99**
TR1LFSTV 944189355	1 telescopische geleider, volledig uittrekbaar (geschikt voor 60 cm volledige stoomovens)	**€ 54,99**
TR3LFV 944189358	3 telescopische geleiders, volledig uittrekbaar (geschikt voor 60 cm, 72 liter ovens)	**€ 94,99**
TR3LFSTV 944189360	3 telescopische geleiders, volledig uittrekbaar (geschikt voor 60 cm volledige stoomovens)	**€ 149,99**

GLASPLAAT

Geschikt voor alle Compact Range ovens en microgolfovens.
46,6x38,5x2,8 cm
Bestelling via de dienst Spareparts.

GBS466 8092224016	**€ 66,20**

MONTAGESET

Zwarte afdekstrip voor plaatsing tussen meubelplaat en oven of tussen twee ovens.

M3OMK1001 902986645	**€19,99**

NEW

PIZZAEXPERT-KIT

Kit bestaande uit een gietijzeren bakplaat die warmte vasthoudt zodat meerdere pizza's achter elkaar kunnen worden gebakken, en een speciaal ontworpen pizzaschep voor het soepel hanteren van pizza's. Voor de beste resultaten te gebruiken met de PizzaExpert-functie. Deze functie komt via een ota-update binnenkort beschikbaar op de 9000- en 7000-serie 60 cm ovens met CookSmart Touch en pyrolyse.

A9OOPE01 902986713	**€ 114,99**

NEW

EASY2CLEAN 3-DELIGE OVENSCHALENSET

Bak brownies en lasagnes, bereid gebraden vlees en meer met de stapelbare Easy2Clean rechthoekige ovenschalen in klein, middel en groot formaat. Veelzijdigheid gecombineerd met het gemak van koken dankzij de Easy2Clean keramische anti-aanbaklaag.

A9OOECTS
902986678
€ 69,99

NEW

EASY2CLEAN BROOD- EN CAKEVORM

Bakken wordt eenvoudig dankzij bakgerei met anti-aanbaklaag. De Easy2Clean brood- en cakevorm met keramische coating is ideaal voor wie graag thuis brood bakt, en voor het maken van verschillende cakes zoals dadelcake en bananenbrood.

A9OOEC02
902986696
€ 19,99

EASY2CLEAN BAKPLAAT

Dankzij de innovatieve keramische coating blijft vet noch vuil kleven. 46,5x38,5x2,5 cm.

A9OOAF11
902980259
€ 59,99

EASY2CLEAN BRAADSLEE

Dankzij de innovatieve keramische coating blijft vet noch vuil kleven. 46,5x38,5x4 cm.

M9OOEC02
902980489
€ 64,99

EASY2CLEAN PATISSERIEPLAAT

Ideaal voor het bakken van brood of voor het drogen van voedingsmiddelen. Dankzij de innovatieve keramische coating blijft vet noch vuil kleven. 46,2x38,5x40

A1OOEC03
902980439
€ 69,99

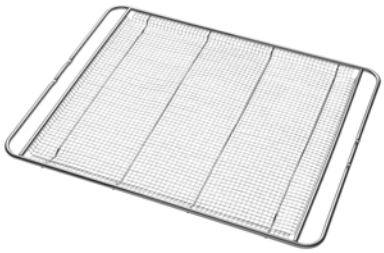

AIRFRY ROOSTER

Knapperige resultaten zonder gebruik van olie.
46,8x38,2 cm

A9OOAFWM
902986644
€ 29,99

Prijzen inclusief BTW en recupel.

STOOMSCHALENSET

7-delige stoomschalenset. Geschikt voor SteamPro-ovens.
1 geperforeerde en 1 niet-geperforeerde Gastro-pan (13 x 32 cm),
1 geperforeerde en 1 niet-geperforeerde Gastro-pan (16 x 17 cm),
1 geperforeerde en 1 niet-geperforeerde Gastro-pan (16 x 26 cm),
1 niet-geperforeerde Gastro-pan (11 x 17 cm) met deksel.

A9OZS10 902979474	**€ 169,99**

STOOMSCHALENSET

2-delige stoomschalenset. Geschikt voor SteamPro-ovens.
1 geponste en 1 niet geponste Gastro-pan (32,5 x 34,4 cm).

A9OBGC23 902979553	**€ 89,99**

Prijzen inclusief BTW en recupel.

ACCESSOIRES

GOURMET VACUÜMMACHINE

Vacuümmachine met voorgeprogrammeerde instellingen voor het eenvoudig vacumeren van zowel droog als vochtig voedsel. Inclusief een rol vacumeerzakken (28x600 cm). Deze is in het apparaat geïntegreerd en op maat afsnijbaar. 46x21x13 cm

A6-1-6AG 900923299	**€ 169,99**

VACUÜMMACHINE

Compacte vacuümmachine met smartvac functie.
Inclusief 10 voorgesneden zakken. 38,4x97x57 cm

VS4-1-4AG 900923221	**€ 69,99**

SOUS-VIDE ZAKKEN

Voor de vacuümmachines zijn twee soorten zakken leverbaar; voorgesneden of een rol zodat je de grootte kan aanpassen aan de hoeveelheid die je wilt vacumeren. De zakken zijn BPA-vrij en geschikt voor temperaturen van -30 tot 110°C.

AVSRR1 900923513	2 rollen, 28x600 cm	**€ 19,99**
AVSRB1 900923512	50 stuks, 500 ml, 22x30 cm	**€ 19,99**

Het matzwarte glas is vingerafdrukbestendig, voor moeiteloze elegantie, elke dag opnieuw.

MATZWARTE APPARATUUR IN DE MODERNE KEUKEN: STIJLVOL EN FUNCTIONEEL

Matzwart glas en matzwarte materialen winnen snel aan populariteit in hedendaagse keukens. Deze afwerking straalt niet alleen luxe en elegantie uit, maar biedt ook praktische voordelen. Naast ovens past AEG nu ook matzwart glas toe in inductiekookplaten en dampkappen. Niet alleen vanwege de strakke, minimalistische uitstraling en krasbestendigheid maar ook vanwege het vermogen om vingerafdrukken en reflecties te verminderen. Het materiaal combineert moeiteloos met hout, steen en metallics, waardoor het een veelzijdige keuze is voor zowel industriële als moderne keukenontwerpen.

SAPHIRMATT®-INDUCTIEKOOKPLATEN

De meest premium optie van AEG op het gebied van schoonheid en functionaliteit is SaphirMatt® - modern matzwart glas dat tot tien keer krasbestendiger is dan standaard vitrokeramisch glas*. Zelfs na intensief gebruik blijven de kookplaten er onberispelijk uitzien. De SaphirMatt®-kookplaten zijn leverbaar met geïntegreerde afzuigunit (in 80, 71 of 60 cm breed) of als standaard kookplaat, variërend van 59 tot 90 cm breed. De SaphirMatt® PURE-kookplaten, al dan niet met afzuigunit, onderscheiden zich doordat de bedieningselementen en kookzones pas oplichten als de kookplaat wordt ingeschakeld.

BIJPASSENDE DAMPKAPPEN

Om de look compleet te maken biedt AEG ook matzwarte dampkappen met een speciale textuurafwerking. Dankzij de toepassing van dit materiaal passen de dampkappen visueel goed bij de SaphirMatt®-inductiekookplaten. Daarnaast communiceert de kookplaat – dankzij de Hob2Hood®-technologie met de dampkap, waardoor de afzuigkracht automatisch wordt aangepast aan het vermogen van de kookplaat. Zo heb jij je handen vrij om een fantastisch gerecht te bereiden.

SPECIAAL REINIGINGSMIDDEL

AEG SaphirMatt® reinigingsspray is speciaal ontwikkeld voor matzwart, keramisch glas. De krachtige schuimende formule verwijdert effectief hardnekkig vet en aangebrande etensresten, terwijl de elegantie van het matte glas behouden blijft. (M2HCMC01, pag. 143)

*Gebaseerd op slijtagetests uitgevoerd door een extern Zwitsers laboratorium volgens de internationale norm IEC 60068-2-70. De zichtbaarheid van krassen is intern beoordeeld in vergelijking met AEG's standaard glaskeramische inductiekookplaten zonder speciale behandeling of coating.

COMBOHOBS

De ComboHob is een inductiekookplaat en afzuigunit ineen. En dankzij deze geïntegreerde combinatie kan hij overal in de keuken worden geplaatst – in een kookeiland en zelfs voor het raam. Dit geeft niet alleen meer vrijheid bij het realiseren van je droomkeuken, je hebt zo ook onbelemmerd zicht op je omgeving.

SaphirMatt® PURE

Bij de nieuwe AEG SaphirMatt® PURE-ComboHob is gekozen voor een minimalistisch design. In uitgeschakelde toestand toont de kookplaat zich als een strak en egaal mat oppervlak dat naadloos aansluit op de moderne keukeninrichting.
Pas wanneer de kookplaat wordt geactiveerd, komen de bedieningselementen en kookzones subtiel tot leven. De verlichting verschijnt precies daar waar nodig, wat zorgt voor een rustige en overzichtelijke bediening. Dit samenspel van vorm en functionaliteit draagt bij aan een ingetogen, hoogwaardige uitstraling, zowel tijdens als buiten gebruik.

SenseFry® en SenseBoil® kookassistentie

De modellen met SenseFry® beschikken over een speciale baksensor die helpt een constante temperatuur te behouden. Resultaat: consistente smaak en textuur bij het bakken.
Bij de SenseBoil®-ComboHobs wordt kokend water gedetecteerd en vervolgens wordt het vermogen automatisch aangepast om overkoken te helpen voorkomen.

Zones: ruim, flexibel en met brugfunctie

Elke zone is voorzien van een timer en een PowerBoostfunctie en ontworpen voor gelijkmatige warmteverdeling. Voor gebruik van ander, groter kookgerei schakel je gewoon de brugfunctie in. Hierdoor worden eenvoudig twee zones verbonden tot één grote. Ideaal voor langwerpige potten of een grillplaat.

Herbruikbare filters

De AEG ComboHobs beschikken over een vetfilter en een koolstoffilter en kunnen dus zowel in afvoer- als in recirculatiemodus worden gebruikt. Voor langdurig gebruik en goede prestaties dient het vetfilter regelmatig te worden gereinigd. Dit kan eenvoudig onder de kraan of in de vaatwasser. De koolstoffilter dient periodiek te worden vervangen, maar kan tot acht keer in de oven worden geregenereerd. Dit resulteert in een totale gebruiksduur tot ca. 1200 uur en draagt bij aan minder frequente vervanging van filters.

SaphirMatt®

SaphirMatt® is een speciaal keramisch glas dat tot tien keer krasbestendiger is dan een standaard kookplaatoppervlak* en sluit mooi aan bij de matte kleurtrend in keukens.

iF DESIGN AWARD 2024

* Gebaseerd op slijtagetests uitgevoerd door een extern Zwitsers laboratorium volgens de internationale norm IEC 60068-2-70. De zichtbaarheid van krassen is intern beoordeeld in vergelijking met AEG's standaard glaskeramische inductiekookplaten zonder speciale behandeling of coating.

Praktische inbouwmaat

De in deze brochure vermelde AEG ComboHobs kunnen dankzij hun praktische inbouwmaat worden ingebouwd in een standaard keukenkast van 60 cm.

Verschillende randafwerkingen, flexibele inbouwmogelijkheden

De modellen met afgeronde rand zijn zowel geschikt voor vlakbouw - vlak aansluitende inbouw in het werkblad – als standaard inbouw zonder dat hier extra accessoires voor nodig zijn. Kies je voor afgeschuinde randen, dan is alleen standaard inbouw mogelijk. Voor het inbouwen van de ComboHob dient het werkblad minimaal 1,2 cm dik te zijn. Bij een werkblad van versterkt inox volstaat een minimale dikte van 4 mm.

Meer vrijheid voor je creativiteit bij het ontwerpen van je keuken én bij je manier van koken. Zonder afhankelijk te zijn van de plaats van de dampkap of de afmetingen van je potten en pannen. Ervaar maximale flexibiliteit met de AEG inductiekookplaten met geïntegreerde afzuigunit.

Jouw keuken, op jouw manier.

ONZE SERIES

Hieronder zie je in één oogopslag welke serie het beste aansluit bij je behoeften.

Voedselsensor
De draadloze sensor meet de kerntemperatuur van het voedsel.

Bak- of overkooksensor
De baksensor zorgt voor het consistent bakken van elk gerecht, terwijl de overkooksensor de kans op overkoken van water vermindert.

Auto Breeze
Dankzij deze functie worden geurtjes automatisch geruisloos verwijderd.

Brugfunctie
Met de brugfunctie combineer je eenvoudig twee kookzones tot één grote.

Hob2Hood®
Stemt het afzuigvermogen automatisch af op de kookintensiteit.

Inductie
Met inductie heb je elke kooktechniek sneller en veiliger onder de knie.

6000 Bridge	7000 SenseBoil®	7000 SenseFry®

EXTRA KENMERKEN

Op de volgende pagina's bieden we je een handig overzicht van alle AEG-ComboHobs, met focus op de kenmerken die belangrijk zijn voor dagelijks gebruik:

Brugfunctie
Met de brugfunctie kun je twee zones combineren tot één grote.

Boosterfunctie
De boosterfunctie zorgt voor extra vermogen om bijvoorbeeld snel een grote hoeveelheid water op te warmen.

Hob2Hood®
Door middel van sensoren in het bedienings-paneel wordt de afzuigunit automatisch bediend.

SaphirMatt®
Dit speciale keramische glas is tot tien keer krasbestendiger.*

* Zie pag. 47

Breedte
Dit icoon duidt de totale breedte van de ComboHob aan.

10 jaar garantie op de inverter motor
De inverter motor is ontworpen voor een lager geluidsniveau en een langdurige werking, met als doel consistente prestaties te ondersteunen. Op deze motor biedt AEG 10 jaar garantie, na registratie via **aeg.be**.

SenseFry®
Baksensor

SenseBoil®
Overkooksensor.

Auto Breeze
Geurtjes worden na het koken automatisch verminderd, zodat de keuken langer fris blijft.

Hob2Hood®
De afzuigunit treedt automatisch in werking en schakelt zichzelf na het koken weer uit.

Daarnaast bieden AEG-ComboHobs je bovendien:

- Automatische afzuigkrachtregeling op basis van het ingestelde vermogen op de kookplaat
- Restwarmte-indicatie
- Automatische panherkenning
- Automatische opwarmfunctie
- Pauze-functie voor korte onderbrekingen
- Timer
- Kinderbeveiliging
- Automatische uitschakeling
- Aansluiting luchtafvoer: 227 mm

Gedetailleerde informatie over alle AEG toestellen, met uitgebreid fotomateriaal, video's en handleidingen, vind je op aeg.be

COMBOHOB **SAPHIRMATT®** 80 CM

PREMIER

NEW

Nr. 2.01 / 2.03 / 2.04

SAPHIRMATT® PURE

PE7002S80

Serie	7000 SenseBoil®
Kookassistentie	SenseBoil®
Flexibele zones	**2 brugfuncties**
Bediening	enkelvoudige schuifbediening
Zone linksvoor	2300 - 3200 W / 210 mm
Zone linksachter	2300 - 3200 W / 210 mm
Zone rechtsvoor	2300 - 3200 W / 210 mm
Zone rechtsachter	2300 - 3200 W / 210 mm
Afzuigkracht (int./max./min.)	650 / 550 / 270 m³/h
Geluidsniveau (max./min.)	66 / 50 dB(A)
Boosterfunctie	✔
Recirculatiekit* en koolstoffilter	inclusief (naar achterwand) / afvoer of recirculatie
Verzadigingsaanduiding	vetfilter / koolstoffilter
Kleur / design	**SaphirMatt® / vlakbouw of standaard inbouw**
Aansluitwaarde	7350 W - 2-fasen, 230 V
Inbouwafmetingen (hxbxd)	225 x 750-780 x 490 mm
Minimale werkbladdikte	1,2 cm (4 mm indien versterkt inox)
	€ 2999,99

Past in een kast van 60 cm*

SAPHIRMATT® PURE
Bij de SaphirMatt® PURE ComboHob lichten de bedieningselementen en kookzones pas op als de kookplaat wordt ingeschakeld. In eerste instantie is dus alleen het elegante, matte oppervlak zichtbaar.

HOGE KRASBESTENDIGHEID
Het oppervlak van de SaphirMatt®-ComboHobs is tot tien keer krasbestendiger dan het oppervlak van standaard ComboHobs* waardoor het minder snel gebruikssporen vertoont.

* Gebaseerd op slijtagetests uitgevoerd door een extern Zwitsers laboratorium volgens de internationale norm IEC 60068-2-70. De zichtbaarheid van krassen is intern beoordeeld in vergelijking met AEG's standaard glaskeramische inductiekookplaten zonder speciale behandeling of coating.

Prijzen inclusief BTW en recupel.
*Mits het werkblad minimaal 28 mm dik is.

Zie pagina 47 voor meer informatie over deze modellen.

COMBOHOB **SAPHIRMATT®** 80 - 71 CM

PREMIER

NEW

Nr. 2.01 / 2.03 / 2.04

SAPHIRMATT®

PE7001S80

PREMIER

NEW

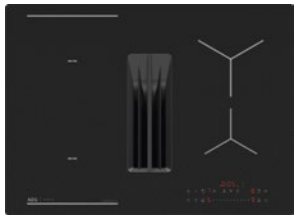

Nr. 2.05 / 2.07 / 2.08

SAPHIRMATT®

PE6001S70

	PE7001S80	PE6001S70
Serie	7000 SenseBoil®	6000 Bridge
Kookassistentie	SenseBoil®	-
Flexibele zones	**2 brugfuncties**	**1 brugfunctie**
Bediening	schuifbediening	schuifbediening
Zone linksvoor	2300 - 3200 W / 210 mm	2300 - 3200 W / 210 mm
Zone linksachter	2300 - 3200 W / 210 mm	2300 - 3200 W / 210 mm
Zone rechtsvoor	2300 - 3200 W / 210 mm	1400 - 2500 W / 145 mm
Zone rechtsachter	2300 - 3200 W / 210 mm	1800 - 2800 W / 180 mm
Afzuigkracht (int./max./min.)	650 / 550 / 270 m³/h	650 / 550 / 270 m³/h
Geluidsniveau (max./min.)	66 / 50 dB(A)	66 / 50 dB(A)
Boosterfunctie	✔	✔
Recirculatiekit* en koolstoffilter	inclusief (naar achterwand) / afvoer of recirculatie	inclusief (naar achterwand) / afvoer of recirculatie
Verzadigingsaanduiding	vetfilter / koolstoffilter	vetfilter / koolstoffilter
Kleur / design	**SaphirMatt® / vlakbouw of standaard inbouw**	**SaphirMatt® / vlakbouw of standaard inbouw**
Aansluitwaarde	7350 W - 2-fasen, 230 V	7350 W - 2-fasen, 230 V
Inbouwafmetingen (hxbxd)	225 x 750-780 x 490 mm	225 x 680 x 490 mm
Minimale werkbladdikte	1,2 cm (4 mm indien versterkt inox)	1,2 cm (4 mm indien versterkt inox)
	€ 2899,99	**€ 2499,99**
	Past in een kast van 60 cm*	Past in een kast van 60 cm*

COMBOHOB **SAPHIRMATT®** 60 CM

NEW

Nr. 2.09 / 2.10 / 2.11

SAPHIRMATT®

NCT64B00CZ

	NCT64B00CZ
Serie	6000 Bridge
Kookassistentie	-
Flexibele zones	**1 brugfunctie**
Bediening	schuifbediening
Zone linksvoor	2300 - 3200 W / 210 mm
Zone linksachter	2300 - 3200 W / 210 mm
Zone rechtsvoor	1400 - 2500 W / 145 mm
Zone rechtsachter	1800 - 2800 W / 180 mm
Afzuigkracht (int./max./min.)	630 / 520 / 250 m³/h
Geluidsniveau (max./min.)	66 / 50 dB(A)
Boosterfunctie	✔
Recirculatiekit* en koolstoffilter	inclusief (naar achterwand) / afvoer of recirculatie
Verzadigingsaanduiding	vetfilter / koolstoffilter
Kleur / design	**SaphirMatt® / vlakbouw of standaard inbouw**
Aansluitwaarde	7350 W - 2-fasen, 230 V
Inbouwafmetingen (hxbxd)	225 x 560 x 490 mm
Minimale werkbladdikte	1,2 cm (4 mm indien versterkt inox)
	€ 2429,99
	Past in een kast van 60 cm*

Zie pagina 47 voor meer informatie over deze ComboHobs.

Prijzen inclusief BTW en recupel.
*Mits het werkblad minimaal 28 mm dik is.

COMBOHOB 80 CM

Nr. 2.01 / 2.03 / 2.04

Nr. 2.02 / 2.03

	NCH84C23CB	NCH84C23FB
Serie	7000 SenseFry®	7000 SenseFry®
Kookassistentie	SenseFry®	SenseFry®
Flexibele zones	**2 brugfuncties**	**2 brugfuncties**
Bediening	schuifbediening	schuifbediening
Zone linksvoor	2300 - 3200 W / 210 mm	2300 - 3200 W / 210 mm
Zone linksachter	2300 - 3200 W / 210 mm	2300 - 3200 W / 210 mm
Zone rechtsvoor	2300 - 3200 W / 180x210 mm	2300 - 3200 W / 180x210 mm
Zone rechtsachter	2300 - 3200 W / 180x210 mm	2300 - 3200 W / 180x210 mm
Afzuigkracht (int./max./min.)	650 / 550 / 270 m³/h	650 / 550 / 270 m³/h
Geluidsniveau (max./min.)	66 / 50 dB(A)	66 / 50 dB(A)
Boosterfunctie	✔	✔
Recirculatiekit* en koolstoffilter	inclusief (naar achterwand) / voor afvoer of recirculatie	inclusief (naar achterwand) / voor afvoer of recirculatie
Verzadigingsaanduiding	vetfilter / koolstoffilter	vetfilter / koolstoffilter
Kleur / design	**zwart / vlakbouw of standaard inbouw**	**zwart / standaard inbouw / 2 facet geslepen randen**
Aansluitwaarde	7350 W - 2-fasen, 230 V	7350 W - 2-fasen, 230 V
Inbouwafmetingen (hxbxd)	225 x 750 x 490 mm	225 x 750-780 x 490 mm
Minimale werkbladdikte	1,2 cm (4 mm indien versterkt inox)	1,2 cm (4 mm indien versterkt inox)
	€ 2649,99	**€ 2649,99**
	Past in een kast van 60 cm*	Past in een kast van 60 cm*

Prijzen inclusief BTW en recupel.
*Mits het werkblad minimaal 28 mm dik is.

Zie pagina 47 voor meer informatie over deze modellen.

COMBOHOB 80 CM

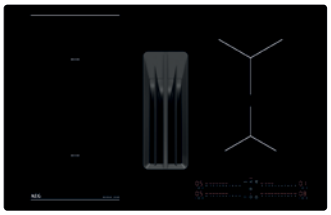

Nr. 2.01 / 2.03 / 2.04

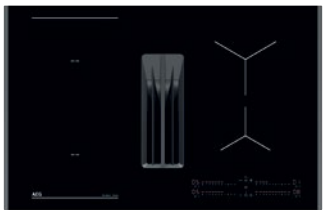

Nr. 2.02 / 2.03

	NCH84B03CB	NCH84B03FB
Serie	6000 Bridge	6000 Bridge
Kookassistentie	-	-
Flexibele zones	**1 brugfunctie**	**1 brugfunctie**
Bediening	schuifbediening	schuifbediening
Zone linksvoor	2300 - 3200 W / 210 mm	2300 - 3200 W / 210 mm
Zone linksachter	2300 - 3200 W / 210 mm	2300 - 3200 W / 210 mm
Zone rechtsvoor	1400 - 2500 W / 145 mm	1400 - 2500 W / 145 mm
Zone rechtsachter	1800 - 2800 W / 180 mm	1800 - 2800 W / 180 mm
Afzuigkracht (int./max./min.)	650 / 550 / 270 m³/h	650 / 550 / 270 m³/h
Geluidsniveau (max./min.)	66 / 50 dB(A)	66 / 50 dB(A)
Boosterfunctie	✔	✔
Recirculatiekit* en koolstoffilter	inclusief (naar achterwand) / voor afvoer of recirculatie	inclusief (naar achterwand) / voor afvoer of recirculatie
Verzadigingsaanduiding	vetfilter / koolstoffilter	vetfilter / koolstoffilter
Kleur / design	**zwart / vlakbouw of standaard inbouw**	**zwart / standaard inbouw / 2 facet geslepen randen**
Aansluitwaarde	7350 W - 2-fasen, 230 V	7350 W - 2-fasen, 230 V
Inbouwafmetingen (hxbxd)	225 x 750-780 x 490 mm	225 x 750-780 x 490 mm
Minimale werkbladdikte	1,2 cm (4 mm indien versterkt inox)	1,2 cm (4 mm indien versterkt inox)
	€ 2399,99	**€ 2399,99**
	Past in een kast van 60 cm*	Past in een kast van 60 cm*

COMBOHOB 71 CM

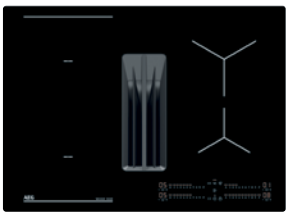

Nr. 2.05 / 2.07 / 2.08

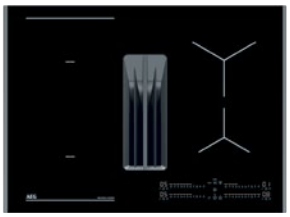

Nr. 2.06 / 2.07

	NCH74B01CB	NCH74B01FB
Serie	6000 Bridge	6000 Bridge
Kookassistentie	-	-
Flexibele zones	**1 brugfunctie**	**1 brugfunctie**
Bediening	schuifbediening	schuifbediening
Zone linksvoor	2300 - 3200 W / 210 mm	2300 - 3200 W / 210 mm
Zone linksachter	2300 - 3200 W / 210 mm	2300 - 3200 W / 210 mm
Zone rechtsvoor	1400 - 2500 W / 145 mm	1400 - 2500 W / 145 mm
Zone rechtsachter	1800 - 2800 W / 180 mm	1800 - 2800 W / 180 mm
Afzuigkracht (int./max./min.)	650 / 550 / 270 m³/h	650 / 550 / 270 m³/h
Geluidsniveau (max./min.)	66 / 50 dB(A)	66 / 50 dB(A)
Boosterfunctie	✔	✔
Recirculatiekit* en koolstoffilter	inclusief (naar achterwand) / voor afvoer of recirculatie	inclusief (naar achterwand) / voor afvoer of recirculatie
Verzadigingsaanduiding	vetfilter / koolstoffilter	vetfilter / koolstoffilter
Kleur / design	**zwart / vlakbouw of standaard inbouw**	**zwart / standaard inbouw / 2 facet geslepen randen**
Aansluitwaarde	7350 W - 2-fasen, 230 V	7350 W - 2-fasen, 230 V
Inbouwafmetingen (hxbxd)	225 x 680 x 490 mm	225 x 680 x 490 mm
Minimale werkbladdikte	1,2 cm (4 mm indien versterkt inox)	1,2 cm (4 mm indien versterkt inox)
	€ 2299,99	**€ 2299,99**
	Past in een kast van 60 cm*	Past in een kast van 60 cm*

Zie pagina 47 voor meer informatie over deze ComboHobs.

Prijzen inclusief BTW en recupel.
*Mits het werkblad minimaal 28 mm dik is.

COMBOHOB 60 CM

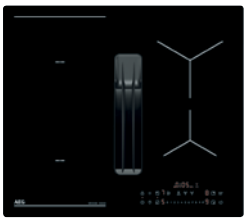

Nr. 2.09 / 2.10 / 2.11

	NCT64B00CB
Serie	6000 Bridge
Kookassistentie	-
Flexibele zones	**1 brugfunctie**
Bediening	**enkelvoudige schuifbediening**
Zone linksvoor	2300 - 3200 W / 210 mm
Zone linksachter	2300 - 3200 W / 210 mm
Zone rechtsvoor	1400 - 2500 W / 145 mm
Zone rechtsachter	1800 - 2800 W / 180 mm
Afzuigkracht (int./max./min.)	650 / 550 / 270 m3/h
Geluidsniveau (max./min.)	66 / 50 dB(A)
Boosterfunctie	✔
Recirculatiekit* en koolstoffilter	inclusief (naar achterwand) / koolstoffilter OdourClean Standard meegeleverd
Verzadigingsaanduiding	vetfilter / koolstoffilter
Kleur / design	**zwart / vlakbouw of standaard inbouw**
Aansluitwaarde	7350 W - 2-fasen, 230 V
Inbouwafmetingen (hxbxd)	225 x 560 x 490 mm
Minimale werkbladdikte	1,2 cm (4 mm indien versterkt inox)
	€ 2099,99

Past in een kast van 60 cm*

ENKELVOUDIGE SCHUIFBEDIENING
Model NCT64B00CB is voorzien van een enkelvoudige schuifbediening. Hierbij worden de zones aan één kant van de kookplaat met slechts één slider bediend.

Bij model NCT64B00CB wordt een OdeurClean Standard koolstoffilter (MCFP101ST) meegeleverd (links). Naar wens kan dit op termijn eenvoudig worden vervangen door een OdeurClean Plus koolstoffilter (MCFB102PL) (rechts).

Prijzen inclusief BTW en recupel.
*Mits het werkblad minimaal 28 mm dik is.

Zie pagina 47 voor meer informatie over deze modellen.

ACCESSOIRES

ODOURCLEAN PLUS KOOLSTOFFILTER

Door deze handige filter worden vet én geurtjes op een efficiënte manier opgevangen en geneutraliseerd. Dankzij het compacte design is de filter makkelijk te verwijderen, te reinigen en terug te plaatsen. Deze koolstoffilter is bovendien tot acht keer regenereerbaar (gebruiksduur ca. 1200 uur). Geschikt voor alle ComboHobs met uitzondering van NCT64B00CB.

MCFB88 902980431	**€ 219,99**

ODOURCLEAN PLUS KOOLSTOFFILTER

Door deze handige filter worden vet én geurtjes op een efficiënte manier opgevangen en geneutraliseerd. Dankzij het compacte design is de filter makkelijk te verwijderen, te reinigen en terug te plaatsen. Deze koolstoffilter is bovendien tot acht keer regenereerbaar (gebruiksduur ca. 1200 uur). Alleen geschikt voor het model NCT64B00CB.

Beschikbaar vanaf februari 2027

MCFB102PL 902986706	**€ 179,99**

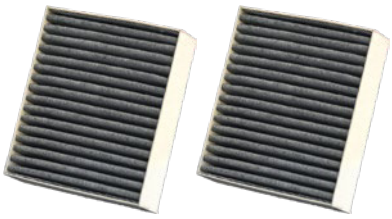

ODOURCLEAN STANDARD KOOLSTOFFILTER

De meegeleverde OdourClean Standard koolstoffilter vermindert kookgeuren en is gemakkelijk te vervangen om de prestaties van de dampkap en een frissere keukenatmosfeer te behouden. Gebruiksduur 180 uur of maximaal één jaar. Kan ook worden vervangen door de OdourClean Plus-filter MCFB102PL. Alleen geschikt voor het model NCT64B00CB.

MCFP101ST 902986705	**€ 99,99**

DIFFUSER COMBOHOB

De Diffuser ComboHob is ontworpen voor gebruik met kookplaten met geïntegreerde afzuiging. Dankzij het compacte ontwerp is hij eenvoudig te installeren in diverse keukenopstellingen. De lucht-stroom wordt uit de kast en via de plint geleid, wat bijdraagt aan een effectieve luchtgeleiding en een laag geluidsniveau tijdens gebruik.

M2CKCF24C 902986710	**€ 229,99**

*BUIZENSET VOOR INSTALLATIE VAN DE COMBOHOBS

De AEG ComboHobs kunnen, voor gebruik in recirculatiemodus, worden ingebouwd zonder bijkomende luchtkanalen. In sommige gevallen kan het alsnog nodig zijn om het luchtkanaal aan te passen. In dat geval raden wij aan gebruik te maken van de AEG buizenset die hiervoor alle benodigde onderdelen bevat. Voor installatie van de ComboHob in afvoermodus raden wij aan om deze buizenset te gebruiken. Deze buizenset is niet inbegrepen.

M2CKCF17C 902986627	**€ 104,99**

Zie onderdelen voor de luchtafvoer op pagina 95.

Prijzen inclusief BTW en recupel.

KOOKPLATEN

Bij AEG vinden we dat een kookplaat moet overtuigen in zowel prestaties als design. Daarom zijn onze kookplaten ontworpen met oog voor kookgemak en flexibiliteit. Bovendien zorgt het stijlvolle ontwerp ervoor dat ze naadloos aansluiten op verschillende keukenstijlen.

SaphirMatt®

SaphirMatt® is een speciaal keramisch glas dat tot tien keer krasbestendiger is dan een standaard kookplaatoppervlak* en sluit mooi aan bij de matte kleurtrend in keukens. Deze uitvoering is beschikbaar voor kookplaten van 90, 80 en 60 cm breed.

*Gebaseerd op slijtagetests uitgevoerd door een extern Zwitsers laboratorium volgens de internationale norm IEC 60068-2-70. De zichtbaarheid van krassen is intern beoordeeld in vergelijking met AEG's standaard glaskeramische inductiekookplaten zonder speciale behandeling of coating.

SensePro®-kookplaat

De SensePro®-kookplaat PI9000B80 is uitgerust met het CookSmart Touch-display. Selecteer een gerecht en volg de aanwijzingen op het scherm voor ondersteuning tijdens het koken. Je kunt bovendien favoriete instellingen opslaan voor snelle toegang. Daarnaast biedt het display tips die kunnen helpen om het energieverbruik tijdens bepaalde bereidingen te verminderen.

SensePro®-kookassistentie

De SensePro®-inductiekookplaat is uitgerust met een draadloze voedselsensor die de kerntemperatuur van een gerecht meet. Hierdoor kun je het kookproces nauwkeurig volgen en de temperatuur afstemmen op de bereiding. Of je nu aardappelen kookt, een saus laat sudderen of een biefstuk bereidt, de sensor ondersteunt je tijdens het koken. Ook sous-vide koken behoort tot de mogelijkheden. Zo biedt de SensePro®-inductiekookplaat extra ondersteuning voor uiteenlopende bereidingen.

SenseBoil&Fry®-kookassistentie

Tijdens het koken is het soms lastig om de temperatuur goed in de gaten te houden. Daarom zijn de SenseBoil&Fry®-inductiekookplaten uitgerust met sensoren die het kookproces ondersteunen. De kookplaat past het vermogen automatisch aan op basis van de bereiding en helpt zo een gelijkmatige temperatuur te behouden. Ook kan de functie het risico op overkoken van water helpen verminderen. Of je nu eieren bakt, water aan de kook brengt of een stoofgerecht bereidt, SenseBoil&Fry® ondersteunt je tijdens verschillende bereidingen.

SenseBoil®: helpt overkoken voorkomen

De SenseBoil® inductiekookplaten beschikken over een speciale sensor onder het glas die detecteert wanneer het water in de pan het kookpunt bereikt. Vervolgens wordt de temperatuur automatisch verlaagd en de inhoud tegen de kook aangehouden. **Zo helpt SenseBoil® overkoken te voorkomen**. Alle kookzones zijn voorzien van een overkooksensor, maar er kan er maar één tegelijk worden geactiveerd. Plaats een kookpot op de zone en houd het icoon ingedrukt tot in beeld verschijnt.

Flex Bridge: de geavanceerde brugfunctie

Flex Bridge is de overtreffende trap van de brugfunctie. De Flex Bridge zone bestaat uit vier segmenten die naar keuze aan elkaar kunnen worden gekoppeld om bijvoorbeeld één hele grote zone, twee gelijke of één grotere en kleinere zone te creëren. Daarnaast beschikt deze zone over PowerSlide®. Hiermee kun je de Flex Bridge zone in één keer omvormen in drie vooraf ingestelde temperatuurniveaus (hoog, medium, laag) zodat je je potten alleen maar hoeft te verschuiven als je wilt bakken of juist warmhouden.

Handige brugfunctie

De kookzones van de AEG-inductiekookplaten bieden flexibiliteit voor uiteenlopende formaten kookgerei. Met de brugfunctie verbind je eenvoudig twee kookzones tot één groter kookoppervlak. Handig voor het gebruik van een langwerpige pan of grillplaat.

Extra grote inductiezones

De extra grote inductiezones van 24, 28 tot zelfs 32 cm zorgen voor een efficiënte opwarming en efficiënte warmteverdeling bij gebruik van grote braadpannen of ander buitenmaats kookgerei.

Hob2Hood®

Door middel van slimme sensoren in het bedieningspaneel van de kookplaat wordt de dampkap automatisch ingeschakeld en bediend.

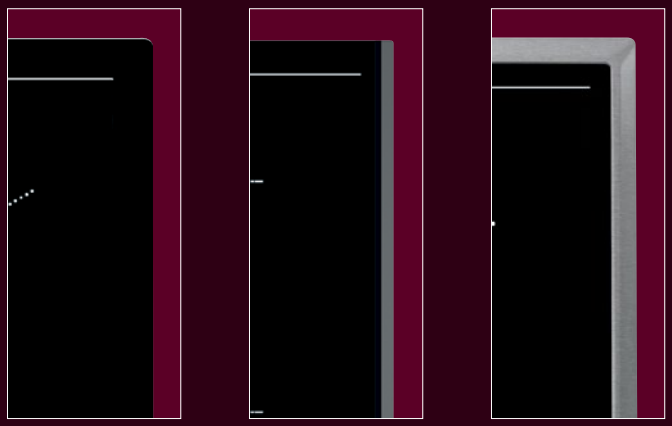

Afwerking en minimale werkbladdikte

Afhankelijk van het model zijn de inductiekookplaten in verschillende afwerkingen beschikbaar: 'vlakbouw' voor vlakaansluitende inbouw in het werkblad, met twee facet geslepen zijkanten (links en rechts) of met 'inox kader' voor inbouw met de kookplaat rustend op het werkblad. Voor de meeste AEG inductiekookplaten hoeft het werkblad maar 1,2 cm dik te zijn voor een correcte inbouw. En wanneer de kookplaat boven een oven wordt geplaatst volstaat een werkbladdikte van 2,8 cm. De precieze info hierover wordt vermeld bij de productinfo.

Elektronische bediening, ook bij gaskookplaten

De TouchSure kookplaat biedt een volledige elektronische en digitale bediening met tiptoetsen. Andere modellen bieden een elektronische bediening via knoppen met LED aanduidingen.

StepPower-bediening

Met de StepPower bediening kan een gaskookplaat net zo nauwkeurig worden ingesteld als een inductiekookplaat. Kies eenvoudig de gewenste stand – 1 t/m 9 – en de brander wordt precies afgesteld. Voor een nauwkeurige en gelijkmatige warmte.

FlameLight bediening en VerticalFlame

De FlameLight bediening is een elektronische bediening die de vlam nauwkeurig regelt en waarbij de instelling in één oogopslag afgelezen kan worden door de LED-indicatoren. De FlameLight gaskookplaten zijn ook uitgerust met Hob2Hood®, display, timer en Stop&Go pauzefunctie. Bij de modellen met VerticalFlame branders zijn de branders volledig vlak geïntegreerd, waardoor ze betere prestaties leveren dan standaard branders.

Speed branders

De Speed branders richten de vlam direct op de onderzijde van de pan. Dit resulteert in 20% snellere opwarming. De branders zijn makkelijk schoon te maken, hebben een verbeterde verbranding, snellere reactiesnelheid en directere controle over de sterkte van de vlam.

Bij AEG vinden we dat een kookplaat prestaties en design moet combineren. Daarom zijn onze kookplaten ontworpen met oog voor gebruiksgemak en flexibiliteit tijden het koken. Zo beschik je over functies en mogelijkheden die passen bij jouw manier van koken. Het stijlvolle ontwerp zorgt er bovendien voor dat de kookplaat een mooie aanvulling vormt op je keuken.

ONZE SERIES

Hier zie je in één oogopslag welke serie het beste bij je behoeften past. Onze basis inductiekookplaten behoren tot de 5000-serie.

Voedselsensor
De draadloze sensor meet de kerntemperatuur van het voedsel

Bak- en overkooksensor
De baksensor zorgt voor het consistent bakken van elk gerecht terwijl de overkooksensor het overkoken van water voorkomt

Brugfunctie of Flex Bridge
Combineer twee kookzones tot één grote dankzij de brugfunctie, en creëer drie verschillende combinaties met Flex Bridge

Inductie
Met inductie krijg je uiteenlopende kooktechnieken snel onder de knie en profiteer je van meer controle tijdens het koken.

6000 Flex	7000 SenseBoil®	8000 SenseBoil&Fry®	9000 SensePro®
		en	
of *			

*Beschikbare functies zijn afhankelijk van het gekozen model

EXTRA KENMERKEN

Op de volgende pagina's bieden we je een handig overzicht van alle AEG-inductiekookplaten, met focus op de kenmerken die belangrijk zijn voor dagelijks gebruik:

Kookassistentie
SenseBoil® ondersteunt bij het koken van water, SenseFry® helpt de baktemperatuur te beheren en met SensePro® volg je de temperatuur van je gerecht via een sensor.

Flex Bridge met PowerSlide®
De Flex Bridge zone bestaat uit vier segmenten met verschillende combinatiemogelijkheden. PowerSlide® activeert vooraf ingestelde temperatuurzones op deze zone waardoor je gewoon met de pan schuift om te bakken of warm te houden.

Brugfunctie
Met de brugfunctie kun je twee zones combineren tot één grote.

Schuifbediening
Met de digitale schuifbediening én timer voor elke zone apart selecteer je snel en precies de juiste instelling.

TFT kleurendisplay
Kies een gerecht en het gewenste resultaat met het handige TFT display

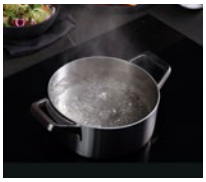

Boosterfunctie
De boosterfunctie zorgt voor extra vermogen om bijvoorbeeld snel een grote hoeveelheid water op te warmen.

Breedte
Dit icoon duidt de totale breedte van de kookplaat aan

Hob2Hood®
Door middel van sensoren in het bedieningspaneel van de kookplaat wordt de dampkap automatisch bediend.

SensePro®
Draadloze voedselsensor.

SenseFry®
Baksensor.

SenseBoil®
Overkooksensor.

Daarnaast bieden alle AEG-inductiekookplaten je bovendien:

- OptiHeat Control, drieschalige restwarmte indicatie
- Automatische panherkenning
- Automatische opwarmfunctie
- Pauzefunctie voor korte onderbrekingen
- Timer en EcoTimer
- Kinderbeveiliging
- Automatische uitschakeling
- Eenvoudige OptiFix™ installatie van de kookplaat voor maatwerk

Gedetailleerde informatie over alle AEG toestellen, met uitgebreid fotomateriaal, video's en handleidingen, vind je op aeg.be

SAPHIRMATT®
INDUCTIE
90 - 80 CM

PREMIER

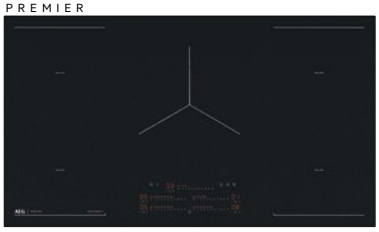

Nr. 2.20

SAPHIRMATT®

PI6000S90

PREMIER

Nr. 2.26

SAPHIRMATT® PURE

PI6000S80

	PI6000S90	PI6000S80
Serie	6000 Flex	6000 Flex
Kookassistentie	-	-
Flexibele zones	2 brugfuncties	Flex Bridge
PowerSlide®	-	✔
Extra grote zone	28 cm	-
Bediening	schuifbediening	schuifbediening
Zone linksvoor	2300 - 3200 W / 210 mm	2300 - 3200 W / 220 mm
Zone linksachter	2300 - 3200 W / 210 mm	2300 - 3200 W / 220 mm
Zone(s) midden	1800 - 3700 W / 180 mm / 280 mm	2300 - 3200 W / 210 mm
Zone rechtsvoor	2300 - 3200 W / 210 mm	1800 - 2800 W / 180 mm
Zone rechtsachter	2300 - 3200 W / 210 mm	-
Boosterfunctie	✔	✔
Kleur / afwerking	**matzwart / standaard inbouw en vlakbouw**	**matzwart / standaard inbouw en vlakbouw**
Aansluitwaarde	❗ 11000 W - 3-fasen, 230 V	7350 W - 2-fasen, 230 V
Inbouwafmetingen (hxbxd)	44 x 880 x 490 mm	44 x 750 x 490 mm
Minimale werkbladdikte	slechts 1,2 cm / 2,8 cm boven oven	slechts 1,2 cm / 2,8 cm boven oven
	€ 2029,99	**€ 1899,99**

Nr. 2.27

SAPHIRMATT®

NIK85M00AZ

	NIK85M00AZ
Serie	6000 Flex
Kookassistentie	-
Flexibele zones	2 brugfuncties
PowerSlide®	-
Extra grote zone	-
Bediening	schuifbediening
Zone linksvoor	2300 - 3200 W / 210 mm
Zone linksachter	2300 - 3200 W / 210 mm
Zone(s) midden	2300 - 3200 W / 210 mm
Zone rechtsvoor	2300 - 3200 W / 210 mm
Zone rechtsachter	2300 - 3200 W / 210 mm
Boosterfunctie	✔
Kleur / afwerking	**matzwart - zwarte alu zijrand**
Aansluitwaarde	7200 W - 2-fasen, 230 V
Inbouwafmetingen (hxbxd)	44 x 750 x 490 mm
Minimale werkbladdikte	slechts 1,2 cm / 2,8 cm boven oven
	€ 1679,99

SAPHIRMATT®
Het oppervlak van de SaphirMatt®-kookplaten is tot tien keer krasbestendiger dan het oppervlak van standaard kookplaten* waardoor het minder snel gebruikssporen vertoont.

*Gebaseerd op slijtagetests uitgevoerd door een extern Zwitsers laboratorium volgens de internationale norm IEC 60068-2-70. De zichtbaarheid van krassen is intern beoordeeld in vergelijking met AEG's standaard glaskeramische inductiekookplaten zonder speciale behandeling of coating.

Scan de code en zie hoe het werkt.

Prijzen inclusief BTW en recupel.

Zie pagina 59 voor meer informatie over deze kookplaten.

SAPHIRMATT®
INDUCTIE
80 - 58 CM

Nr. 2.26

SAPHIRMATT®

NIK85M00IZ

PREMIER

NEW

Nr. 2.23

SAPHIRMATT®

PI7000S80

	NIK85M00IZ	PI7000S80
Serie	6000 Flex	7000 SenseBoil
Kookassistentie	-	**SenseBoil®: helpt overkoken te voorkomen**
Flexibele zones	2 brugfuncties	1 brugfunctie
PowerSlide®	-	-
Extra grote zone	-	-
Bediening	schuifbediening	schuifbediening
Zone linksvoor	2300 - 3200 W / 210 mm	2300 - 3200 W / 210 mm
Zone linksachter	2300 - 3200 W / 210 mm	2300 - 3200 W / 210 mm
Zone(s) midden	2300 - 3200 W / 210 mm	1400 - 2500 W / 145 mm
Zone rechtsvoor	2300 - 3200 W / 210 mm	-
Zone rechtsachter	2300 - 3200 W / 210 mm	2300 - 3600 W / 240 mm
Boosterfunctie	✔	✔
Kleur / afwerking	**matzwart / standaard inbouw en vlakbouw**	**matzwart / standaard inbouw en vlakbouw**
Aansluitwaarde	7200 W - 2-fasen, 230 V	7350 W - 2-fasen, 230 V
Inbouwafmetingen (hxbxd)	44 x 750 x 490 mm	44 x 750 x 490 mm
Minimale werkbladdikte	slechts 1,2 cm / 2,8 cm boven oven	slechts 1,2 cm / 2,8 cm boven oven
	€ 1679,99	**€ 1649,99**

Nr. 2.26

SAPHIRMATT®

NII84B00IZ

PREMIER

Nr. 2.31

SAPHIRMATT® PURE

PI6000S60

	NII84B00IZ	PI6000S60
Serie	6000 Flex	6000 Flex
Kookassistentie	-	-
Flexibele zones	1 brugfunctie	2 brugfuncties
PowerSlide®	-	-
Extra grote zone	24 cm	-
Bediening	schuifbediening	schuifbediening
Zone linksvoor	2300 - 3200 W / 210 mm	2300 - 3200 W / 180 mm / 210 mm
Zone linksachter	2300 - 3200 W / 210 mm	2300 - 3200 W / 180 mm / 210 mm
Zone(s) midden	-	-
Zone rechtsvoor	1400 - 2500 W / 145 mm	2300 - 3200 W / 180 mm / 210 mm
Zone rechtsachter	2300 - 3600 W / 240mm	2300 - 3200 W / 180 mm / 210 mm
Boosterfunctie	✔	✔
Kleur / afwerking	**matzwart / afgeronde randen / standaard inbouw en vlakbouw**	**matzwart / standaard inbouw en vlakbouw**
Aansluitwaarde	7350 W - 2-fasen, 230 V	7350 W - 2-fasen, 230 V
Inbouwafmetingen (hxbxd)	44 x 750 x 490 mm	44 x 560 x 490 mm
Minimale werkbladdikte	slechts 1,2 cm / 2,8 cm boven oven	slechts 1,2 cm / 2,8 cm boven oven
	€ 1579,99	**€ 1299,99**

Zie pagina 59 voor meer informatie over deze kookplaten.

Prijzen inclusief BTW en recupel.

SAPHIRMATT®
INDUCTIE
59 CM

PREMIER

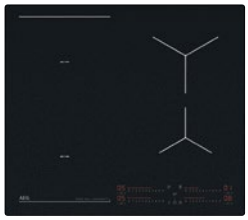

Nr. 2.31

SENSEBOIL® SAPHIRMATT®

PI7000S60

Serie	7000 SenseBoil®
Kookassistentie	**SenseBoil®: helpt overkoken te voorkomen**
Flexibele zones	1 brugfunctie
PowerSlide®	-
Extra grote zone	-
Bediening	schuifbediening
Zone linksvoor	2300 - 3200 W / 210 mm
Zone linksachter	2300 - 3200 W / 210 mm
Zone(s) midden	-
Zone rechtsvoor	1400 - 2500 W / 145 mm
Zone rechtsachter	1800 - 2800 W / 180 mm
Boosterfunctie	✔
Kleur / afwerking	**matzwart / afgeronde randen / standaard inbouw en vlakbouw**
Aansluitwaarde	7350 W - 2-fasen, 230 V
Inbouwafmetingen (hxbxd)	44 x 560 x 490 mm
Minimale werkbladdikte	slechts 1,2 cm / 2,8 cm boven oven
	€ 1099,99

INDUCTIE
91 CM

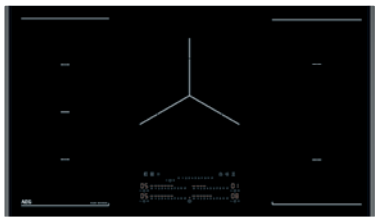

Nr. 2.21

Nr. 2.21

	NIK95I08FB	**NIK95I00FB**
Serie	6000 Flex	6000 Flex
Kookassistentie	-	-
Flexibele zones	1 Flex Bridge zone links, 1 brugfunctie rechts	1 Flex Bridge zone links, 1 brugfunctie rechts
PowerSlide®	✔	✔
Extra grote zone	28 cm	28 cm
Bediening	schuifbediening	schuifbediening
Zone linksvoor	2300 - 3200 W / 220 mm	2300 - 3200 W / 220 mm
Zone linksachter	2300 - 3200 W / 220 mm	2300 - 3200 W / 220 mm
Zone(s) midden	1800 - 2800 - 3500 - 3700 W / 180 - 280 mm	1800 - 2800 - 3500 - 3700 W / 180 - 280 mm
Zone rechtsvoor	2300 - 3200 W / 210 mm	2300 - 3200 W / 210 mm
Zone rechtsachter	2300 - 3200 W / 210 mm	2300 - 3200 W / 210 mm
Boosterfunctie	✔	✔
Kleur / afwerking	**zwart / afgeschuinde randen**	**zwart / afgeschuinde randen**
Aansluitwaarde	❗ 11000 W - 3-fasen, 230 V	7200 W - 2-fasen, 230 V
Inbouwafmetingen (hxbxd)	44 x 880 x 490 mm	44 x 880 x 490 mm
Minimale werkbladdikte	slechts 1,2 cm / 2,8 cm boven oven	slechts 1,2 cm / 2,8 cm boven oven
	€ 1879,99	**€ 1879,99**
		vlakbouw model: **NIK95I00IB** **Nr. 2.22**

Prijzen inclusief BTW en recupel.

Zie pagina 59 voor meer informatie over deze kookplaten.

INDUCTIE
91 - 78 CM

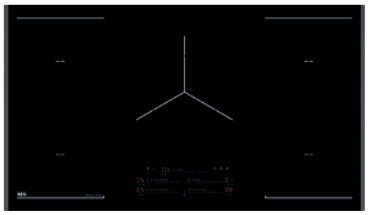

Nr. 2.21

NIK95N08FB

Serie	6000 Flex
Kookassistentie	-
Flexibele zones	2 brugfuncties
PowerSlide®	-
Extra grote zone	28 cm
Bediening	schuifbediening
Zone linksvoor	2300 - 3200 W / 210 mm
Zone linksachter	2300 - 3200 W / 210 mm
Zone(s) midden	1800 - 2800 - 3500 - 3700 W / 180 - 280 mm
Zone rechtsvoor	2300 - 3200 W / 210 mm
Zone rechtsachter	2300 - 3200 W / 210 mm
Boosterfunctie	✔
Kleur / afwerking	**zwart / afgeschuinde randen**
Aansluitwaarde	❗ 11000 W - 3-fasen, 230 V
Inbouwafmetingen (hxbxd)	44 x 880 x 490 mm
Minimale werkbladdikte	slechts 1,2 cm / 2,8 cm boven oven
	€ 1779,99

vlakbouw model: **NIK95N08IB** **Nr. 2.24**

PREMIER

DESIGN AWARD 2025

Nr. 2.26

SENSEPRO®

PI9000B80

Serie	9000 SensePro®
Kookassistentie	**SensePro® en SenseFry®**
Flexibele zones	1 Flex Bridge zone - 1 brugfunctie
PowerSlide®	✔
Extra grote zone	-
Bediening	CookSmart Touch Display
Zone linksvoor	2300 - 3200 W / 220 mm
Zone linksachter	2300 - 3200 W / 220 mm
Zone(s) midden	2300 - 3200 W / 210 mm
Zone rechtsvoor	2300 - 3200 W / 210 mm
Zone rechtsachter	2300 - 3200 W / 210 mm
Boosterfunctie	✔
Kleur / afwerking	**grijs / afgeronde randen / standaard inbouw en vlakbouw**
Aansluitwaarde	7350 W - 2-fasen, 230 V
Inbouwafmetingen (hxbxd)	44 x 750 x 490 mm
Minimale werkbladdikte	slechts 1,2 cm / 2,8 cm boven oven
	€ 1919,99

SensePro®
Temperatuurmeting voor meer controle tijdens het koken. De draadloze voedselsensor meet de kerntemperatuur van je gerecht, zodat je het kookproces nauwkeurig kunt volgen. Gebruik de sensor voor uiteenlopende bereidingen, zoals het koken van aardappelen, het sudderen van sauzen, het bereiden van vlees of sous-vide koken.

Zie pagina 59 voor meer informatie over deze kookplaten.

INDUCTIE 78 CM

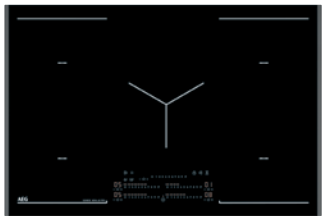

Nr. 2.25

SENSEBOIL&FRY®

NIK85M30FB

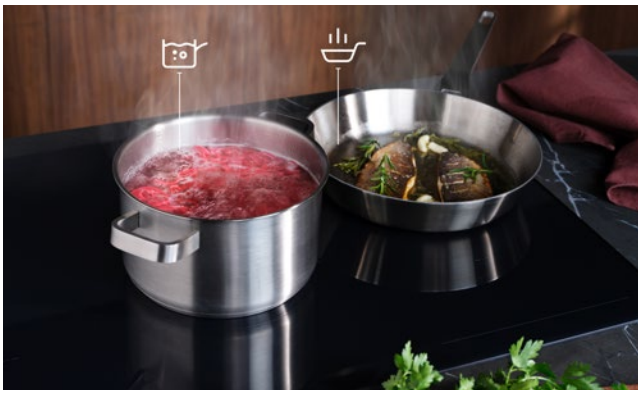

Serie	8000 SenseBoil&Fry®
Kookassistentie	SenseBoil&Fry®
Flexibele zones	2 brugfuncties
PowerSlide®	-
Extra grote zone	-
Bediening	schuifbediening
Zone linksvoor	2300 - 3200 W / 210 mm
Zone linksachter	2300 - 3200 W / 210 mm
Zone(s) midden	2300 - 3200 W / 210 mm
Zone rechtsvoor	2300 - 3200 W / 210 mm
Zone rechtsachter	2300 - 3200 W / 210 mm
Boosterfunctie	✔
Kleur / afwerking	**zwart / afgeschuinde randen**
Aansluitwaarde	7350 W - 2-fasen, 230 V
Inbouwafmetingen (hxbxd)	44 x 750 x 490 mm
Minimale werkbladdikte	slechts 1,2 cm / 2,8 cm boven oven
	€ 1599,99

vlakbouw model: **NIK85M30IB**
Nr. 2.26

SENSEBOIL&FRY®
Aanbakken en overkoken worden eenvoudiger onder controle gehouden met deze kookplaat die zowel beschikt over een SenseBoil®- als een SenseFry®-functie. Slimme sensoren regelen automatisch de temperatuur en helpen zo het risico op aanbakken en overkoken te verminderen.

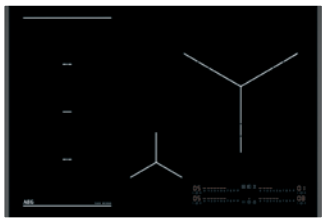

Nr. 2.25

NII84R00FB

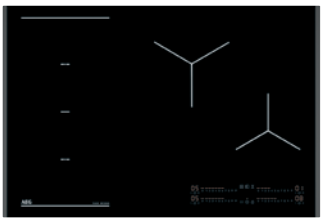

Nr. 2.25

NIK85M00FB

Nr. 2.25

NII84F00FB

Serie	6000 Flex	6000 Flex	6000 Flex
Kookassistentie	-	-	-
Flexibele zones	1 Flex Bridge zone	2 brugfuncties	1 Flex Bridge zone
PowerSlide®	✔	-	✔
Extra grote zone	XL zone 32 cm	-	-
Bediening	schuifbediening	schuifbediening	schuifbediening
Zone linksvoor	2300 - 3200 W / 220 mm	2300 - 3200 W / 210 mm	2300 - 3200 W / 220 mm
Zone linksachter	2300 - 3200 W / 220 mm	2300 - 3200 W / 210 mm	2300 - 3200 W / 220 mm
Zone(s) midden	1400 - 2500 W / 145 mm	2300 - 3200 W / 210 mm	2300 - 3200 W / 210 mm
Zone rechtsvoor	-	2300 - 3200 W / 210 mm	1800 - 2800 W / 180 mm
Zone rechtsachter	1600 - 2300 - 3000 - 2500 - 3600 W / 160 - 240 - 320 mm	2300 - 3200 W / 210 mm	-
Boosterfunctie	✔	✔	✔
Kleur / afwerking	**zwart / afgeschuinde randen**	**zwart / afgeschuinde randen**	**zwart / afgeschuinde randen**
Aansluitwaarde	7350 W - 2-fasen, 230 V	7350 W - 2-fasen, 230 V	7350 W - 2-fasen, 230 V
Inbouwafmetingen (hxbxd)	44 x 750 x 490 mm	44 x 750 x 490 mm	44 x 750 x 490 mm
Minimale werkbladdikte	slechts 1,2 cm / 2,8 cm boven oven	slechts 1,2 cm / 2,8 cm boven oven	slechts 1,2 cm / 2,8 cm boven oven
	€ 1419,99	**€ 1399,99**	**€ 1329,99**

vlakbouw model: **NII84F00IB**
Nr. 2.26

Prijzen inclusief BTW en recupel.

Zie pagina 59 voor meer informatie over deze kookplaten.

INDUCTIE 78 CM

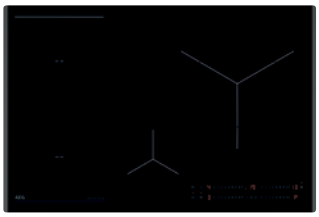

Nr. 2.25

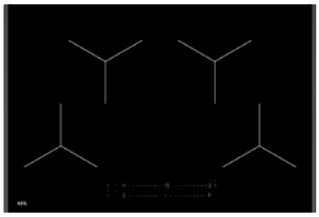

Nr. 2.25

Nr. 2.28

	NIO84U00FB	OIO84A00FB	OIO84A00XB
Serie	6000 Flex	5000 Induction	5000 Induction
Kookassistentie	-	-	-
Flexibele zones	1 brugfunctie	-	-
PowerSlide®	-	-	-
Extra grote zone	XL zone 32 cm	-	-
Bediening	schuifbediening	schuifbediening	schuifbediening
Zone linksvoor	2300 - 3200 W / 210 mm	2300 - 3200 W / 210 mm	2300 - 3200 W / 210 mm
Zone linksachter	2300 - 3200 W / 210 mm	2300 - 3200 W / 210 mm	2300 - 3200 W / 210 mm
Zone(s) midden	1400 - 2500 W / 145 mm	-	-
Zone rechtsvoor	-	2300 - 3200 W / 210 mm	2300 - 3200 W / 210 mm
Zone rechtsachter	2300 - 3200 - 3400 - 3600 W / 210 - 320 mm	2300 - 3200 W / 210 mm	2300 - 3200 W / 210 mm
Boosterfunctie	✔	✔	✔
Kleur / afwerking	**zwart / afgeschuinde randen**	**zwart / afgeschuinde randen**	**zwart / inox kader**
Aansluitwaarde	7200 W - 2-fasen, 230 V	7200 W - 2-fasen, 230 V	7200 W - 2-fasen, 230 V
Inbouwafmetingen (hxbxd)	44 x 750 x 490 mm	44 x 750 x 490 mm	49 x 750 x 490 mm
Minimale werkbladdikte	slechts 1,2 cm / 2,8 cm boven oven	slechts 1,2 cm / 2,8 cm boven oven	slechts 1,2 cm / 2,8 cm boven oven
	€ 1329,99	**€ 1079,99**	**€ 1079,99**
	vlakbouw model: **NIO84U00IB** Nr. 2.26		

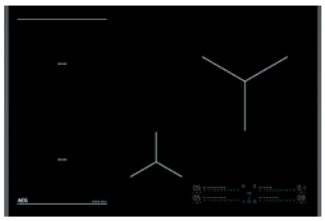

Nr. 2.25

SENSEBOIL®

NII84B10FB

	NII84B10FB
Serie	7000 SenseBoil®
Kookassistentie	**SenseBoil®: helpt overkoken te voorkomen**
Flexibele zones	1 brugfunctie
PowerSlide®	-
Extra grote zone	24 cm
Bediening	schuifbediening
Zone linksvoor	2300 - 3200 W / 210 mm
Zone linksachter	2300 - 3200 W / 210 mm
Zone(s) midden	1400 - 2500 W / 145 mm
Zone rechtsvoor	-
Zone rechtsachter	2300 - 3600 W / 240 mm
Boosterfunctie	✔
Kleur / afwerking	**zwart / afgeschuinde randen**
Aansluitwaarde	7350 W - 2-fasen, 230 V
Inbouwafmetingen (hxbxd)	44 x 750 x 490 mm
Minimale werkbladdikte	slechts 1,2 cm / 2,8 cm boven oven
	€ 1219,99

SENSEBOIL®: HELPT OVERKOKEN VOORKOMEN
De SenseBoil® inductiekookplaten beschikken over een speciale sensor onder het glas die detecteert wanneer het water in de pan het kookpunt bereikt. Vervolgens wordt de temperatuur automatisch verlaagd en de inhoud tegen het kookpunt aangehouden.

Zie pagina 59 voor meer informatie over deze kookplaten.

INDUCTIE
71 - 29 CM

Nr. 2.29

SENSEBOIL®

NII74B10FB

Nr. 2.30

NIO74B00CB

Nr. 2.32

NII64B10FB

	NII74B10FB	NIO74B00CB	NII64B10FB
Serie	7000 SenseBoil®	6000 Flex	7000 SenseBoil®
Kookassistentie	SenseBoil®: helpt overkoken te voorkomen	-	SenseBoil®: helpt overkoken te voorkomen
Flexibele zones	1 brugfunctie	1 brugfunctie	1 brugfunctie
PowerSlide®	-	-	-
Extra grote zone	24 cm	-	-
Bediening	schuifbediening	schuifbediening	schuifbediening
Zone linksvoor	2300 - 3200 W / 210 mm	2300 - 3200 W / 210 mm	2300 - 3200 W / 210 mm
Zone linksachter	2300 - 3200 W / 210 mm	2300 - 3200 W / 210 mm	2300 - 3200 W / 210 mm
Zone(s) midden	1400 - 2500 W / 145 mm	-	-
Zone rechtsvoor	-	1400 - 2500 W / 145 mm	1400 - 2500 W / 145 mm
Zone rechtsachter	2300 - 3600 W / 240 mm	1800 - 2800 W / 180 mm	1800 - 2800 W / 180 mm
Boosterfunctie	✔	✔	✔
Kleur / afwerking	**zwart / afgeschuinde randen**	**zwart / afgeronde randen / standaard inbouw**	**zwart / afgeschuinde randen**
Aansluitwaarde	7350 W - 2-fasen, 230 V	7200 W - 2-fasen, 230 V	7350 W - 2-fasen, 230 V
Inbouwafmetingen (hxbxd)	44 x 680 x 490 mm	44 x 560 x 490 mm	44 x 560 x 490 mm
Minimale werkbladdikte	slechts 1,2 cm / 2,8 cm boven oven	slechts 1,2 cm / 2,8 cm boven oven	slechts 1,2 cm / 2,8 cm boven oven
	€ 1149,99	**€ 949,99**	**€ 879,99**
		Past in een nis van 56cm	vlakbouw model: **NII64B10IB** Nr. 2.31

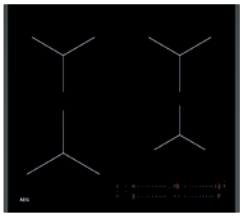

Nr. 2.32

OIO64A00FB

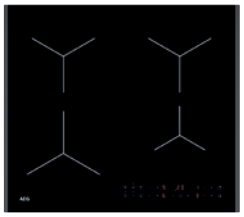

Nr. 2.32

OIN64A00FB

Nr. 2.34

IKB32300CB

	OIO64A00FB	OIN64A00FB	IKB32300CB
Serie	5000 Induction	5000 Induction	5000 Induction
Kookassistentie	-	-	-
Flexibele zones	-	-	-
PowerSlide®	-	-	-
Extra grote zone	-	-	-
Bediening	schuifbediening	TouchControl	TouchControl
Zone linksvoor	2300 - 3700 W / 210 mm	2300 - 3700 W / 210 mm	-
Zone linksachter	1800 - 2800 W / 180 mm	1800 - 2800 W / 180 mm	-
Zone(s) midden	-	-	1800 - 2500 W / 180 mm 1800 - 2500 W / 180 mm
Zone rechtsvoor	1400 - 2500 W / 145 mm	1400 - 2500 W / 145 mm	-
Zone rechtsachter	1800 - 2800 W / 180 mm	1800 - 2800 W / 180 mm	-
Boosterfunctie	✔	✔	✔
Kleur / afwerking	**zwart / afgeschuinde randen**	**zwart / afgeschuinde randen**	**zwart / afgeronde zijkanten**
Aansluitwaarde	7200 W - 2-fasen, 230 V	7200 W - 2-fasen, 230 V	3650 W - 1-fase, 230 V
Inbouwafmetingen (hxbxd)	44 x 560 x 490 mm	44 x 560 x 490 mm	44 x 270 x 490 mm
Minimale werkbladdikte	slechts 1,2 cm / 2,8 cm boven oven	slechts 1,2 cm / 2,8 cm boven oven	slechts 1,2 cm
	€ 779,99	**€ 729,99**	**€ 679,99**
		Model met inox rand: **OIN64A00XB** Nr. 2.33	

Prijzen inclusief BTW en recupel.

Zie pagina 59 voor meer informatie over deze kookplaten.

VITROKERAMISCH 91 - 59 CM

Nr. 2.40

	NRP95A07XB
Supersnelle kookzones	-
Restwarmte-indicatie	OptiHeat Control
Auto heat & stop	✔
Kinderbeveiliging	✔
Uitbreidbare zone(s)	✔
Bediening	schuifbediening
Zone linksvoor	1800 W / 180 mm
Zone linksachter	1200 W / 145 mm
Zone(s) midden	1050 - 1950 -2700 W / 145 - 210 - 270 mm
Zone rechtsvoor	1800 W / 180 mm
Zone rechtsachter	1400 - 2200 W / 170 x 265 mm
Pauze-functie Stop&Go	✔
Eenvoudige OptiFix™ installatie	✔
Kleur / afwerking	**zwart / inox kader**
Aansluitwaarde	7350 W - 2-fasen, 230 V
Inbouwafmetingen (hxbxd)	49 x 880 x 490 mm
	€ 1019,99

Nr. 2.41

Nr. 2.42

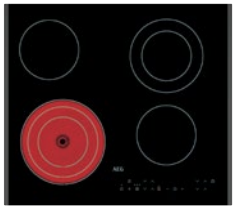

Nr. 2.43

	NHI84A07FB	NRN84A06XB	NRN64A03FB
Serie	3000	3000	3000
Supersnelle kookzones	✔	-	-
Kookassistentie	-	-	-
Restwarmte-indicatie	OptiHeat Control	OptiHeat Control	OptiHeat Control
Auto heat & stop	-	-	-
Kinderbeveiliging	✔	✔	-
Uitbreidbare zone(s)	✔	✔	✔
Bediening	schuifbediening	schuifbediening	schuifbediening
Zone linksvoor	2000 W / 180 mm	750 - 2200 W / 120 -210 mm	800 - 1600 - 2300 W / 120 - 175 - 210 mm
Zone linksachter	1600 W / 145 mm	1200 W / 145 mm	1200 W / 145 mm
Zone(s) midden	1100 - 2300 - 3400 W / 145 - 210 - 270 mm	-	-
Zone rechtsvoor	1200 W / 145 mm	1200 W / 145 mm	1200 W / 145 mm
Zone rechtsachter	-	1500 - 2400 W / 170 - 265 mm	700 - 1700 W / 120 - 180 mm
Pauze-functie Stop&Go	✔	✔	✔
Eenvoudige OptiFix™ installatie	✔	✔	✔
Kleur / afwerking	**zwart / afgeschuinde randen**	**zwart / inox kader**	**zwart / afgeschuinde randen**
Aansluitwaarde	7350 W	7000 W	6400 W
Inbouwafmetingen (hxbxd)	44 x 750 x 490 mm	44 x 750 x 490 mm	38 x 560 x 490 mm
	€ 879,99	**€ 749,99**	**€ 599,99**

Zie pagina 59 voor meer informatie over deze kookplaten.

Prijzen inclusief BTW en recupel.

GASKOOKPLATEN

Op de volgende pagina's bieden we je een handig overzicht van alle AEG-gaskookplaten, met focus op de kenmerken die belangrijk zijn voor dagelijks gebruik:

Speed branders
Deze branders zijn tot 20% sneller dan traditionele branders en bovendien makkelijk schoon te maken

VerticalFlame branders
Deze branders zijn gedeeltelijk in het kookvlak verzonken en zijn tot 20 % efficiënter dan klassieke branders.

Elektronische bediening
Snelle en precieze instelling met de digitale tiptoetsen met LED aanduidingen (TOUCHSURE)

Restwarmte indicatie
Waarschuwt je wanneer de zone nog te warm is om te reinigen (TOUCHSURE)

Toestelbreedte
Dit icoon duidt de totale breedte van de kookplaat aan

Hob²Hood®
Door middel van sensoren in het bedieningspaneel van de kookplaat wordt de afzuigkap automatisch bediend.

Wokbrander
Krachtige wokbrander voor maximale hitte en perfecte wokresultaten.

Stop&Go
Handige pauzefunctie voor korte onderbrekingen.

Daarnaast bieden alle AEG-gaskookplaten je bovendien:

- Thermokoppelbeveiliging
- Gietijzeren pannendragers
- Automatische vonkontsteking

Gedetailleerde informatie over alle AEG toestellen, met uitgebreid fotomateriaal, video's en handleidingen, vind je op aeg.be

Gaskookplaten met inox design afwerking

De Slim-Line gaskookplaten zijn veel dunner dan klassieke kookplaten en zijn afgewerkt met een inox facetrand. De Ultraflat kookplaten van hoogwaardig inox zijn afgewerkt met een uiterst dun rechtopstaand randje voor een strakke integratie in het werkblad.

GASKOOKPLATEN 88 - 86 CM

Nr. 2.50

FLAMELIGHT

HKB95453NB

Nr. 2.51

FLAMELIGHT

HKB95450NB

Branders	VerticalFlame: tot 20% zuiniger	Speed branders: tot 20% sneller
Bediening	knoppen, StepPower 1-9	knoppen, StepPower 1-9
Afwerking bedieningsknoppen	zwart	met zwart/metalen afwerking
Timer	✔	✔
Conversiekit voor butagas	✔	✔
Brander linksvoor	1900 W / 78 mm	2000 W / 80 mm
Brander linksachter	1900 W / 78 mm	2000 W / 80 mm
Brander(s) midden	wok 3600 W / 124 mm	wok 3900 W / 128 mm
Brander rechtsvoor	1000 W / 63 mm	1000 W / 65 mm
Brander rechtsachter	1900 W / 78 mm	2000 W / 80 mm
Kleur / design	**zwart / gas-op-glas**	**zwart / gas-op-glas**
Totaal vermogen gas	10300 W	10900 W
Inbouwafmetingen (hxbxd)	40 x 830 x 480 mm	40 x 830 x 480 mm
	€ 1329,99	**€ 1249,99**

Nr. 2.52

ULTRAFLAT

HGB95522SM

Branders	Speed branders: tot 20% sneller
Bediening	knoppen, StepPower 1-9
Afwerking bedieningsknoppen	met metalen afwerking
Timer	-
Conversiekit voor butagas	✔
Brander linksvoor	wok 6200 W / 133 mm
Brander linksachter	-
Brander(s) midden	voor 1000 W / 54 mm - achter 1900 W / 70 mm
Brander rechtsvoor	3000 W / 100 mm
Brander rechtsachter	1900 W / 70 cm
Kleur / design	**Inox / ultraflat design**
Totaal vermogen gas	14000 W
Inbouwafmetingen (hxbxd)	60 x 830 x 480 mm
	€ 1119,99

Zie pagina 68 voor meer informatie over deze gaskookplaten.

Prijzen inclusief BTW en recupel.

GASKOOKPLATEN 80 - 74 CM

Nr. 2.53

TOUCHSURE

HVB8453IB

De nieuwe TouchSure gaskookplaat bedien je eenvoudig met tiptoetsen.

Branders	VerticalFlame: tot 20% zuiniger
Bediening	TouchControl
Afwerking bedieningsknoppen	-
Timer	✔
Conversiekit voor butagas	✔
Brander linksvoor	wok 3500 W / 128 mm
Brander linksachter	-
Brander(s) midden	1800 W / 80 mm
Brander rechtsvoor	1000 W / 65 mm
Brander rechtsachter	1800 W / 80 mm
Kleur / design	**zwart / gas-op-glas, zwart aluminium zijprofiel**
Totaal vermogen gas	8200 W
Inbouwafmetingen (hxbxd)	49 x 755 x 490 mm
	€ 1699,99

Nr. 2.54

FLAMELIGHT

HKB75453NB

Nr. 2.55

FLAMELIGHT

HKB75450NB

Branders	VerticalFlame: tot 20% zuiniger	Speed branders: tot 20% sneller
Bediening	knoppen, StepPower 1-9	knoppen, StepPower 1-9
Afwerking bedieningsknoppen	zwart	met zwart/metalen afwerking
Timer	✔	✔
Conversiekit voor butagas	✔	✔
Brander linksvoor	1900 W / 78 mm	1850 W / 80 mm
Brander linksachter	1900 W / 78 mm	1850 W / 80 mm
Brander(s) midden	wok 3800 W / 124 mm	wok 3900 W / 128 mm
Brander rechtsvoor	1000 W / 63 mm	1000 W / 65 mm
Brander rechtsachter	1900 W / 78 mm	1850 W / 80 mm
Kleur / design	**zwart / gas-op-glas**	**zwart / gas-op-glas**
Totaal vermogen gas	10300 W	10450 W
Inbouwafmetingen (hxbxd)	40 x 560 x 480 mm	40 x 560 x 480 mm
	€ 1179,99	**€ 1119,99**

Prijzen inclusief BTW en recupel.

Zie pagina 68 voor meer informatie over deze gaskookplaten.

GASKOOKPLATEN 75 - 59 CM

Nr. 2.55

GAS-OP-GLAS

HKB75820NB

74 CM

Branders	Speed branders: tot 20% sneller
Bediening	knoppen, StepPower 1-9
Afwerking bedieningsknoppen	met metalen afwerking
Timer	-
Conversiekit voor butagas	✔
Brander linksvoor	wok 3900 W / 128 mm
Brander linksachter	-
Brander(s) midden	voor 1000 W / 65 mm achter 2000 W / 80 mm
Brander rechtsvoor	2000 W / 80 mm
Brander rechtsachter	2000 W / 80 mm
Kleur / design	**zwart / gas-op-glas**
Totaal vermogen gas	10900 W
Inbouwafmetingen (hxbxd)	43 x 560 x 480 mm
	€ 879,99

Nr. 2.58

FLAMELIGHT

HKB64453NB

59 CM · STOP + GO

Nr. 2.59

GAS-OP-GLAS

HKB64420NB

59 CM

Nr. 2.61

SLIM-LINE

HGB64420SM

59 CM

Branders	VerticalFlame: tot 20% zuiniger	Speed branders: tot 20% sneller	Speed branders: tot 20% sneller
Bediening	knoppen, StepPower 1-9	knoppen, StepPower 1-9	knoppen, StepPower 1-9
Afwerking bedieningsknoppen	zwart	met metalen afwerking	met metalen afwerking
Timer	✔	-	-
Conversiekit voor butagas	✔	✔	✔
Brander linksvoor	wok 3800 W / 124 mm	wok 3900 W / 128 mm	wok 4000 W / 122 mm
Brander linksachter	1900 W / 78 mm	2000 W / 80 mm	1900 W / 70 mm
Brander(s) midden	-	-	-
Brander rechtsvoor	1000 W / 63 mm	1000 W / 65 mm	1000 W / 54 mm
Brander rechtsachter	1900 W / 78 mm	2000 W / 80 mm	1900 W / 70 mm
Kleur / design	**zwart / gas-op-glas**	**zwart / gas-op-glas**	**inox / slim-line design**
Totaal vermogen gas	8600 W	8900 W	8800 W
Inbouwafmetingen (hxbxd)	40 x 560 x 480 mm	40 x 560 x 480 mm	40 x 560 x 480
	€ 919,99	**€ 679,99**	**€ 579,99**

Zie pagina 68 voor meer informatie over deze gaskookplaten.

Prijzen inclusief BTW en recupel.

ACCESSOIRES

DESIGN AWARD 2025

PLANCHA BAKPLAAT

Met de Plancha bakplaat tover je je kookplaat om tot een barbecue en geniet je het hele jaar van die authentieke grillsmaak. De warmte wordt gelijkmatig verdeeld en dankzij de PFAS-Vrije anti-aanbak-laag hoef je minder olie te gebruiken. Geschikt voor alle soorten kookplaten, de oven en afwasbaar in de vaatwasser.
Afmetingen (exclusief handgrepen): 22x43,2x1,8 cm.

A9HHPG 902986520	**€ 169,99**

NEW

EASY2CLEAN KOEKENPAN 28 CM

Dankzij de innovatieve keramische coating blijft vet noch vuil kleven (PFAS-Vrij).

A9HOEC28 902986698	**€ 49,99**

NEW

EASY2CLEAN KOEKENPAN 24 CM

Dankzij de innovatieve keramische coating blijft vet noch vuil kleven (PFAS-Vrij).

A9HOEC24 902986699	**€ 39,99**

NEW

3-DELIGE PANNENSET

Set van drie roestvrijstalen pannen met ingebouwde vergiet voor eenvoudig afgieten en voorzien van glazen deksel met stoomventiel. Afwasbaar in de vaatwasser.
Steelpan 1,4 L (Ø 16 cm) en kookpotten 2,8 L (Ø 20 cm) en 5,1 L (Ø 24 cm).

A9HOPS 902986688	**€ 169,99**

NEW

GLAZEN DEKSEL VOOR PAN VAN 28 CM

Glazen deksel met stoomventiel en voorzien van ingebouwde vergiet voor eenvoudig afgieten. Afwasbaar in de vaatwasser.

A9HOL28 902986708	**€ 19,99**

Prijzen inclusief BTW.

SENSE PRO

DAMPKAPPEN

Onze keuken hoort fris, helder en rustig te zijn zodat de tijd die we er doorbrengen zo aangenaam mogelijk verloopt. Bij AEG maken wij dan ook gebruik van geavanceerde technologie die ervoor zorgt dat onze dampkappen je een combinatie van een prachtig design en hoogwaardige prestaties bieden.

Design

We bieden verschillende afwerking en designs. Elk type dampkap heeft zijn eigen specifieke kenmerken. Plafonddampkappen passen naadloos in moderne keukens. Schuine dampkappen geven een vleugje klasse en passen in alle soorten keukens, met verschillende designkeuzes (1 glas of 2 glazen). Dampkappen met discreet geïntegreerde 'LED strips' zorgen voor een optimale verlichting van het werkblad.

Kleuren

We bieden alle kleuren die je nodig hebt om perfect te passen in elk type keuken. Met zwart(glas), matzwart(glas), wit en inox vind je zeker de perfecte kleur voor jouw droomkeuken.

Afzuiging op maat van jouw behoeften

Dampkappen met de **AutoSense-functie** zijn uitgerust met een vochtigheids en temperatuursensor, waardoor de afzuigsnelheid automatisch kan worden aangepast, afhankelijk van de kwaliteit van de gedetecteerde lucht. Dampkappen met de **Hob2Hood®** functie zuiveren de omgevingslucht ook zeer effectief, starten op wanneer de kookplaat wordt ingeschakeld en passen hun afzuigkracht automatisch aan het vermogen van de kookplaat aan.

De Breeze-functie

De **Breeze-functie** op AEG dampkappen is ontworpen om het comfort in de keuken te verbeteren. Na het koken blijft deze de keuken zachtjes ventileren om hardnekkige geurtjes te elimineren, zonder storend geluid. Deze functie zorgt voor een aangename sfeer, zelfs na een ambitieuze maaltijd. In tegenstelling tot een conventionele dampkap op maximaal vermogen, is Breeze volledig discreet. Hij wordt automatisch geactiveerd of kan handmatig worden gestart. Dankzij deze technologie blijft je keuken moeiteloos fris. Het is een ideale oplossing voor open keukens. Het moderne design van AEG wordt gecombineerd met optimaal comfort.

Perfect Illumination

De **Perfect Illumination-functie** maakt gebruik van multi-Kelvin LED's (2700-4000-5000) waarmee je de helderheid en kleurtemperatuur kunt aanpassen (warmer of koeler licht, afhankelijk van de gewenste sfeer). Deze functie is ontworpen om meer duidelijkheid te bieden op de kookplaat wanneer je aan het koken bent en om je totale flexibiliteit te geven in het aanpassen van de sfeerverlichting in je keuken. Je kunt de helderheid en kleurtemperatuur van de verlichting handmatig selecteren en aanpassen via de gebruikersinterface van de dampkap.

AuroraTech® & Connectivity

De **AuroraTech®** functie past automatisch de kleurtemperatuur en lichtintensiteit van uw dampkap aan, afhankelijk van het moment van de dag, om uw comfort te verhogen en de perfecte sfeer in de keuken te creëren. De AuroraTech® functie integreert de Perfect Illumination functie om de juiste verlichting te bieden voor een betere helderheid op de kookplaat. Haal het maximale uit je dampkap dankzij connectiviteit. Gebruik de app voor een verlichtingservaring op uw maat.

Plafonddampkappen

Onze plafonddampkappen zijn verkrijgbaar in mat zwart, wit en inox, in breedtes van 90 of 120 cm. Ze bieden een subtiele afwerking en uitstekende prestaties, en vormen een aanvulling op elke moderne keuken. De SLIM LINE extra lage motor zorgt voor meer mogelijkheden om deze plafonddampkappen discreet in te bouwen. Zelfs met een beperkte inbouwhoogte kun je deze nieuwe modellen een plaats geven in de keuken. Bij onze plafonddampkappen kan de motor worden losgekoppeld en met een connectiekit (accessoire) elders worden geplaatst. Meer vrijheid om de dampkap te plaatsen waar je wilt.

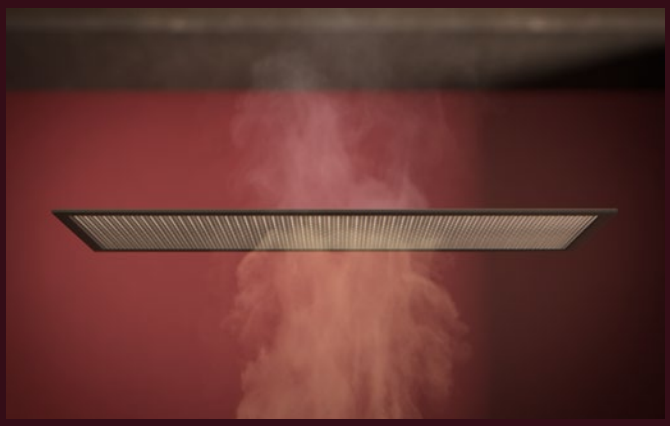

Vet- en koolstoffilters

Houd voor een frisse keuken de filters van je dampkap goed schoon. Vetfilters vangen vetdeeltjes op, waardoor de lucht en het keukenoppervlak schoon blijven, terwijl koolstoffilters helpen om geurtjes te verminderen. Het gebruik van een koolstoffilter is noodzakelijk wanneer je voor recirculatie kiest. Gewone koolstoffilters moeten na een bepaalde tijd worden weggegooid. Er bestaan echter ook koolstoffilters die je kunt regenereren in de vaatwasser of oven waardoor je ze veel langer kunt gebruiken. Gedetailleerde informatie over de verschillende koolstoffilters, vind je op pagina's 91 en 92.

De keuken is een plek om te koken, samen te komen en te genieten. Daarom zijn onze afzuigkappen ontworpen om kookdampen efficiënt af te voeren en bij te dragen aan een aangename keukenomgeving. Daarbij combineren ze geavanceerde technologie met een stijlvol design.

ONZE SERIES

Hier zie je in één oogopslag welke serie het beste aansluit bij je behoeften.

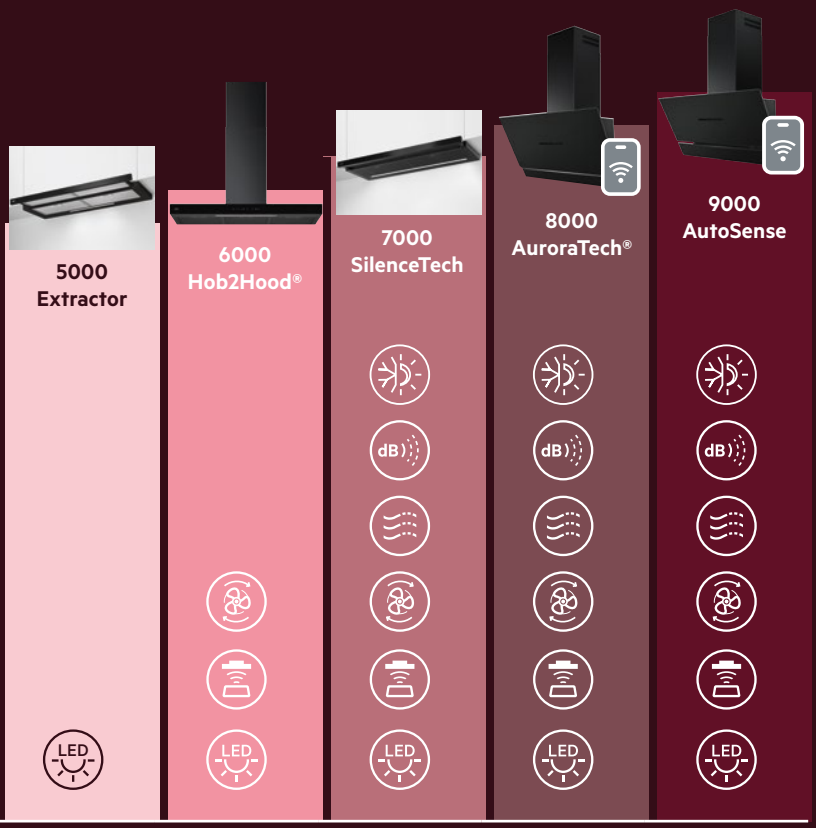

	5000 Extractor	6000 Hob2Hood®	7000 SilenceTech	8000 AuroraTech®	9000 AutoSense
Perfect Illumination Ideale verlichting voor optimale kookresultaten.			●	●	●
SilenceTech Verwijdert met een laag geluidsniveau kookdampen uit de keuken, ook bij hogere vermogensstanden.			●	●	●
Breeze Verwijdert geurtjes en houdt de keuken fris.			●	●	●
ExtractionTech Helpt de keukenlucht sneller te reinigen.		●	●	●	●
Hob2Hood® Koppelt de kookplaat draadloos aan de damkap, voor automatische afzuiging.		●	●	●	●
LEDLights Bieden uitstekende, inspirerence verlichting tijdens het koken.	●	●	●	●	●

DESIGN TYPES

Inbouwgroep & telescoop	●	●	●		
Plafond			●		
Eiland		●		●	
Wand & schouw	●	●	●	●	●

EXTRA KENMERKEN

Op de volgende pagina's bieden we je een handig overzicht van alle AEG dampkappen, met focus op de kenmerken die belangrijk zijn voor dagelijks gebruik:

Afzuigkracht
Kies bij voorkeur voor een model met goede afzuigkracht zodat het koken een plezier wordt.

Motor op afstand inbouwbaar
Bij sommige modellen kan de motor worden losgekoppeld en met een connectiekit (accessoire) elders worden geplaatst. Meer vrijheid om de dampkap te plaatsen waar je wilt.

Bediening
Bediening: altijd intuitief. Of het nu gaat om modellen met elektronische touch bediening, of met mechanische druktoetsen.

Afstandsbediening
Bij de plafonddampkappen wordt een afstandsbediening meegeleverd.

Afwasbaar vetfilter & koolstoffilter
Dampkappen beschikken altijd over een afwasbare vetfilter aan de onderkant. Dit kan eventueel worden aangevuld met een koolstoffilter wanneer je voor recirculatie kiest.

AuroraTech® & Perfect Illumination
Bieden de mogelijkheid om de intensiteit en kleurtemperatuur van het licht handmatig of automatisch aan je behoefte aan te passen om altijd de perfecte sfeer te creëren in de keuken.

Randafzuiging
Ontworpen om de luchtstroom te optimaliseren en het geluidsniveau te verlagen.

Energie-efficiëntieklasse
Aanduiding van het energieverbruik in schaalwaarden.

Breedte
Breedte van de dampkap.

SilenceTech
Verwijdert met een laag geluidsniveau kookdampen uit de keuken, ook bij hogere vermogensstanden.

Breeze-functie
Verwijdert met een laag geluidsniveau kookdampen uit de keuken, ook bij hogere vermogensstanden.

Hob2Hood®
Koppelt de kookplaat draadloos aan de damkap, voor automatische afzuiging.

10 jaar garantie op de inverter motor
De inverter motor is ontworpen voor een lager geluidsniveau en een langdurige werking, met als doel consistente prestaties te ondersteunen. Op deze motor biedt AEG 10 jaar garantie, na registratie via **aeg.be**

Connectivity
Status van de dampkap in realtime via de AEG-app. Ontvang belangrijke meldingen van je dampkap om optimaal gebruik te maken van alle functionaliteiten.

Gedetailleerde informatie over alle AEG toestellen, met uitgebreid fotomateriaal, video's en handleidingen, vind je op aeg.be

PLAFOND 120 CM

Nr. 3.01 | 21 cm

MATTBLACKLINE

Nr. 3.01 | 21 cm

	NDC7722SB	NDC7722SM
Serie	7000 SilenceTech®	7000 SilenceTech®
Afzuigkracht luchtafvoer (int/max/min)	730 / 610 / 330 m³/u	730 / 610 / 330 m³/u
Afzuigkracht recirculatie (int/max/min)	680 / 580 / 310 m³/u	680 / 580 / 310 m³/u
Geluidsniveau (max/min)	71 / 57 dB(A)	71 / 57 dB(A)
Bediening	elektronisch - druktoetsen	elektronisch - druktoetsen
Standen	3 + 1 intensief	3 + 1 intensief
Afstandsbediening	inbegrepen	inbegrepen
Afwasbare vetfilter	2 professionele meerlagige aluminium filters	2 professionele meerlagige aluminium filters
Led-verlichting	2 LED-strips met Perfect Illumination 2700 - 4000 - 5000K	2 LED-strips met Perfect Illumination 2700 - 4000 - 5000K
Verzadigingsindicatie	vetfilter / koolstoffilter	vetfilter / koolstoffilter
Randafzuiging	✔	✔
Kleur	mat zwart	inox
Type Koolstoffilter	in optie: OdourClean Plus MCFB95, OdourClean Pro MCFB62	in optie: OdourClean Plus MCFB95, OdourClean Pro MCFB62
Accessoires voor meer comfort	-	-
Afmetingen (h(min-max)xbxd)	211 x 1200 x 500 mm	211 x 1200 x 500 mm
	€ 1999,99	**€ 1999,99**

Nr. 3.01 | 21 cm

	NDC7722SW
Serie	7000 SilenceTech®
Afzuigkracht luchtafvoer (int/max/min)	730 / 610 / 330 m³/u
Afzuigkracht recirculatie (int/max/min)	680 / 580 / 310 m³/u
Geluidsniveau (max/min)	71 / 57 dB(A)
Bediening	elektronisch - druktoetsen
Standen	3 + 1 intensief
Afstandsbediening	inbegrepen
Afwasbare vetfilter	2 - Aluminium
Led-verlichting	2 LED-strips met Perfect Illumination 2700 - 4000 - 5000K
Verzadigingsindicatie	vetfilter / koolstoffilter
Randafzuiging	✔
Kleur	wit
Type Koolstoffilter	in optie: OdourClean Plus MCFB95, OdourClean Pro MCFB62
Accessoires voor meer comfort	-
Afmetingen (h(min-max)xbxd)	211 x 1200 x 500 mm
	€ 1999,99

Prijzen inclusief BTW en recupel.

PLAFOND 90 CM

Nr. 3.02 | 21 cm

MATTBLACKLINE

Nr. 3.02 | 21 cm

	NDC7792SB	NDC7792SM
Serie	7000 SilenceTech®	7000 SilenceTech®
Afzuigkracht luchtafvoer (int/max/min)	715 / 600 / 320 m³/u	715 / 600 / 320 m³/u
Afzuigkracht recirculatie (int/max/min)	670 / 570 / 300 m³/u	670 / 570 / 300 m³/u
Geluidsniveau (max/min)	70 / 58 dB(A)	70 / 58 dB(A)
Bediening	elektronisch - druktoetsen	elektronisch - druktoetsen
Standen	3 + 1 intensief	3 + 1 intensief
Afstandsbediening	inbegrepen	inbegrepen
Afwasbare vetfilter	2 - Aluminium	2 - Aluminium
Led-verlichting	2 LED-strips met Perfect Illumination 2700 - 4000 - 5000K	2 LED-strips met Perfect Illumination 2700 - 4000 - 5000K
Verzadigingsindicatie	vetfilter / koolstoffilter	vetfilter / koolstoffilter
Randafzuiging	✔	✔
Kleur	mat zwart	inox
Type Koolstoffilter	in optie: OdourClean Plus MCFB96, OdourClean Pro MCFB62	in optie: OdourClean Plus MCFB96, OdourClean Pro MCFB62
Accessoires voor meer comfort	AirLite M8CKALW1	AirLite M8CKALW1
Afmetingen (h(min-max)xbxd)	211 x 899 x 499 mm	211 x 899 x 499 mm
	€ 1699,99	**€ 1699,99**

Nr. 3.02 | 21 cm

	NDC7792SW
Serie	7000 SilenceTech®
Afzuigkracht luchtafvoer (int/max/min)	715 / 600 / 320 m³/u
Afzuigkracht recirculatie (int/max/min)	670 / 570 / 300 m³/u
Geluidsniveau (max/min)	70 / 58 dB(A)
Bediening	elektronisch - druktoetsen
Standen	3 + 1 intensief
Afstandsbediening	inbegrepen
Afwasbare vetfilter	2 - Aluminium
Led-verlichting	2 LED-strips met Perfect Illumination 2700 - 4000 - 5000K
Verzadigingsindicatie	vetfilter / koolstoffilter
Randafzuiging	✔
Kleur	wit
Type Koolstoffilter	in optie: OdourClean Plus MCFB96, OdourClean Pro MCFB62
Accessoires voor meer comfort	AirLite M8CKALW1
Afmetingen (h(min-max)xbxd)	211 x 899 x 499 mm
	€ 1699,99

PLAFOND 90 CM

Nr. 3.03

Nr. 3.03

MATTBLACKLINE

	NDC7791SB	NDC7791SM
	A, 90 CM, dB	A, 90 CM, dB
Serie	7000 SilenceTech®	7000 SilenceTech®
Afzuigkracht luchtafvoer (int/max/min)	730 / 620 / 330 m³/u	730 / 620 / 330 m³/u
Afzuigkracht recirculatie (int/max/min)	680 / 600 / 310 m³/u	680 / 600 / 310 m³/u
Motor op afstand inbouwbaar	✔, met kit M2CKRM04 in optie	✔, met kit M2CKRM04 in optie
Geluidsniveau (max/min)	65 / 52 dB(A)	65 / 52 dB(A)
Bediening	elektronisch - druktoetsen	elektronisch - druktoetsen
Standen	3 + 1 intensief	3 + 1 intensief
Afstandsbediening	inbegrepen	inbegrepen
Afwasbare vetfilter	2 - Aluminium	2 - Aluminium
Led-verlichting	2 LED-strips met Perfect Illumination 2700 - 4000 - 5000K	2 LED-strips met Perfect Illumination 2700 - 4000 - 5000K
Verzadigingsindicatie	vetfilter / koolstoffilter	vetfilter / koolstoffilter
Randafzuiging	✔	✔
Kleur	mat zwart	inox
Type Koolstoffilter	in optie: OdourClean Plus MCFB96, OdourClean Pro MCFB62	in optie: OdourClean Plus MCFB96, OdourClean Pro MCFB62
Accessoires voor meer comfort	AirLite M8CKALW1	AirLite M8CKALW1
Afmetingen (h(min-max)xbxd)	352 x 899 x 499 mm	352 x 899 x 499 mm
	€ 1499,99	**€ 1499,99**

Nr. 3.03

	NDC7791SW
	A, 90 CM, dB
Serie	7000 SilenceTech®
Afzuigkracht luchtafvoer (int/max/min)	730 / 620 / 330 m³/u
Afzuigkracht recirculatie (int/max/min)	680 / 600 / 310 m³/u
Motor op afstand inbouwbaar	✔, met kit M2CKRM04 in optie
Geluidsniveau (max/min)	65 / 52 dB(A)
Bediening	elektronisch - druktoetsen
Standen	3 + 1 intensief
Afstandsbediening	inbegrepen
Afwasbare vetfilter	2 - Aluminium
Led-verlichting	2 LED-strips met Perfect Illumination 2700 - 4000 - 5000K
Verzadigingsindicatie	vetfilter / koolstoffilter
Randafzuiging	✔
Kleur	wit
Type Koolstoffilter	in optie: OdourClean Plus MCFB96, OdourClean Pro MCFB62
Accessoires voor meer comfort	AirLite M8CKALW1
Afmetingen (h(min-max)xbxd)	352 x 899 x 499 mm
	€ 1499,99

Prijzen inclusief BTW en recupel.

EILAND 90 CM

Nr. 3.04

MATTBLACKLINE

GI87D91CB

Serie	8000 AuroraTech®
Afzuigkracht luchtafvoer (int/max/min)	760 / 440 / 260 m³/u
Afzuigkracht recirculatie (int/max/min)	595 / 430 / 220 m³/u
Geluidsniveau (max/min)	55 / 44 dB(A)
Bediening	tiptoetsbediening op glas
Standen	3 + 2 intensief
Afstandsbediening	-
Afwasbare vetfilter	3 - Aluminium / Zwart
Led-verlichting	2 LED-strips met AuroraTech & Perfect Illumination 2700 - 4000 - 5000K
Verzadigingsindicatie	vetfilter / koolstoffilter
Randafzuiging	-
Kleur	mat zwart / zwart
Type Koolstoffilter	in optie: OdourClean Standard MCFB58ST, OdourClean Plus MCFB59PL, OdourClean Pro MCFB66PR
Accessoires voor meer comfort	AirLite M8CKALD1 / Silentium Kit M8CKSL28 / Silentium Kit M8CKSL07
Afmetingen (h(min-max)xbxd)	1150 x 898 x 606 mm
	€ 1749,99

WAND 90 CM

MAT ZWART MET TEXTUUR

Nr. 3.22

MATTBLACKLINE

NDV8791CZ

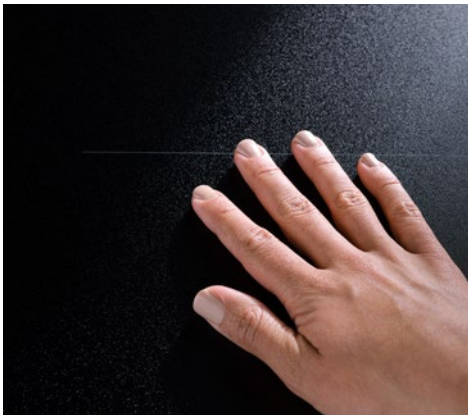

Serie	8000 AuroraTech®
Afzuigkracht luchtafvoer (int/max/min)	760 / 445 / 260 m³/u
Afzuigkracht recirculatie (int/max/min)	725 / 440 / 250 m³/u
Geluidsniveau (max/min)	55 / 43 dB(A)
Bediening	Tiptoetsbediening op glas
Standen	3 + 2 intensief
Afstandsbediening	-
Afwasbare vetfilter	2 - Zwart Aluminium mesh
Led-verlichting	2 LEDs met AuroraTech & Perfect Illumination 2700 - 4000 - 5000K
Verzadigingsindicatie	vetfilter / koolstoffilter
Randafzuiging	✔
Kleur	Mat zwart met textuur
Type Koolstoffilter	in optie: OdourClean Standard MCFB91, OdourClean Plus MCFB92, OdourClean Pro MCFB93
Accessoires voor meer comfort	AirLite M8CKALD1 / Silentium Kit M8CKSL28 / Silentium Kit M8CKSL07
Afmetingen (h(min-max)xbxd)	1260 x 898 x 417 mm
	€ 1379,99

STIJLVOLLE COMBINATIE
De matzwart met textuur afwerking
van de NDV8791CZ / GV77D91SZ / GV77D61SZ
dampkappen past perfect bij
de inductiekookplaten met
SaphirMatt-glas.

WAND
90 - 60 CM
MAT ZWART MET TEXTUUR

	Nr. 3.23	Nr. 3.07
	MATTBLACKLINE	MATTBLACKLINE
	GV77D91SZ	**GV77D61SZ**
Serie	7000 SilenceTech®	7000 SilenceTech®
Afzuigkracht luchtafvoer (int/max/min)	760 / 445 / 260 m³/u	760 / 445 / 260 m³/u
Afzuigkracht recirculatie (int/max/min)	725 / 440 / 250 m³/u	725 / 440 / 250 m³/u
Geluidsniveau (max/min)	56 / 43 dB(A)	55 / 43 dB(A)
Bediening	tiptoetsbediening op glas	tiptoetsbediening op glas
Standen	3 + 2 intensief	3 + 2 intensief
Afstandsbediening	-	Nee
Afwasbare vetfilter	2 - Zwart Aluminium mesh	2 - Zwart Aluminium mesh
Led-verlichting	Vierkante LEDs	Vierkante LEDs
Verzadigingsindicatie	vetfilter / koolstoffilter	vetfilter / koolstoffilter
Randafzuiging	✔	✔
Kleur	Mat zwart met textuur	Mat zwart met textuur
Type Koolstoffilter	in optie: OdourClean Standard MCFB91, OdourClean Plus MCFB92, OdourClean Pro MCFB93	in optie: OdourClean Standard MCFB91, OdourClean Plus MCFB92, OdourClean Pro MCFB93
Accessoires voor meer comfort	Silentium Kit M8CKSL28 / Silentium Kit M8CKSL07	Silentium Kit M8CKSL28 / Silentium Kit M8CKSL07
Afmetingen (h(min-max)xbxd)	1260 x 898 x 410 mm	1260 x 598 x 410 mm
	€ 1099,99	**€ 949,99**

WAND
90 - 60 CM

	Nr. 3.06	Nr. 3.06
	MATTBLACKLINE	
	NDV9791AT	**NDV8791CB**
Serie	9000 AutoSense®	8000 AuroraTech®
Afzuigkracht luchtafvoer (int/max/min)	760 / 445 / 260 m³/u	760 / 445 / 260 m³/u
Afzuigkracht recirculatie (int/max/min)	725 / 440 / 250 m³/u	725 / 440 / 250 m³/u
Geluidsniveau (max/min)	55 / 43 dB(A)	55 / 43 dB(A)
Bediening	tiptoetsbediening op glas	tiptoetsbediening op glas
Standen	3 + 2 intensief	3 + 2 intensief
Afstandsbediening	-	-
Afwasbare vetfilter	2 - Aluminium / Zwart	2 - Aluminium / Zwart
Led-verlichting	2 LEDs met AuroraTech & Perfect Illumination 2700 - 4000 - 5000K	2 LEDs met AuroraTech & Perfect Illumination 2700 - 4000 - 5000K
Verzadigingsindicatie	vetfilter / koolstoffilter	vetfilter / koolstoffilter
Randafzuiging	✔	✔
Kleur	mat zwart glas	zwart glas
Type Koolstoffilter	in optie: OdourClean Standard MCFB91, OdourClean Plus MCFB92, OdourClean Pro MCFB93	in optie: OdourClean Standard MCFB91, OdourClean Plus MCFB92, OdourClean Pro MCFB93
Accessoires voor meer comfort	AirLite M8CKALD1 / Silentium Kit M8CKSL28 / Silentium Kit M8CKSL07	AirLite M8CKALD1 / Silentium Kit M8CKSL28 / Silentium Kit M8CKSL07
Afmetingen (h(min-max)xbxd)	950-1260 x 898 x 417 mm	950-1260 x 898 x 417 mm
	€ 1549,99	**€ 1349,99**

Prijzen inclusief BTW en recupel.

WAND
90 - 60 CM

Nr. 3.07

MATTBLACKLINE

Nr. 3.07

	GV77D91ST	GV77D91SB
Serie	7000 SilenceTech®	7000 SilenceTech®
Afzuigkracht luchtafvoer (int/max/min)	760 / 445 / 260 m³/u	760 / 445 / 260 m³/u
Afzuigkracht recirculatie (int/max/min)	725 / 440 / 250 m³/u	725 / 440 / 250 m³/u
Geluidsniveau (max/min)	55 / 43 dB(A)	55 / 43 dB(A)
Bediening	tiptoetsbediening op glas	tiptoetsbediening op glas
Standen	3 + 2 intensief	3 + 2 intensief
Afstandsbediening	-	-
Afwasbare vetfilter	2 - Aluminium / Zwart	2 - Aluminium / Zwart
Led-verlichting	2 - vierkante LEDs	2 - vierkante LEDs
Verzadigingsindicatie	vetfilter / koolstoffilter	vetfilter / koolstoffilter
Randafzuiging	✔	✔
Kleur	mat zwart glas	zwart glas
Type Koolstoffilter	in optie: OdourClean Standard MCFB91, OdourClean Plus MCFB92, OdourClean Pro MCFB93	in optie: OdourClean Standard MCFB91, OdourClean Plus MCFB92, OdourClean Pro MCFB93
Accessoires voor meer comfort	Silentium Kit M8CKSL28 / Silentium Kit M8CKSL07	Silentium Kit M8CKSL28 / Silentium Kit M8CKSL07
Afmetingen (h(min-max)xbxd)	950-1260 x 898 x 410 mm	950-1260 x 898 x 410 mm
	€ 1149,99	**€ 1079,99**

Nr. 3.08

Nr. 3.22

MATTBLACKLINE

	DVK5961HB	GV77D61ST
Serie	6000 Hob2Hood®	7000 SilenceTech®
Afzuigkracht luchtafvoer (int/max/min)	710 / 575 / 320 m³/u	760 / 445 / 260 m³/u
Afzuigkracht recirculatie (int/max/min)	520 / 500 / 330 m³/u	725 / 440 / 250 m³/u
Geluidsniveau (max/min)	66 / 52 dB(A)	55 / 43 dB(A)
Bediening	elektronisch - TouchControl	tiptoetsbediening op glas
Standen	3 + 1 intensief	3 + 2 intensief
Afstandsbediening	-	-
Afwasbare vetfilter	2 - aluminium	2 - Aluminium / Zwart
Led-verlichting	2 spots	2 - vierkante LEDs
Verzadigingsindicatie	vetfilter/koolstoffilter	vetfilter / koolstoffilter
Randafzuiging	✔	✔
Kleur	zwart	mat zwart glas
Type Koolstoffilter	in optie: OdourClean Standard MCFB87, OdourClean Plus MCFB79PL	in optie: OdourClean Standard MCFB91, OdourClean Plus MCFB92, OdourClean Pro MCFB93
Accessoires voor meer comfort	-	Silentium Kit M8CKSL28 / Silentium Kit M8CKSL07
Afmetingen (h(min-max)xbxd)	953-543 x 898 x 396 mm	950 - 1260 x 598 x 410 mm
	€ 879,99	**€ 979,99**

Prijzen inclusief BTW en recupel.

WAND 60 CM

Nr. 3.09

	DVK5661HB
Serie	6000 Hob2Hood®
Afzuigkracht luchtafvoer (int/max/min)	710 / 575 / 320 m³/u
Afzuigkracht recirculatie (int/max/min)	520 / 500 / 330 m³/u
Geluidsniveau (max/min)	66 / 52 dB(A)
Bediening	elektronisch - TouchControl
Standen	3 + 1 intensief
Afstandsbediening	-
Afwasbare vetfilter	2 - aluminium
Led-verlichting	2 spots
Verzadigingsindicatie	-
Randafzuiging	✔
Kleur	zwart
Type Koolstoffilter	in optie: OdourClean Standard MCFB87, OdourClean Plus MCFB79PL
Accessoires voor meer comfort	-
Afmetingen (h(min-max)xbxd)	953-543 x 598 x 396 mm
	€ 799,99

SCHOUW 90 CM

Nr. 3.10

MATTBLACKLINE

Nr. 3.10

	NDB8791CT	NDB8791CB
Serie	8000 AuroraTech®	8000 AuroraTech®
Afzuigkracht luchtafvoer (int/max/min)	760 / 440 / 260 m³/u	760 / 440 / 260 m³/u
Afzuigkracht recirculatie (int/max/min)	595 / 430 / 220 m³/u	595 / 430 / 220 m³/u
Geluidsniveau (max/min)	55 / 44 dB(A)	55 / 44 dB(A)
Bediening	tiptoetsbediening op glas	tiptoetsbediening op glas
Standen	3 + 2 intensief	3 + 2 intensief
Afstandsbediening	-	-
Afwasbare vetfilter	3 - Aluminium / Zwart	3 - Aluminium / Zwart
Led-verlichting	LED met AuroraTech & Perfect Illumination 2700 - 4000 - 5000K	LED met AuroraTech & Perfect Illumination 2700 - 4000 - 5000K
Verzadigingsindicatie	vetfilter / koolstoffilter	vetfilter / koolstoffilter
Randafzuiging	-	-
Kleur	mat zwart	zwart
Type Koolstoffilter	in optie: OdourClean Standard MCFB58ST, OdourClean Plus MCFB59PL, OdourClean Pro MCFB66PR	in optie: OdourClean Standard MCFB58ST, OdourClean Plus MCFB59PL, OdourClean Pro MCFB66PR
Accessoires voor meer comfort	AirLite M8CKALD1 / Silentium Kit M8CKSL28 / Silentium Kit M8CKSL07	AirLite M8CKALD1 / Silentium Kit M8CKSL28 / Silentium Kit M8CKSL07
Afmetingen (h(min-max)xbxd)	735-1204 x 898 x 455 mm	735-1204 x 898 x 455 mm
	€ 1249,99	**€ 1179,99**

Prijzen inclusief BTW en recupel.

SCHOUW 90 - 60 CM

Nr. 3.11

NEW

Nr. 3.12

	MATTBLACKLINE NDB6791HB	NDB6761HB
	A, 90 CM	A, 60 CM
Serie	6000 Hob2Hood®	6000 Hob2Hood®
Afzuigkracht luchtafvoer (int/max/min)	730 / 600 / 295 m³/u	730 / 600 / 295 m³/u
Afzuigkracht recirculatie (int/max/min)	545 / 515 / 275 m³/u	545 / 515 / 275 m³/u
Geluidsniveau (max/min)	70 / 56 dB(A)	70 / 56 dB(A)
Bediening	tiptoetsbediening op glas	tiptoetsbediening op glas
Standen	3 + intensief	3 + intensief
Afstandsbediening	-	-
Afwasbare vetfilter	3 - Aluminium / Zwart	2 - Zwart Aluminium
Led-verlichting	1 - LED strip	1 LED-strip
Verzadigingsindicatie	vetfilter / koolstoffilter	vetfilter / koolstoffilter
Randafzuiging	-	-
Kleur	mat zwart / zwart	mat zwart / zwart
Type Koolstoffilter	in optie: OdourClean Standard MCFB97, OdourClean Plus MCFB98	in optie: OdourClean MCFB97, OdourClean PLUS MCFB98
Accessoires voor meer comfort	Silentium Kit M8CKSL28 / Silentium Kit M8CKSL07	Silentium Kit M8CKSL28 / Silentium Kit M8CKSL07
Afmetingen (h(min-max)xbxd)	678-1180 x 898 x 454 mm	1180 x 598 x 454 mm
	€ 799,99	**€ 699,99**

INBOUW-GROEP 80 CM

Nr. 3.24

	GG96D81AB
	A, 77 CM
Serie	9000 AutoSense®
Afzuigkracht luchtafvoer (int/max/min)	650 / 420 / 235 m³/u
Afzuigkracht recirculatie (int/max/min)	530 / 405 / 205 m³/u
Geluidsniveau (max/min)	58 / 46 dB(A)
Bediening	elektronisch - druktoetsen
Standen	3 + 1 intensief
Afstandsbediening	-
Afwasbare vetfilter	2 - Zwart Aluminium mesh
Led-verlichting	2 LED-strips met Perfect Illumination 2700 - 4000 - 5000K
Verzadigingsindicatie	vetfilter / koolstoffilter
Randafzuiging	✔
Kleur	Zwart glas
Type Koolstoffilter	In optie: OdourClean Standard MCFB82ST / OdourClean Plus MCFB83PL / OdourClean Pro MCFB75PR
Accessoires voor meer comfort	-
Afmetingen (h(min-max)xbxd)	436 x 772 x 300 mm
	€ 1179,99

Dampkappen met de AutoSense-functie zijn uitgerust met een vochtigheids en temperatuursensor, waardoor de afzuigsnelheid automatisch kan worden aangepast, afhankelijk van de kwaliteit van de gedetecteerde lucht. Altijd frisse en schone lucht. AutoSense detecteert en verwijdert automatisch geurtjes, vet en stoom uit je keuken.

Prijzen inclusief BTW en recupel.

INBOUWGROEP 100 - 54 CM

Nr. 3.13

Nr. 3.14

MATTBLACKLINE

	DGE5161HM	DGK5861HR
	A, 100 CM	A, 77 CM
Serie	6000 Hob2Hood®	6000 Hob2Hood®
Afzuigkracht luchtafvoer (int/max/min)	700 / 580 / 300 m³/u	700 / 580 / 300 m³/u
Afzuigkracht recirculatie (int/max/min)	435 / 430 / 295 m³/u	435 / 430 / 295 m³/u
Geluidsniveau (max/min)	64 / 51 dB(A)	67 / 54 dB(A)
Bediening	elektronisch - druktoetsen	elektronisch - druktoetsen
Standen	3 + 1 intensief	3 + 1 intensief
Afstandsbediening	-	-
Afwasbare vetfilter	3 - aluminium	2 - aluminium
Led-verlichting	4 spots	2 spots
Verzadigingsindicatie	vetfilter/koolstoffilter	vetfilter/koolstoffilter
Randafzuiging	✔	✔
Kleur	inox	mat zwart.
Type Koolstoffilter	in optie: OdourClean Standard ECFB01ST / OdourClean Plus ECFBPL02	in optie: OdourClean Standard ECFB01ST / OdourClean Plus ECFBPL02
Accessoires voor meer comfort	-	-
Afmetingen (h(min-max)xbxd)	333 x 990 x 300 mm	331 x 770 x 300 mm
	€ 1149,99	**€ 1049,99**

Nr. 3.14

Nr. 3.14

	DGK5861HM	DGE5861HW
	A, 77 CM	A, 77 CM
Serie	6000 Hob2Hood®	6000 Hob2Hood®
Afzuigkracht luchtafvoer (int/max/min)	700 / 580 / 300 m³/u	700 / 580 / 300 m³/u
Afzuigkracht recirculatie (int/max/min)	435 / 430 / 295 m³/u	435 / 430 / 296 m³/u
Motor op afstand inbouwbaar	-	✔
Geluidsniveau (max/min)	67 / 54 dB(A)	67 / 54 dB(A)
Bediening	elektronisch - druktoetsen	elektronisch - druktoetsen
Standen	3 + 1 intensief	3 + 1 intensief
Afstandsbediening	-	-
Afwasbare vetfilter	2 - aluminium	2 - aluminium
Led-verlichting	2 spots	2 spots
Verzadigingsindicatie	vetfilter/koolstoffilter	vetfilter/koolstoffilter
Randafzuiging	✔	✔
Kleur	inox	wit (RAL 9003 NCS S0502 - B)
Type Koolstoffilter	in optie: OdourClean Standard ECFB01ST / OdourClean Plus ECFBPL02	in optie: OdourClean Standard ECFB01ST / OdourClean Plus ECFBPL02
Accessoires voor meer comfort	-	-
Afmetingen (h(min-max)xbxd)	331 x 770 x 300 mm	331 x 770 x 300 mm
	€ 1049,99	**€ 1049,99**

Prijzen inclusief BTW en recupel.

INBOUWGROEP 54 CM

Nr. 3.15

	DGK5661HM
Serie	6000 Hob2Hood®
Afzuigkracht luchtafvoer (int/max/min)	700 / 580 / 300 m³/u
Afzuigkracht recirculatie (int/max/min)	435 / 430 / 295 m³/u
Geluidsniveau (max/min)	67 / 54 dB(A)
Bediening	elektronisch - druktoetsen
Standen	3 + 1 intensief
Afstandsbediening	-
Afwasbare vetfilter	1 - aluminium
Led-verlichting	2 spots
Verzadigingsindicatie	vetfilter/koolstoffilter
Randafzuiging	✔
Kleur	inox
Type Koolstoffilter	in optie: OdourClean Standard ECFB01ST / OdourClean Plus ECFBPL02
Accessoires voor meer comfort	-
Afmetingen (hxbxd)	331 x 540 x 300 mm
	€ 819,99

INBOUWGROEP 120 - 90 CM

Nr. 3.05

Nr. 3.16

	GDE682HB	GDE689HM
Serie	6000 Hob2Hood®	6000 Hob2Hood®
Afzuigkracht luchtafvoer (int/max/min)	750 / 445 / 260 m³/u	750 / 445 / 260 m³/u
Afzuigkracht recirculatie (int/max/min)	590 / 440 / 225 m³/u	590 / 440 / 225 m³/u
Geluidsniveau (max/min)	57 / 45 dB(A) - in optie Silentium Kit (zie p. 94)	57 / 45 dB(A) - in optie: Silentium Kit (zie p. 94)
Bediening	tiptoetsbediening op glas	tiptoetsbediening
Standen	3 + intensief	3 + 1 intensief
Afstandsbediening	-	-
Afwasbare vetfilter	2 - zwart aluminium	1 - inox design
Led-verlichting	LED-strip	LED strip
Verzadigingsindicatie	vetfilter / koolstoffilter	vetfilter/koolstoffilter
Randafzuiging	-	-
Kleur	zwart	inox
Type Koolstoffilter	in optie: OdourClean PLUS MCFB86PL	in optie: OdourClean Plus MCFB86PL
Accessoires voor meer comfort	-	-
Afmetingen (hxbxd)	330 x 1200 x 308 mm	330 x 900 x 308 mm
	€ 1099,99	**€ 999,99**

Prijzen inclusief BTW en recupel.

INBOUWGROEP 90 CM

Nr. 3.16

	GDE689HB
Serie	6000 Hob2Hood®
Afzuigkracht luchtafvoer (int/max/min)	750 / 445 / 260 m³/u
Afzuigkracht recirculatie (int/max/min)	590 / 440 / 225 m³/u
Geluidsniveau (max/min)	57 / 45 dB(A) - in optie: Silentium Kit (zie p. 94)
Bediening	tiptoetsbediening
Standen	3 + 1 intensief
Afstandsbediening	-
Afwasbare vetfilter	1 - black design
Led-verlichting	LED strip
Verzadigingsindicatie	vetfilter/koolstoffilter
Randafzuiging	-
Kleur	zwart
Type Koolstoffilter	in optie: OdourClean Plus MCFB86PL
Accessoires voor meer comfort	-
Afmetingen (hxbxd)	330 x 900 x 308 mm
	€ 999,99

TELESCOOP 90 CM

Nr. 3.17

	GDP869PB
Serie	7000 SilenceTech
Afzuigkracht luchtafvoer (int/max/min)	650 / 400 / 210 m³/h
Afzuigkracht recirculatie (int/max/min)	555 / 390 / 200 m³/h
Geluidsniveau (max/min)	55 / 44 dB(A) - in optie: Silentium Kit (zie p. 94)
Bediening	elektronisch - TouchControl
Standen	3 + 1 intensief
Afstandsbediening	-
Afwasbare vetfilter	1 - black design
Led-verlichting	1 - strip Perfect Illumination 2700-4500-5000K
Verzadigingsindicatie	✔
Randafzuiging	-
Kleur	zwart/glas
Type Koolstoffilter	in optie: OdourClean Standard MCFB82ST / OdourClean Pro MCFB75PR
Accessoires voor meer comfort	Silentium Kit M8CKSL07 / Silentium Kit M8CKSL28
Afmetingen (hxbxd)	395 x 898 x 303,5 mm
	€ 1479,99

De Perfect Illumination dampkap ontsluit de magische kleuren van elk ingrediënt. De aanpasbare verlichting zorgt voor helderheid boven de kookplaat en stelt je in staat om de verlichting in je keuken aan je stemming aan te passen.

Prijzen inclusief BTW en recupel.

TELESCOOP 90 - 60 CM

Nr. 3.18

Nr. 3.18

	DPK5961B	DPE5960M
	A, 90 CM	A, 90 CM
Serie	6000 ExtractionTech®	5000 ExtractionTech
Afzuigkracht luchtafvoer (int/max/min)	660 / 445 / 235 m³/u	660 / 440 / 230 m³/u
Afzuigkracht recirculatie (int/max/min)	495 / 415 / 205 m³/u	495 / 415 / 205 m³/u
Geluidsniveau (max/min)	60 / 46 dB(A)	60 / 46 dB(A)
Bediening	elektronisch - druktoetsen	elektronische - druktoetsen
Standen	3 + 1 intensief	3 + 1 intensief
Afstandsbediening	-	-
Afwasbare vetfilter	2 - Zwart Aluminium mesh	✔
Led-verlichting	1 LED-strip	1 strip
Verzadigingsindicatie	vetfilter / koolstoffilter	vetfilter/koolstoffilter
Randafzuiging	-	-
Kleur	zwart	grijs / inox frontpaneel
Type Koolstoffilter	in optie: OdourClean MCFB82ST, OdourClean Pro MCFB75PR	in optie: OdourClean Standard MCFB82ST / OdourClean Plus MCFB83PL / OdourClean Pro MCFB75PR
Accessoires voor meer comfort	Silentium Kit M8CKSL07 / Silentium Kit M8CKSL28	Silentium Kit M8CKSL07 / Silentium Kit M8CKSL28
Afmetingen (hxbxd)	395 x 900 x 300 mm	395 x 898 x 300 mm
	€ 879,99	**€ 879,99**

Nr. 3.19

Nr. 3.20

	DPE4941M	DPE4641M
	C, 90 CM	C, 60 CM
Serie	5000 ExtractionTech	5000 ExtractionTech
Afzuigkracht luchtafvoer (int/max/min)	- / 600 / 250 m³/u	- / 600 / 250 m³/u
Afzuigkracht recirculatie (int/max/min)	- / 415 / 230 m³/u	- / 415 / 230 m³/u
Geluidsniveau (max/min)	68 / 49 dB(A)	68 / 49 dB(A)
Bediening	mechanisch - druktoetsen	mechanisch - druktoetsen
Standen	3	3
Afstandsbediening	-	-
Afwasbare vetfilter	✔	✔
Led-verlichting	2 spots	2 spots
Verzadigingsindicatie	-	-
Randafzuiging	-	-
Kleur	inox	inox
Type Koolstoffilter	in optie: OdourClean Standard MCFB78ST	in optie: OdourClean Standard MCFB78ST
Accessoires voor meer comfort	Silentium Kit M8CKSL07 / Silentium Kit M8CKSL28	Silentium Kit M8CKSL07 / Silentium Kit M8CKSL28
Afmetingen (hxbxd)	339 x 861 x 298 mm	339 x 561 x 298 mm
	€ 699,99	**€ 599,99**

Prijzen inclusief BTW en recupel.

TELESCOOP 60 CM

Nr. 3.21

Nr. 3.21

	DPE5660M	DPK5661B
	A, 60 CM	A, 60 CM
Serie	5000 ExtractionTech	5000 ExtractionTech®
Afzuigkracht luchtafvoer (int/max/min)	660 / 440 / 230 m³/u	660 / 445 / 235 m³/u
Afzuigkracht recirculatie (int/max/min)	495 / 415 / 205 m³/u	495 / 415 / 205 m³/u
Geluidsniveau (max/min)	60/46 dB(A)	60 / 46 dB(A)
Bediening	elektronische druktoetsen	elektronisch - druktoetsen
Standen	3 + 1 intensief	3 + 1 intensief
Afstandsbediening	-	-
Afwasbare vetfilter	✔	2 - Zwart Aluminium mesh
Led-verlichting	1 strip	1 LED-strip
Verzadigingsindicatie	vetfilter/koolstoffilter	vetfilter / koolstoffilter
Randafzuiging	-	-
Kleur	grijs / inox frontpaneel	zwart
Type Koolstoffilter	in optie: OdourClean Standard MCFB82ST / OdourClean Plus MCFB83PL / OdourClean Pro MCFB75PR	in optie: OdourClean MCFB82ST, OdourClean Pro MCFB75PR
Accessoires voor meer comfort	Silentium Kit M8CKSL07 / Silentium Kit M8CKSL28	Silentium Kit M8CKSL07 / Silentium Kit M8CKSL28
Afmetingen (hxbxd)	395 x 598 x 300 mm	395 x 598 x 300 mm
	€ 679,99	**€ 679,99**

Prijzen inclusief BTW en recupel.

KOOLSTOFFILTERS

Houd voor een frisse keuken de filters van je dampkap goed schoon. De vetfilters vangen vetdeeltjes op, waardoor de lucht en je keukenoppervlak schoon blijven, terwijl koolstoffilters geurtjes opnemen en verwijderen. De koolstoffilters zijn noodzakelijk wanneer je voor recirculatie kiest.

ODOURCLEAN STANDARD KOOLSTOFFILTERS

De OdourClean Standard koolstoffilter is een filter die gemiddeld tot 45% luchtjes opneemt en die bovendien vuurvast is. Deze filter moet elke 3 tot 4 maanden vervangen worden om optimale prestaties te waarborgen.

ODOURCLEAN PLUS KOOLSTOFFILTERS

Anders dan bij de OdourClean Standard koolstoffilter, is deze filter afwasbaar in de vaatwasser en behoudt het gedurende 3 jaar het vermogen om geuren te absorberen, daarna moet het vervangen worden. Het is bovendien een filter die tot 65% luchtjes opneemt.

ODOURCLEAN PRO KOOLSTOFFILTERS

De OdourClean Pro filter is een koolstoffilter die tot 85% luchtjes opneemt. Wanneer de filterwerking niet meer optimaal is, kan de filter worden geregenereerd in de oven. Deze filter heeft een levensduur van 4 tot 5 jaar.

ODOURCLEAN STANDARD KOOLSTOFFILTERS

Type	ECFB01ST
PNC	902 986 573
Prijs	**€ 25,99**

Type	ECFB02ST
PNC	902 986 572
Prijs	**€ 29,99**

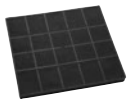

Type	MCFB58ST
PNC	902 986 584
Prijs	**€ 39,99**

Type	MCFB78ST
PNC	902 986 639
Prijs	**€ 59,99**

Type	MCFB82ST
PNC	902 986 580
Prijs	**€ 39,99**

Type	MCFB87
PNC	902 980 427
Prijs	**€ 59,99**

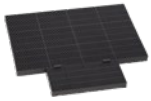

Type	MCFB91
PNC	902 986 506
Prijs	**€ 59,99**

Type	MCFB97
PNC	902 986 512
Prijs	**€ 29,99**

Prijzen inclusief BTW en recupel.

KOOLSTOFFILTERS

ODOURCLEAN PLUS KOOLSTOFFILTERS

Type	MCFB46PL
PNC	902 986 581
Prijs	**€ 34,99**

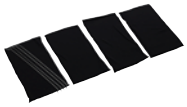

Type	MCFB77PL
PNC	902 986 638
Prijs	**€ 109,99**

Type	MCFB52PL
PNC	902 986 606
Prijs	**€ 44,99**

Type	MCFB79PL
PNC	902 986 586
Prijs	**€ 279,99**

Type	MCFB59PL
PNC	902 986 577
Prijs	**€ 139,99**

Type	ECFBPL01
PNC	902 986 575
Prijs	**€ 169,99**

Type	ECFBPL02
PNC	902 986 611
Prijs	**€ 79,99**

Type	MCFB83PL
PNC	902 986 608
Prijs	**€ 149,99**

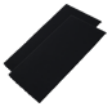

Type	MCFB95
PNC	902 986 510
Prijs	**€ 69,99**

Type	MCFB86PL
PNC	902 986 583
Prijs	**€ 79,99**

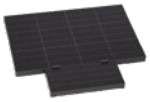

Type	MCFB92
PNC	902 986 507
Prijs	**€ 279,99**

Type	MCFB98
PNC	902 986 513
Prijs	**€ 109,99**

Type	MCFB96
PNC	902 986 511
Prijs	**€ 139,99**

ODOURCLEAN PRO KOOLSTOFFILTERS

Type	MCFB53PR
PNC	902 986 576
Prijs	**€ 169,99**

Type	MCFB62
PNC	902 980 207
Prijs	**€ 309,99**

Type	MCFB93
PNC	902 986 508
Prijs	**€ 409,99**

Type	MCFB66PR
PNC	902 986 609
Prijs	**€ 349,99**

Type	MCFB75PR
PNC	902 986 578
Prijs	**€ 349,99**

Scan de QR-code voor de meest actuele info over onze filters.

* enkel verkrijgbaar via REX

AIRLITE – GEAVANCEERDE LUCHTFILTRATIE VOOR UW KEUKEN

ERVAAR EEN FRISSE KEUKEN MET AIRLITE

AEG Airlite is een innovatief filtersysteem dat is ontworpen om, in combinatie met een traditioneel koolstoffilter, de luchtkwaliteit in de keuken tijdens het koken aanzienlijk te verbeteren. Dankzij de geavanceerde UVA-technologie elimineert Airlite niet alleen kookgeuren, maar vermindert ook de groei van bacteriën.

VOORDELEN VAN AIRLITE

Effectieve geurverwijdering – neutraliseert zelfs hardnekkige kookgeuren
Schone lucht – vermindert verontreinigingen voor een gezondere keuken
Duurzaam & krachtig – verlengt de levensduur van de koolstoffilter

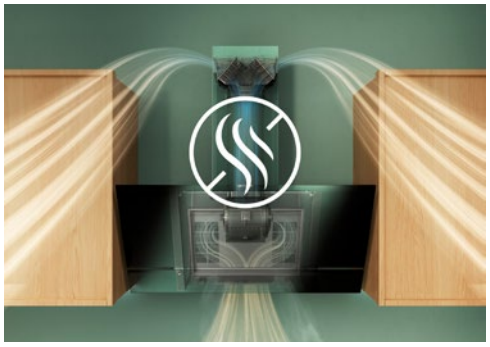

GEURNEUTRALISATIE*

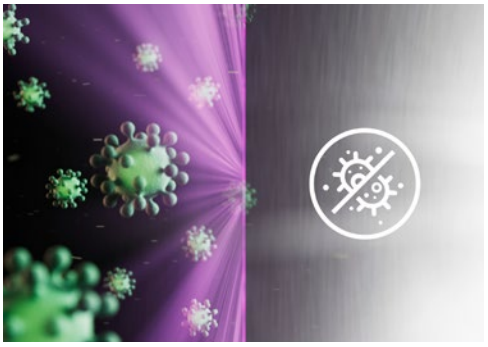

SCHONE LUCHT EN MINDER BACTERIËN**

LEVENSDUUR

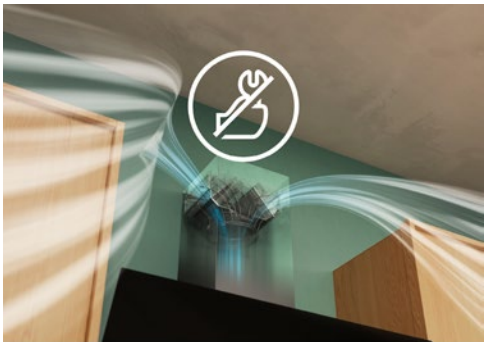

ONDERHOUDSVRIJ EN ZELFREINIGEND

*Test uitgevoerd met behulp van geursimulanten om veelvoorkomende geurtjes van gangbare kookprocessen na te bootsen.
**Externe test uitgevoerd door de Universiteit van Udine op de bacteriën E. Coli en B. Subtilis.

ACCESSOIRES

M8CKSL07

M8CKSL28

Geluidsreductie met Silentium Kit
(-3 dB(A) is halvering van de geluidservaring)

	Bijvoorbeeld GDP869PB	Bijvoorbeeld GDE689HM / GDE689HB
70 mm	- 2,0 dB(A)	- 1,2 dB(A)
70 + 70 mm	- 3,5 dB(A)	- 1,8 dB(A)
280 mm	- 4,5 dB(A)	- 2,3 dB(A)
280 + 70 mm	- 5,5 dB(A)	- 3,1 dB(A)

M2CKCF14

Airlite
M8CKALD1

Airlite
M8CKALW1

EFB675X

M2CKRM04

M2CKCF16U

SILENTIUM KIT

De binnenzijde van deze kits is van geluidsabsorberend materiaal. Meerdere kits kunnen boven elkaar worden geplaatst om het geluid nog meer te dempen.

SILENTIUM KIT 70 mm		
M8CKSL07 902 980 412	(hxbxd): 70 x 150 x 150 mm	**€ 69,99**
SILENTIUM KIT 280 mm		
M8CKSL28 902 980 413	(hxbxd): 280 x 150 x 150 mm	**€ 92,99**

ADAPTER

M2CKCF14 902 980 389	adapter voor Naber afvoerbuis	**€ 23,99**

AIRLITE

Airlite		
M8CKALD1 902 980 435	Onderhoudsvrij luchtzuiveringsysteem met 99,9% ozonvrije filtering in combinatie met een Odour plus filter (inclusief)	**€ 688,99**
Airlite - Plafonddampkappen		
M8CKALW1 902 980 436	Onderhoudsvrij luchtzuiveringsysteem met 99,9% ozonvrije filtering in combinatie met een Odour plus filter (inclusief)	**€ 803,99**

SPATPLAAT

Om spatten op de tegels te voorkomen kan tussen de dampkap en kookplaat een roestvrij stalen achterwand worden geplaatst.

EFB675X 942 122 197	(HxB): 750 x 600 mm	**€ 85,99**
EFB975X 942 122 198	(HxB): 750 x 900 mm	**€ 125,99**

REMOTE MOTOR KIT

Kit voor motor op afstand

M2CKRM04 902 986 571	voor dampkappen NDC7791SB, NDC7791SW en NDC7791SM	**€ 172,99**

FLEXIBLE RECTANGULAR PIPING KIT, 150 CM

M2CKCF16U 902 986 646		**€ 54,99**

Prijzen inclusief BTW en recupel.

ONDERDELEN VOOR DE LUCHTAFVOER

Code		Omschrijving	Type	Spareparts Code	Adviesprijs
S2		Verloopstuk vlak kanaal (220 x 90 mm) naar rond kanaal van 150	M2CKCF02U	902986618	**€ 35,99**
S5		Vlakke kanaalbuis (90 x 220 mm), lengte 100 cm	M2CKCF05U	902986615	**€ 44,99**
		Verticaal verloopstuk van rond (D150) naar rechthoekig (220x90)	M2CKCF03U	902986619	**€ 35,99**
		Horizontale bocht rechthoekig (220x90)	M2CKCF04U	902986617	**€ 44,99**
		Rechthoekig verloopstuk (vrouwelijk-220x90)	M2CKCF06U	902986621	**€ 20,99**
		Pijp rond 1M (D150)	M2CKCF07U	902986620	**€ 38,99**
		Verbindingstuk rond (vrouwelijk-D150)	M2CKCF08U	902986625	**€ 20,99**
		Verticale bocht rechthoekig (220x90)	M2CKCF09U	902986616	**€ 29,99**
		Zelfklevende tape voor luchtafvoer onderdelen	M2CKCF10U	902986622	**€ 12,99**
		Rechthoekig verloop 220 mm (van 90 mm naar 55 mm)	M2CKCF11U	902986626	**€ 16,99**
		Rooster met kleppen	M2CKCF12U	902986624	**€ 31,99**
		Bocht - Rechthoekig 15°	M2CKCF13U	902986623	**€ 31,99**

Prijzen inclusief BTW en recupel.

KOEL- EN DIEPVRIESKASTEN

De koel- en vriesapparaten van AEG zijn ontworpen om allerlei soorten levensmiddelen in perfecte conditie te houden. Om dat mogelijk te maken, maken wij gebruik van geavanceerde technologieën op het gebied van luchtcirculatie en -vochtigheid. En welke keuken je ook kiest; in het AEG-assortiment vind je altijd een model dat bij jouw wensen én in de beschikbare ruimte past.

TwinTech® NoFrost

TwinTech® NoFrost heeft een geavanceerd, dubbel koelsysteem voor de koelkast en vriezer. Deze technologie zorgt dat de vriezer vorstvrij blijft en dat er een optimale luchtvochtigheid in de koelkast heerst, om te voorkomen dat voedsel uitdroogt.

Unieke koel-vriescombinaties en koelkasten met gerecycled plastic

De binnenwanden van onze koel-vriescombinaties en van sommige van onze koelkasten zijn gemaakt van tot 70% gerecycled plastic rHIPS, wat 13% van het totale plastic in deze toestellen vertegenwoordigt.

Best In Class installatie

Al onze koel-vriescombinaties en grote eendeurskasten (>140 cm) zijn nog makkelijker te installeren dankzij de groene templates en voorgeboorde gaten. Bij deur-op-deurmontage werd het aantal installatiestappen met 15% verbeterd, bij sleepscharniermontage werd dit aantal maar liefst gehalveerd.

AI COOLASSIST®

Met AI CoolAssist® past de koel-vrieskast zich automatisch aan je dagelijkse routine aan. Zo blijven levensmiddelen onder geschikte bewaaromstandigheden bewaard, terwijl het apparaat zijn werking afstemt op hoe en wanneer het wordt gebruikt. De snelkoel- en snelvriesfunctie zijn daarbij automatisch geïntegreerd voor extra gemak. AI CoolAssist® werkt zonder wifi en kan op elk moment worden uitgeschakeld.

Hoe werkt het?

Zodra je AI CoolAssist® activeert, leert de koel-vrieskast hoe jij het toestel gebruikt. Het registreert wanneer, hoe vaak en hoe lang de deur opengaat. Op basis van deze inzichten past het toestel automatisch de koelinstellingen aan jouw gebruik aan.

- **Drukke/rustige uren**
De vries-koelkast koelt actiever tijdens drukke momenten, zoals wanneer je kookt of boodschappen opbergt. Tijdens rustige periodes schakelt het automatisch terug naar aangepaste temperatuurinstellingen.

- **Automatische boodschappenmodus**
Heb je je koelkast gevuld met verse producten? Temperatuurveranderingen worden gedetecteerd en het koelvermogen wordt automatisch aangepast om de gewenste bewaartemperatuur sneller te herstellen.

- **Automatische vakantiemodus**
Ben je een paar dagen weg? Wanneer er meer dan drie dagen geen interactie is, schakelt de koel-vrieskast over op de vakantiemodus, waarbij de werking wordt aangepast aan het verminderde gebruik.

Speciale lades van de koel-vriescombinaties

ExtraZone voor extra organisatie
De ExtraZone-lade lade biedt een aparte ruimte in je koelkast en geeft je meer flexibiliteit voor de organisatie van je voorraad.

GreenZone+ voor verse groenten en fruit
De afgesloten GreenZone+-lade elimineert overtollig vocht. Tot 95% van de vitaminen blijft na 11 dagen behouden* door de producten te beschermen met de juiste vochtigheidsgraad.

ExtraChill / ChillZone 0° voor vers vlees, vis en kaas.
ExtraChill en ChillZone 0° helpen vlees, vis en kaas langer vers te houden dankzij de multi-luchtcirculatiekanalen in de lade en de lagere temperatuur. Deze temperatuur is nog lager met ChilllZone 0°.

MultiChill 0° voor alles
De geavanceerde MultiChill 0° lade zal zich aanpassen aan al wat je wil bewaren, onafhankelijk van de rest van de koelkast. Je kan overschotjes van verse bereidingen tot 5 dagen lang bewaren op een lagere temperatuur dan die in de rest van de koelkast, of je kan verse vis of vers vlees tot 5 dagen lang bewaren op ongeveer 0°C. Je kan deze ook instellen als extra groentelade. De koelkast past zich aan jouw ingrediënten aan, en aan je kookgewoontes.

* De vitamine conserveringsgraad is gebaseerd op een externe test van vitamine C-behoud in blauwe bessen na 11 dagen in een Greenzonecompartiment.

Speciale lades van de eendeurskoelkasten

ExtraZone voor extra organisatie
De ExtraZone-lade lade biedt een aparte ruimte in je koelkast en geeft je meer flexibiliteit voor de organisatie van je voorraad.

LongFresh voor je belangrijkste ingrediënten
Het LongFresh 0°C-compartiment biedt de optimale omgeving voor het beschermen van je belangrijkste ingrediënten. Dit compartiment is kouder dan de rest van de koelkast en daardoor geschikt voor delicatere producten. Pas de temperatuur aan op het soort product, zoals vlees, vis, groente of fruit, zodat deze onder passende omstandigheden worden bewaard.

MaxiSpace

De MaxiSpace-modellen zijn hoger en breder dan onze standaard koel-vrieskasten en bieden daardoor 45% meer capaciteit.

Door gebruik te maken van geavanceerde technologieën helpen onze koel-vrieskasten de kwaliteit van levensmiddelen langer te behouden. Zo blijven ingrediënten langer vers en behouden ze hun smaak en textuur.

ONZE SERIES

Hier zie je in één oogopslag welke **koel-vrieskast** het beste bij je behoeften past.

	6000	7000	8000	9000
Connectivity Bediening via de AEG-app.				✓
Telescopische geleiders Dankzij deze geleiders schuift de lade soepel en stabiel uit.				✓
MultiSwitch Convertreerbare diepvriezer.			✓*	✓
MultiChill 0° Speciaal compartiment met instelbare temperatuur voor verschillende productsoorten.				✓
GreenZone+ Speciale lade voor verse groente en fruit.			✓	✓
ExtraChill / ChillZone 0° Speciale lade voor vers vlees, verse vis en kaas.		✓*	✓*	
MultiFlow Dankzij de luchtcirculatiekanalen van MultiFlow wordt de koude lucht door de hele koelkast verspreid. Zo worden alle zones van de koelkast bereikt. De Inox-uitvoering zorgt voor een premium uitstraling.		✓*	✓* (inox)	✓ (inox)
TwinTech® NoFrost Passende luchtvochtigheid en nooit meer handmatig ontdooien.		✓	✓	✓
AI CoolAssist® De koel-vrieskast past zich automatisch aan je dagelijkse routines aan.	✓	✓	✓	✓
Gerecycled plastic De binnenwanden van de koelkast zijn gemaakt van tot 70% gerecycled plastic (rHIPS), wat neerkomt op 13% van de totale hoeveelheid plastic in het toestel.	✓	✓	✓	✓

** beschikbaar afhankelijk van het model*

EXTRA KENMERKEN

Op de volgende pagina's bieden we je een handig overzicht van alle AEG-koelkasten, met focus op de kenmerken die belangrijk zijn voor dagelijks gebruik:

Bediening
Interne elektronische bediening: tiptoetsen zonder display.
TouchControl/led-indicatie: bediening via tiptoetsen en voorzien van led-indicatie.
TouchControl/LCD: bediening via tiptoetsen en voorzien van LCD.

Luchtcirculatie
Met **DynamicAir** wordt de koude lucht dankzij een ventilator gelijkmatig door de koelkast verspreid. **MultiFlow** gaat nog een stap verder met meerdere luchtcirculatiekanalen die de koude lucht door de hele koelkast verdelen. De **Inox**-afwerking zorgt daarnaast voor een stijlvolle, premium uitstraling.

Ontdooisysteem
LowFrost: vermindert ijsvorming, waardoor handmatig ontdooien minder vaak nodig is dan bij een statisch koelsysteem. **NoFrost:** voorkomt ijsvorming, waardoor handmatig ontdooien niet nodig is.

Snelkoel- en snelvriesfunctie
Met **Coolmatic** worden grotere hoeveelheden verse producten snel tsnel gekoeld tot een geschikte bewaartemperatuur. En met **Frostmatic** worden levensmiddelen snel van +25°C naar -18°C gebracht.

CustomFlex®
Pas de indeling van de koelkastdeur eenvoudig aan je behoeften aan. Verplaats de verschillende bakjes snel en gemakkelijk voor een overzichtelijke en flexibele opbergruimte.

SoftClosing: zacht zelfsluitende deur
Een deur met SoftClosing sluit automatisch bij een openingshoek kleiner dan 25 a 30 graden. Zonder risico op dichtslaan.

Telescopische geleiders
Dankzij de telescopische geleiders schuiven de lades soepel en stabiel uit. Zo heb je comfortabel toegang tot de producten, ook achterin de lade.

MultiSwitch
Het vriesgedeelte is volledig transformeerbaar. Je kunt het op +4°C instellen om de beschikbare koelruimte te vergroten, of op de gebruikelijke temperatuur tussen -15°C en -24°C blijven houden.

Energie-efficiëntieklasse
Aanduiding van het energieverbruik in schaalwaarden.

Geluidsniveau
Dit icoon geeft het geluidsniveau van het apparaat aan.

10 jaar garantie
Op de compressor in deze koelkast krijg je 10 jaar garantie na registratie van het toestel via **aeg.be**

Connectivity
Volg de status van de koelkast in realtime via de AEG-app en ontvang handige meldingen. Met **DrinkChill** stel je eenvoudig een koeltijd in voor een fles drank. De app laat je weten wanneer de ingestelde tijd is verstreken.

Daarnaast bieden alle AEG-koelkasten je bovendien:

- Led-verlichting
- Automatische ontdooiing van de koelruimte
- Legplateaus van veiligheidglas
- Omkeerbare deurdraairichting

Gedetailleerde informatie over alle AEG toestellen, met uitgebreid fotomateriaal, video's en handleidingen, vind je op aeg.be

KOEL-VRIESKASTEN 190 CM
SLEEPSCHARNIER

PREMIER

287 L

MultiSwitch: converteerbare diepvriezer

89 L

NEW

Nr. 4.01

286 L

89 L

NEW

Nr. 4.01

	MAXISPACE: 71 CM BREED	MAXISPACE: 71 CM BREED
	EK8C75S	**NSC8T751DS**
	C 10	D 10
Serie	8000	8000
Inbouwafmetingen (hxbxd)	**1894** x 710 x 560 mm	**1894** x 710 x 560 mm
Installatie van de deur	sleepscharnier	sleepscharnier
Energieverbruik per jaar	158 kWh	197 kWh
Geluidsniveau	35 dB(A)	35 dB(A)
Telescopische geleiders	-	-
Speciale lades	GreenZone+ / ExtraZone	GreenZone+ / ExtraZone
Luchtcirculatie	DynamicAir	DynamicAir
Ontdooisysteem	TwinTech® NoFrost	TwinTech® NoFrost
AI-assistentie	AI CoolAssist®	AI CoolAssist®
Gerecycled plastic	70% van de binnenbekleding*	70% van de binnenbekleding*
Koel- en vriesdeel apart uitschakelbaar	✔	-
Bediening	TouchControl / LCD	TouchControl / led
	€ 2499,99	**€ 2249,99**

PREMIER

207 L

MultiSwitch: converteerbare diepvriezer

62 L

NEW

Nr. 4.10

207 L

62 L

NEW

Nr. 4.10

207 L

62 L

NEW

Nr. 4.10

	CUSTOMFLEX®	CUSTOMFLEX®	CUSTOMFLEX®
	EK8C19S	**NSC7C191DS**	**NSC7C191ES**
	C 10	D 10	E 10
Serie	8000	7000	7000
Inbouwafmetingen (hxbxd)	**1894** x 560 x 550 mm	**1894** x 560 x 550 mm	**1894** x 560 x 550 mm
Installatie van de deur	sleepscharnier	sleepscharnier	sleepscharnier
Energieverbruik per jaar	138 kWh	172 kWh	215 kWh
Geluidsniveau	35 dB(A)	34 dB(A)	37 dB(A)
Telescopische geleiders	-	-	-
Speciale lades	GreenZone+ / ExtraChill	ExtraChill	ExtraChill
Luchtcirculatie	MultiFlow (inox)	MultiFlow	MultiFlow
Ontdooisysteem	TwinTech® NoFrost	TwinTech® NoFrost	TwinTech® NoFrost
AI-assistentie	AI CoolAssist®	AI CoolAssist®	AI CoolAssist®
Gerecycled plastic	70% van de binnenbekleding*	70% van de binnenbekleding*	70% van de binnenbekleding*
Koel- en vriesdeel apart uitschakelbaar	✔	-	-
Bediening	TouchControl / LCD	TouchControl / led	TouchControl / led
	€ 2079,99	**€ 1729,99**	**€ 1599,99**

** De binnenwanden van de koel-vrieskast zijn gemaakt van tot 70% gerecycled plastic (rHIPS), wat neerkomt op 13% van de totale hoeveelheid plastic in het toestel.*

Prijzen inclusief BTW en recupel.

Zie pagina 101 voor meer informatie over deze koel-vrieskasten.

KOEL-VRIESKASTEN 178 CM
DEUR-OP-DEUR

	EK9A18C	EK8C18C1	EK7A18C
	A, 27dB, 10	C, 10	A, 27dB, 10
Serie	9000	8000	7000
Inbouwafmetingen (hxbxd)	**1780** x 560 x 550 mm	**1780** x 560 x 550 mm	**1780** x 560 x 550 mm
Installatie van de deur	deur-op-deur met SoftClosing	deur-op-deur met SoftClosing	deur-op-deur met SoftClosing
Energieverbruik per jaar	100 kWh	138 kWh	99 kWh
Geluidsniveau	27 dB(A)	35 dB(A)	27 dB(A)
Telescopische geleiders	✔	-	-
Speciale lades	MultiChill 0° / GreenZone+	GreenZone+ / ExtraChill	ChillZone 0°
Luchtcirculatie	MultiFlow (inox)	MultiFlow (inox)	MultiFlow
Ontdooisysteem	TwinTech® NoFrost	TwinTech® NoFrost	TwinTech® NoFrost
AI-assistentie	AI CoolAssist®	AI CoolAssist®	AI CoolAssist®
Gerecycled plastic	70% van de binnenbekleding*	70% van de binnenbekleding*	70% van de binnenbekleding*
Koel- en vriesdeel apart uitschakelbaar	✔	✔	✔
Bediening	TouchControl / LCD	TouchControl / LCD	TouchControl / LCD
	€ 2479,99	**€ 2079,99**	**€ 2349,99**

	OSC7C181DC	NSC6L181EF
	D, 10	E, 10
Serie	7000	6000
Inbouwafmetingen (hxbxd)	**1780** x 560 x 550 mm	**1780** x 560 x 550 mm
Installatie van de deur	deur-op-deur met SoftClosing	deur-op-deur
Energieverbruik per jaar	173 kWh	219 kWh
Geluidsniveau	34 dB(A)	34 dB(A)
Telescopische geleiders	-	-
Speciale lades	ExtraChill	-
Luchtcirculatie	MultiFlow	-
Ontdooisysteem	TwinTech® NoFrost	Low Frost
AI-assistentie	AI CoolAssist®	AI CoolAssist®
Gerecycled plastic	70% van de binnenbekleding*	70% van de binnenbekleding*
Koel- en vriesdeel apart uitschakelbaar	-	-
Bediening	TouchControl / led	elektronisch, intern
	€ 1629,99	**€ 1239,99**

** De binnenwanden van de koel-vrieskast zijn gemaakt van tot 70% gerecycled plastic (rHIPS), wat neerkomt op 13% van de totale hoeveelheid plastic in het toestel.*

Zie pagina 101 voor meer informatie over deze koel-vrieskasten.

Prijzen inclusief BTW en recupel.

KOEL-VRIESKASTEN 178 CM
SLEEPSCHARNIER

182 L

MultiSwitch: converteerbare diepvriezer

62 L

NEW

Nr. 4.30

186 L

62 L

Nr. 4.30

186 L

62 L

NEW

Nr. 4.30

	NSC9M181CS	NSC7C181DS	NSC7C181ES
	C 10	D 10	E 10
Serie	9000	**7000**	7000
Inbouwafmetingen (hxbxd)	**1780** x 560 x 550 mm	**1780** x 560 x 550 mm	**178**0 x 560 x 550 mm
Installatie van de deur	sleepscharnier	sleepscharnier	sleepscharnier
Energieverbruik per jaar	154 kWh	173 kWh	217 kWh
Geluidsniveau	35 dB(A)	34 dB(A)	37 dB(A)
Telescopische geleiders	✔	-	-
Speciale lades	MultiChill 0° / GreenZone+	ExtraChill	ExtraChill
Luchtcirculatie	MultiFlow (inox)	MultiFlow	MultiFlow
Ontdooisysteem	TwinTech® NoFrost	TwinTech® NoFrost	TwinTech® NoFrost
AI-assistentie	AI CoolAssist®	AI CoolAssist®	AI CoolAssist®
Gerecycled plastic	70% van de binnenbekleding*	70% van de binnenbekleding*	70% van de binnenbekleding*
Koel- en vriesdeel apart uitschakelbaar	✔	-	-
Bediening	TouchControl / LCD	TouchControl / led	TouchControl / led
	€ 2149,99	**€ 1549,99**	**€ 1439,99**

195 L

62 L

NEW

Nr. 4.30

198 L

73 L

NEW

Nr. 4.30

	NSC7N181ES	NSC6L181ES
	E 10	E 10
Serie	7000	6000
Inbouwafmetingen (hxbxd)	**1780** x 560 x 550 mm	**1780** x 560 x 550 mm
Installatie van de deur	sleepscharnier	sleepscharnier
Energieverbruik per jaar	216 kWh	219 kWh
Geluidsniveau	35 dB(A)	34 dB(A)
Telescopische geleiders	-	-
Speciale lades	-	-
Luchtcirculatie	-	-
Ontdooisysteem	TwinTech® NoFrost	Low Frost
AI-assistentie	AI CoolAssist®	AI CoolAssist®
Gerecycled plastic	70% van de binnenbekleding*	70% van de binnenbekleding*
Koel- en vriesdeel apart uitschakelbaar	-	-
Bediening	elektronisch, intern	elektronisch, intern
	€ 1279,99	**€ 1179,99**

** De binnenwanden van de koel-vrieskast zijn gemaakt van tot 70% gerecycled plastic (rHIPS), wat neerkomt op 13% van de totale hoeveelheid plastic in het toestel.*

Prijzen inclusief BTW en recupel.

Zie pagina 101 voor meer informatie over deze koel-vrieskasten.

KOELKASTEN ZONDER DIEPVRIESVAK

DEUR-OP-DEUR

307 L

NEW

Nr. 4.40

PREMIER

274 L

NEW

Nr. 4.40

310 L

NEW

Nr. 4.40

	CUSTOMFLEX® NSK7F181BC	ER9D18C1	NSK7D181DC
	B 10	D 10	D 10
Inbouwafmetingen (hxbxd)	**1780** x 560 x 550 mm	**1780** x 560 x 550 mm	**1780** x 560 x 550 mm
Installatie van de deur	deur-op-deur met SoftClosing	deur-op-deur met SoftClosing	deur-op-deur met SoftClosing
Energieverbruik per jaar	58 kWh	118 kWh	91 kWh
Geluidsniveau	29 dB(A)	35 dB(A)	32 dB(A)
Speciale lades	-	3 LongFresh lades	-
Luchtcirculatie	DynamicAir	MultiFlow	DynamicAir
AI-assistentie	AI CoolAssist®	AI CoolAssist®	AI CoolAssist®
Gerecycled plastic	70% van de binnenbekleding*	70% van de binnenbekleding*	70% van de binnenbekleding*
Telescopische geleiders	✔	✔	✔
Snelkoelfunctie	Coolmatic	Coolmatic	Coolmatic
Bediening	TouchControl / LCD	TouchControl / LCD	TouchControl / LCD
	€ 1899,99	**€ 1769,99**	**€ 1499,99**

310 L

NEW

Nr. 4.40

208 L

Nr. 4.41

203 L

Nr. 4.42

	NSK7D181EC	SKE814D9ZC	NSK5O122DC
	E 10	D 10	D
Inbouwafmetingen (hxbxd)	**1780** x 560 x 550 mm	**1400** x 560 x 550 mm	**1225** x 560 x 550 mm
Installatie van de deur	deur-op-deur met SoftClosing	deur-op-deur met SoftClosing	deur-op-deur met SoftClosing
Energieverbruik per jaar	114 kWh	111 kWh	81 kWh
Geluidsniveau	32 dB(A)	38 dB(A)	35 dB(A)
Speciale lades	-	2 LongFresh lades	-
Luchtcirculatie	DynamicAir	MultiFlow	-
AI-assistentie	AI CoolAssist®	-	-
Gerecycled plastic	70% van de binnenbekleding*	-	-
Telescopische geleiders	✔	✔	-
Snelkoelfunctie	Coolmatic	Coolmatic	Coolmatic
Bediening	TouchControl / led	TouchControl / LCD	TouchControl / LCD
	€ 1349,99	**€ 1629,99**	**€ 1149,99**

** De binnenwanden van de koelkast zijn gemaakt van tot 70% gerecycled plastic (rHIPS), wat neerkomt op 13% van de totale hoeveelheid kunststof in het toestel.*

Zie pagina 101 voor meer informatie over deze koelkasten.

Prijzen inclusief BTW en recupel.

KOELKASTEN ZONDER DIEPVRIESVAK

DEUR-OP-DEUR

203 L

Nr. 4.42

154 L

Nr. 4.44

137 L

Nr. 4.45

	NSK5O12EF	NSK3S101DC	NSK5O881DF
	E	D	D
Inbouwafmetingen (hxbxd)	**1225** x 560 x 550 mm	**1020** x 540 x 545 mm	**880** x 560 x 550 mm
Installatie van de deur	deur-op-deur	deur-op-deur met SoftClosing	deur-op-deur
Energieverbruik per jaar	101 kWh	76 kWh	74 kWh
Geluidsniveau	34 dB(A)	32 dB(A)	33 dB(A)
Speciale lades	-	-	-
Luchtcirculatie	-	-	-
AI-assistentie	-	-	-
Gerecycled plastic	-	-	-
Telescopische geleiders	-	-	-
Snelkoelfunctie	Coolmatic	Coolmatic	Coolmatic
Bediening	TouchControl / LCD	TouchControl / LCD	TouchControl / LCD
	€ 1019,99	**€ 979,99**	**€ 879,99**

137 L

Nr. 4.45

138 L

NEW

Nr. 4.46

ONDERBOUW

	OSK5O88EF	OSK3S821EF
	E	E
Inbouwafmetingen (hxbxd)	**880** x 560 x 550 mm	**820** x 600 x 550 mm
Installatie van de deur	deur-op-deur	deur-op-deur
Energieverbruik per jaar	93 kWh	93 kWh
Geluidsniveau	34 dB(A)	38 dB(A)
Speciale lades	-	-
Luchtcirculatie	-	-
AI-assistentie	-	-
Gerecycled plastic	-	-
Telescopische geleiders	-	-
Snelkoelfunctie	Coolmatic	-
Bediening	TouchControl / LCD	TouchControl / LCD
	€ 829,99	**€ 979,99**

** De binnenwanden van de koelkast zijn gemaakt van tot 70% gerecycled plastic (rHIPS), wat neerkomt op 13% van de totale hoeveelheid kunststof in het toestel.*

Prijzen inclusief BTW en recupel.

Zie pagina 101 voor meer informatie over deze koelkasten.

KOELKASTEN ZONDER DIEPVRIESVAK
SLEEPSCHARNIER

Nr. 4.50

Nr. 4.50

Nr. 4.50

	CUSTOMFLEX® NSK7F181CS	NSK7D181DS	NSK7D181ES
	C 10	D 10	E 10
Inbouwafmetingen (hxbxd)	**1780** x 560 x 550 mm	**1780** x 560 x 550 mm	**1780** x 560 x 550 mm
Installatie van de deur	sleepscharnier	sleepscharnier	sleepscharnier
Energieverbruik per jaar	73 kWh	91 kWh	114 kWh
Geluidsniveau	29 dB(A)	32 dB(A)	32 dB(A)
Speciale lades	-	-	-
Luchtcirculatie	DynamicAir	DynamicAir	DynamicAir
AI-assistentie	AI CoolAssist®	AI CoolAssist®	AI CoolAssist®
Gerecycled plastic	70% van de binnenbekleding*	70% van de binnenbekleding*	70% van de binnenbekleding*
Telescopische geleiders	✔	✔	✔
Snelkoelfunctie	Coolmatic	Coolmatic	Coolmatic
Bediening	TouchControl / LCD	TouchControl / LCD	TouchControl / led
	€ 1629,99	**€ 1399,99**	**€ 1249,99**

Nr. 4.51

Nr. 4.51

Nr. 4.52

	NSK7A121DS	NSK7A121ES	NSK5O101ES
	D 10	E 10	E
Inbouwafmetingen (hxbxd)	**1225** x 560 x 550 mm	**1225** x 560 x 550 mm	**1030** x 560 x 550 mm
Installatie van de deur	sleepscharnier	sleepscharnier	sleepscharnier
Energieverbruik per jaar	81 kWh	102 kWh	98 kWh
Geluidsniveau	32 dB(A)	33 dB(A)	35 dB(A)
Speciale lades	-	-	-
Luchtcirculatie	-	-	-
AI-assistentie	AI CoolAssist®	AI CoolAssist®	-
Gerecycled plastic	70% van de binnenbekleding*	70% van de binnenbekleding*	-
Telescopische geleiders	-	-	-
Snelkoelfunctie	Coolmatic	Coolmatic	-
Bediening	elektronisch, intern	elektronisch, intern	elektronisch, intern
	€ 999,99	**€ 949,99**	**€ 919,99**
	Beschikbaar vanaf november	*Beschikbaar vanaf november*	

** De binnenwanden van de koelkast zijn gemaakt van tot 70% gerecycled plastic (rHIPS), wat neerkomt op 13% van de totale hoeveelheid kunststof in het toestel.*

Zie pagina 101 voor meer informatie over deze koelkasten.

Prijzen inclusief BTW en recupel.

KOELKASTEN ZONDER DIEPVRIESVAK
SLEEPSCHARNIER

142 L

Nr. 4.53

135 L

NEW

Nr. 4.53

	NSK5O882DS	NSK5S881ES
	D	E
Inbouwafmetingen (hxbxd)	**880** x 560 x 562 mm	**880** x 560 x 550 mm
Installatie van de deur	sleepscharnier	sleepscharnier
Energieverbruik per jaar	75 kWh	93 kWh
Geluidsniveau	33 dB(A)	36 dB(A)
Speciale lades	-	-
Luchtcirculatie	-	-
AI-assistentie	-	-
Gerecycled plastic	-	-
Telescopische geleiders	-	-
Snelkoelfunctie	-	-
Bediening	mechanisch	elektronisch, intern
	€ 879,99	**€ 769,99**

Leverbaar vanaf december 2026

KOELKASTEN MET DIEPVRIESVAK
DEUR-OP-DEUR

PREMIER

22 L

230 L

Nr. 4.60

PREMIER

22 L

261 L

NEW

Nr. 4.60

14 L

173 L

Nr. 4.61

	LONGFRESH ES9D18C	CUSTOMFLEX® ES7D18C	LONGFRESH SFE814D9ZC
	D 10	D 10	D 10
Inbouwafmetingen (hxbxd)	**1780** x 560 x 550 mm	**1780** x 560 x 550 mm	**1400** x 560 x 550 mm
Installatie van de deur	deur-op-deur met SoftClosing	deur-op-deur met SoftClosing	deur-op-deur met SoftClosing
Energieverbruik per jaar	152 kWh	132 kWh	141 kWh
Geluidsniveau	34 dB(A)	31 dB(A)	37 dB(A)
Speciale lades	3 LongFresh lades	-	2 LongFresh lades
Luchtcirculatie	MultiFlow	DynamicAir	MultiFlow
AI-assistentie	AI CoolAssist®	AI CoolAssist®	-
Gerecycled plastic	70% van de binnenbekleding*	70% van de binnenbekleding*	-
Telescopische geleiders	✔	✔	✔
Snelkoel- / snelvriesfunctie	Coolmatic / Frostmatic	Coolmatic / Frostmatic	Coolmatic / Frostmatic
Bediening	TouchControl / LCD	TouchControl / led	TouchControl / LCD
	€ 2069,99	**€ 1679,99**	**€ 1699,99**

** De binnenwanden van de koelkast zijn gemaakt van tot 70% gerecycled plastic (rHIPS), wat neerkomt op 13% van de totale hoeveelheid kunststof in het toestel.*

Prijzen inclusief BTW en recupel.

Zie pagina 101 voor meer informatie over deze koelkasten.

KOELKASTEN MET DIEPVRIESVAK

DEUR-OP-DEUR

14 L
168 L
NEW

Nr. 4.62

14 L
167 L

Nr. 4.63

14 L
104 L

Nr. 4.64

	NSF7A121DC	NSF5O12EF	NSF5O881DF
	D 10	E	D
Inbouwafmetingen (hxbxd)	**1225** x 560 x 550 mm	**1225** x 560 x 550 mm	**880** x 560 x 550 mm
Installatie van de deur	deur-op-deur met SoftClosing	deur-op-deur	deur-op-deur
Energieverbruik per jaar	117 kWh	146 kWh	114 kWh
Geluidsniveau	32 dB(A)	35 dB(A)	35 dB(A)
Speciale lades	-	-	-
Luchtcirculatie	-	-	-
AI-assistentie	AI CoolAssist®	-	-
Gerecycled plastic	70% van de binnenbekleding*	-	-
Telescopische geleiders	-	-	-
Snelkoel- / snelvriesfunctie	Coolmatic / Frostmatic	Coolmatic / Frostmatic	Coolmatic / Frostmatic
Bediening	TouchControl / led	TouchControl / LCD	TouchControl / LCD
	€ 1179,99	**€ 979,99**	**€ 979,99**

Beschikbaar vanaf december

17 L
104 L
NEW

Nr. 4.65

	OSF3S821EF
	E
Inbouwafmetingen (hxbxd)	**820** x 600 x 550 mm
Installatie van de deur	deur-op-deur
Energieverbruik per jaar	148 kWh
Geluidsniveau	38 dB(A)
Speciale lades	-
Luchtcirculatie	-
AI-assistentie	-
Gerecycled plastic	-
Telescopische geleiders	-
Snelkoel- / snelvriesfunctie	- / Frostmatic
Bediening	TouchControl / LCD
	€ 1049,99

** De binnenwanden van de koelkast zijn gemaakt van tot 70% gerecycled plastic (rHIPS), wat neerkomt op 13% van de totale hoeveelheid kunststof in het toestel.*

Zie pagina 101 voor meer informatie over deze koelkasten.

Prijzen inclusief BTW en recupel.

KOELKASTEN MET DIEPVRIESVAK
SLEEPSCHARNIER

22 L
264 L
NEW
Nr. 4.70

14 L
175 L
NEW
Nr. 4.71

14 L
175 L
NEW
Nr. 4.71

	NSF7D181ES	NSF7A121DS	NSF7A121ES
	E 10	D 10	E 10
Inbouwafmetingen (hxbxd)	**1780** x 560 x 550 mm	**1225** x 560 x 550 mm	**1225** x 560 x 550 mm
Installatie van de deur	sleepscharnier	sleepscharnier	sleepscharnier
Energieverbruik per jaar	166 kWh	118 kWh	147 kWh
Geluidsniveau	31 dB(A)	33 dB(A)	34 dB(A)
Speciale lades	-	-	-
Luchtcirculatie	DynamicAir	-	-
AI-assistentie	AI CoolAssist®	AI CoolAssist®	AI CoolAssist®
Gerecycled plastic	70% van de binnenbekleding*	70% van de binnenbekleding*	70% van de binnenbekleding*
Telescopische geleiders	✔	-	-
Snelkoel- / snelvriesfunctie	Coolmatic / Frostmatic	- / Frostmatic	- / Frostmatic
Bediening	TouchControl / led	elektronisch, intern	elektronisch, intern
	€ 1439,99	**€ 1049,99**	**€ 999,99**
		Beschikbaar vanaf december 2026	*Beschikbaar vanaf november 2026*

17 L
148 L
Nr. 4.72

14 L
110 L
Nr. 4.73

	NSF5O101ES	NSF5O882DS
	E	D
Inbouwafmetingen (hxbxd)	**1030** x 560 x 550 mm	**880** x 560 x 550 mm
Installatie van de deur	sleepscharnier	sleepscharnier
Energieverbruik per jaar	148 kWh	114 kWh
Geluidsniveau	36 dB(A)	36 dB(A)
Speciale lades	-	-
Luchtcirculatie	-	-
AI-assistentie	-	-
Gerecycled plastic	-	-
Telescopische geleiders	-	-
Snelkoel- / snelvriesfunctie	- / -	Coolmatic / -
Bediening	elektronisch, intern	elektronisch, intern
	€ 979,99	**€ 929,99**

** De binnenwanden van de koelkast zijn gemaakt van tot 70% gerecycled plastic (rHIPS), wat neerkomt op 13% van de totale hoeveelheid kunststof in het toestel.*

Prijzen inclusief BTW en recupel.

Zie pagina 101 voor meer informatie over deze koelkasten.

DIEPVRIEZERS
DEUR-OP-DEUR

PREMIER

212 L

NEW

Nr. 4.80

212 L

NEW

Nr. 4.80

122 L

Nr. 4.81

	EF7D18C1	NAB7A181EC	NAB7N12EC
	D 10	E 10	E
Inbouwafmetingen (hxbxd)	**1780** x 560 x 550 mm	**1780** x 560 x 550 mm	**1225** x 556 x 550 mm
Installatie van de deur	deur-op-deur met SoftClosing	deur-op-deur met SoftClosing	deur-op-deur met SoftClosing
Energieverbruik per jaar	189 kWh	236 kWh	203 kWh
Geluidsniveau	35 dB(A)	35 dB(A)	40 dB(A)
Ontdooisysteem	NoFrost	NoFrost	NoFrost
AI-assistentie	AI CoolAssist®	AI CoolAssist®	-
Gerecycled plastic	70% van de binnenbekleding*	70% van de binnenbekleding*	-
Snelvriesfunctie	Frostmatic	Frostmatic	Frostmatic
Glazen legplateaus	✔	✔	✔
Side-by-side combineerbaar	✔	✔	✔
Bediening	TouchControl / LCD	TouchControl / led	TouchControl / LCD
	€ 2049,99	**€ 1869,99**	**€ 1479,99**

Voor een side-by-side-installatie: zie opmerkingen bij inbouwschema's.

98 L

Nr. 4.82

101 L

NEW

Nr. 4.83

ONDERBOUW

	NAB6L88EF	OAB3F821EF
	E	E
Inbouwafmetingen (hxbxd)	**880** x 560 x 550 mm	**820** x 600 x 550 mm
Installatie van de deur	deur-op-deur	deur-op-deur
Energieverbruik per jaar	177 kWh	178 kWh
Geluidsniveau	34 dB(A)	38 dB(A)
Ontdooisysteem	LowFrost	-
AI-assistentie	-	-
Gerecycled plastic	-	-
Snelvriesfunctie	Frostmatic	Frostmatic
Glazen legplateaus	✔	-
Side-by-side combineerbaar	✔	-
Bediening	TouchControl / LCD	TouchControl / LCD
	€ 1099,99	**€ 1179,99**

Voor een side-by-side-installatie: zie opmerkingen bij inbouwschema's.

** De binnenwanden van de diepvriezer zijn gemaakt van tot 70% gerecycled plastic (rHIPS), wat neerkomt op 13% van de totale hoeveelheid kunststof in het toestel.*

Zie pagina 101 voor meer informatie over deze diepvriezers.

Prijzen inclusief BTW en recupel.

DIEPVRIEZERS
SLEEPSCHARNIER

212 L

NEW

Nr. 4.84

100 L

NEW

Nr. 4.85

	NAB7A181ES	NAB6L881ES
	E 10	E
Inbouwafmetingen (hxbxd)	**1780** x 560 x 550 mm	**880** x 560 x 550 mm
Installatie van de deur	sleepscharnier	sleepscharnier
Energieverbruik per jaar	236 kWh	177 kWh
Geluidsniveau	35 dB(A)	36 dB(A)
Ontdooisysteem	NoFrost	LowFrost
AI-assistentie	AI CoolAssist®	-
Gerecycled plastic	70% van de binnenbekleding*	-
Snelvriesfunctie	Frostmatic	Frostmatic
Glazen legplateaus	✔	-
Side-by-side combineerbaar	✔	-
Bediening	TouchControl / led	TouchControl / led
	€ 1749,99	**€ 979,99**

Leverbaar vanaf december 2026

Voor een side-by-side-installatie: zie opmerkingen bij inbouwschema's.

** De binnenwanden van de diepvriezer zijn gemaakt van tot 70% gerecycled plastic (rHIPS), wat neerkomt op 13% van de totale hoeveelheid kunststof in het toestel.*

Prijzen inclusief BTW en recupel.

Zie pagina 101 voor meer informatie over deze diepvriezers.

AMERIKAANSE KOELKAST SLOT-IN

PERFEKTFIT

Nr. 4.90

Minimale ruimte tussen het keukenmeubel en de koelkast - voor een geïntegreerde uitstraling.

	ORM9M521EB
	E
Inbouwafmetingen (hxbxd)	**1935** x 916 x 600 mm
Energieverbruik per jaar	342 kWh
Geluidsniveau	38 dB(A)
Telescopische geleiders	-
Speciale lades	GreenZone+
Luchtcirculatie	MultiFlow (led-paneel)
Ontdooisysteem	TwinTech® NoFrost
AI-assistentie	-
Snelkoel- / snelvriesfunctie	Coolmatic / Frostmatic
Bediening	TouchControl / LCD
Dispenser	-
Kleur	zwart inox look
	€ 2599,99

Zie pagina 101 voor meer informatie over deze koel-vrieskast side-by-side en deze vrijstaande koel-vrieskast.

AMERIKAANSE KOELKAST VRIJSTAAND
SIDE-BY-SIDE

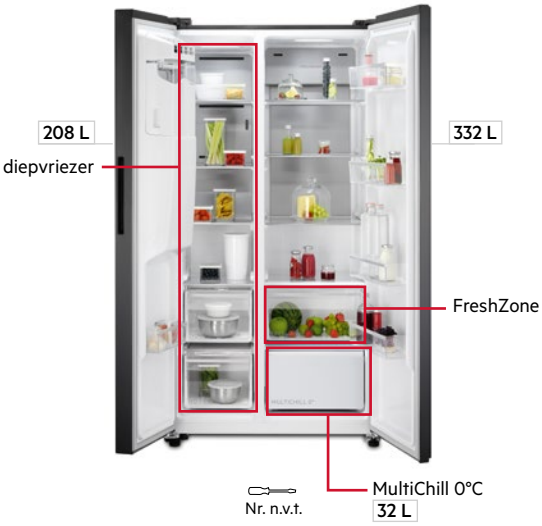

	ORX9V351DB
	D
Inbouwafmetingen (hxbxd)	**1820** x 1010 x 780 mm
Energieverbruik per jaar	270 kWh
Geluidsniveau	39 dB(A)
Telescopische geleiders	-
Speciale lades	MultiChill 0° / FreshZone (voor verse groenten en fruit)
Luchtcirculatie	MultiFlow (inox)
Ontdooisysteem	TwinTech® NoFrost
AI-assistentie	-
Snelkoel- / snelvriesfunctie	- / Frostmatic
Bediening	TouchControl / LCD
Dispenser	ijsblokjes / crushed ijs / water (op waterleiding)
Kleur	zwart inox look
	€ 2349,99

Prijzen inclusief BTW en recupel.

Zie pagina 101 voor meer informatie over deze koel-vrieskast side-by-side en deze vrijstaande koel-vrieskast.

AMERIKAANSE KOELKASTEN VRIJSTAAND

QUATTRO

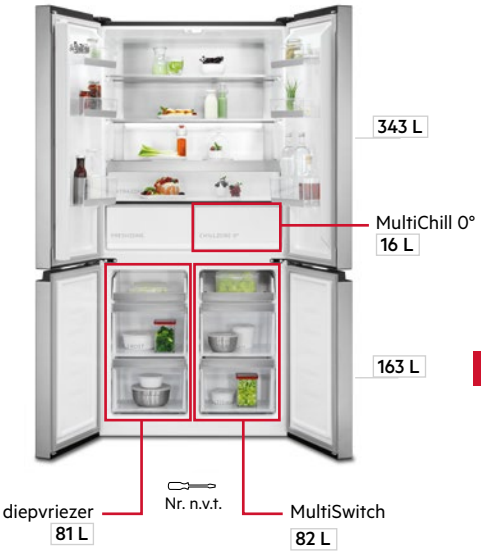

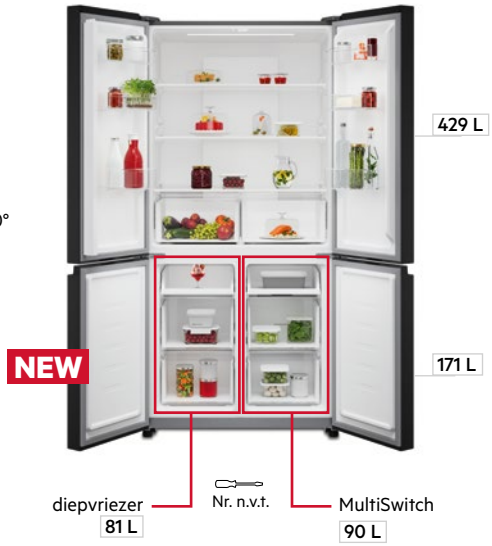

	RMB952D6VU	OM7MR601DB
	D	D
Inbouwafmetingen (hxbxd)	**1900** x 905 x 673 mm	**1905** x 910 x 690 mm
Energieverbruik per jaar	256 kWh	262 kWh
Geluidsniveau	39 dB(A)	39 dB(A)
Telescopische geleiders	-	-
Speciale lades	MultiChill 0°	-
Luchtcirculatie	MultiFlow (inox)	MultiFlow
Ontdooisysteem	TwinTech® NoFrost	TwinTech® NoFrost
AI-assistentie	-	-
Snelkoel- / snelvriesfunctie	- / Frostmatic	- / Frostmatic
Bediening	TouchControl / LCD	TouchControl / LCD
Dispenser	-	-
Kleur	inox look	zwart inox look
	€ 2349,99	**€ 2199,99**

Zie pagina 101 voor meer informatie over deze koel-vrieskast side-by-side en deze vrijstaande koel-vrieskast.

Prijzen inclusief BTW en recupel.

ACCESSOIRES

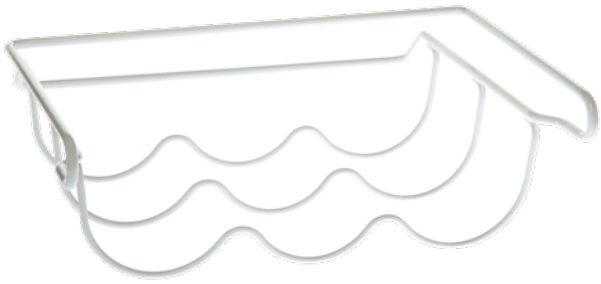

UNIVERSELE FLESSENHOUDER

M4RHBH02 902986533	**€ 24,99**

AVFKA1

VACUÜM ACCESSOIRES

Vacuüm Fresh All-in-One Kit
Helpt voedselverspilling tegen te gaan door je voedsel tot 5 keer langer vers te houden*.

2 glazen containers (650 en 1500 ml) + 5 vacumeerzakken + 1 vacumeer kurk + 1 oplader

AVFKA1 900923735	**€ 109,99**

Glazen vacuüm bewaardozen
2 stuks: 1 x 650 ml + 1 x 1500 ml

AVGB1 900923738	**€ 49,99**

AVGB1

3-in-1 glazen meeneem vacuümfles
600 ml, met dop

ATVS1 900923578	**€ 12,99**

ATVS1

Herbruikbare vacuümzakken
20 stuks - 230x260 mm

AVRB1 0923370	**€ 19,99**

AVRB1

* Gebaseerd op interne tests waarbij appels, avocado en zalm in een vacuümverpakking zijn vergeleken met een open verpakking in de koelkast.

Prijzen inclusief BTW en recupel.

ACCESSOIRES

CLEANAIR+ FILTER

CleanAir+ Hygiene Starter Pack
Plastic houder inclusief 1 geurfilter met geactiveerde koolstof. Absorbeert koelkastgeurtjes en houdt de koelkast fris. Past in elke AEG/Electrolux koelkast en diverse andere merken (met glazen platen tot 4 mm dikte). Filtert tot 90% van de geurtjes in slechts 15 minuten. Filters elke 6 maanden vervangen. Ook toepasbaar op de AEG wijnklimaatkasten.

M9RWCAF1 902980322	**€ 18,99**

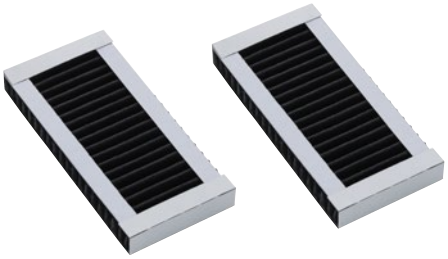

CleanAir+ Navulling
Navulling voor CleanAir+ Filter. Bevat 2 koolstoffilters met geactiveerde koolstof.

M9RWCAF2 902980323	**€ 16,99**

Prijzen inclusief BTW en recupel.

WIJNKASTEN

Wil je op elk moment genieten van een heerlijk glas wijn? Met de wijnkasten van AEG bewaar én serveer je je favoriete wijnen altijd op de juiste temperatuur. Bovendien sluiten ze naadloos aan op het design van je keuken. Een **wijnkoeler** is geschikt wanneer je één type wijn voor een kortere periode op de juiste drinktemperatuur wilt bewaren. Wil je wijn(en) langer onder de juiste omstandigheden opslaan? Kies dan voor een **wijnklimaatkast**.

Single-Zone

Geschikt voor het bewaren van verschillende wijnsoorten op korte of lange termijn. De wijnkast met één zone kan worden ingesteld op temperaturen tussen 5°C en 20°C. Hierdoor is het mogelijk om specifieke temperaturen in te stellen voor het serveren of voor het bewaren op 12°C-14°C, een temperatuur die vaak wordt aanbevolen voor het langer bewaren van wijn.

Premium houten legplanken

Vind eenvoudig de fles die je zoekt dankzij de elegante uittrekbare houten legrekken.

EXTRA KENMERKEN VAN DE WIJNKLIMAATKASTEN

Double-Zone

Geschikt om zowel rode als witte wijnen op de gewenste drinktemperatuur te houden. Stel een gedeelte in op 6-12°C voor witte wijn en champagne en een gedeelte op 14-20°C voor rode wijn. Als alternatief kan voor het bewaren een compartiment op 12-14°C worden ingesteld. Diverse combinaties zijn mogelijk.

Perfect Shelving

De AEG wijnklimaatkasten zijn voorzien van Perfect Shelving: hoogwaardige uitschuifbare leggers met telescopische geleiders, uitgevoerd met brede houten latten. Perfect Shelving is ontworpen met een afstand tussen de rekken die plaats biedt aan verschillende soorten flessen van 750 ml, inclusief champagneflessen, zonder dat de etiketten in contact komen met de bovenliggende legger.

Cellaring Pro 5 Fundamentals

De wijn wordt bewaard onder omstandigheden die bijdragen aan het behoud van de kwaliteit, gebaseerd op vijf belangrijke principes voor bewaring: temperatuurstabiliteit, automatische vochtigheid boven 50%, een donkere opslagruimte, een omgeving met beperkte trillingen en een hoogwaardige luchtstroom.

Praktische led-verlichting

Creëer en regel de verlichting voor je collectie, met goed zicht op elk legrek.

WIJNKLIMAAT-KASTEN 82 CM

met horizontale greeplijst

	Nr. 7.01	Nr. 7.01	Nr. 7.02
	ONDERBOUW	ONDERBOUW	ONDERBOUW
	NSW8D826GT	**NSW8S826GT**	**NSW8S823GT**
	G, 60 CM, 33 dB	F, 60 CM, 38 dB	G, 30 CM, 38 dB
Bediening	elektronisch	elektronisch	elektronisch
Capaciteit	40 flessen	40 flessen	18 flessen
Energieverbruik per jaar	146 kWh	108 kWh	139 kWh
Geluidsniveau	33 dB(A)	38 dB(A)	38 dB(A)
Temperatuurzones	2	1	1
Legplateaus	3, beukenhout	5, beukenhout	5, beukenhout
Temperatuurrange	5-20°C	5-20°C	5-20°C
UV-werend glas	✔	✔	✔
Deuropening	rechts en omkeerbaar	rechts en omkeerbaar	rechts en omkeerbaar
Meegeleverde accessoires	CleanAir+ filter	CleanAir+ filter	-
Inbouwafmetingen (hxbxd)	820 x 600 x 560 mm	820 x 600 x 560 mm	820 x 300 x 560 mm
Kleur	zwart + matzwarte greep	zwart + matzwarte greep	zwart + matzwarte greep
	€ 2619,99	**€ 2549,99**	**€ 1899,99**

WIJNKOELERS 82 CM

	Nr. 7.03	Nr. 7.04
	ONDERBOUW	ONDERBOUW
	AWS4052B5B	**AWS4020B5B**
	G, 60 CM, 40 dB	G, 30 CM, 40 dB
Bediening	elektronisch	elektronisch
Capaciteit	52 flessen	20 flessen
Energieverbruik per jaar	148 kWh	137 kWh
Geluidsniveau	40 dB(A)	40 dB(A)
Temperatuurzones	1	1
Legplateaus	6, berkenhout	6, berkenhout
Temperatuurrange	5-18°C	5-18°C
UV-werend glas	✔	✔
Deuropening	rechts en omkeerbaar	rechts & omkeerbaar
Meegeleverde accessoires	-	-
Inbouwafmetingen (hxbxd)	822 x 600 x 550 mm	822 x 300 x 550 mm
Kleur	zwart + zwart metalen handvat	zwart + zwart metalen handvat
	€ 1649,99	**€ 1449,99**

met verticaal handvat

Prijzen inclusief BTW en recupel.

AEG

HOGE ENERGIE-EFFICIËNTIE EN STILLE WERKING

Je wilt een vaatwasser die betrouwbare prestaties levert en aansluit bij jouw dagelijkse behoeften. Daarnaast zijn een hoge energie-efficiëntie, een laag waterverbruik en – omdat huishoudelijke apparaten steeds vaker in open leefruimtes worden geplaatst – een stille werking belangrijke eigenschappen. De 7000-, 8000- en 9000-serie vaatwassers van AEG zijn ontworpen om een hoge energie-efficiëntie, een laag waterverbruik en een stille werking te combineren met uitstekende reinigingsprestaties.

De beste energiescores

Met de nieuwe A-10%- en A-label vaatwassers halen we de beste scores voor grondstofzuinig en energiebesparend afwassen.

A -10%

10% EFFICIËNTER DAN DE GRENSWAARDE VAN ENERGIE-EFFICIËNTIEKLASSE A*

* Volgens de EU norm Nr. 2019/2017

A

BESPAART MEER DAN 40% ENERGIE*

* Berekening gebaseerd op de vergelijking van de energie-efficiëntie-index (EEI) van AEG vaatwassers met energieklasse A (EEI 31,9) met deze van vaatwassers met energieklasse E (EEI 55,9), wat resulteert in een verschil van 42,9 %.

AquaSave

Het nieuw ontworpen waterbeheersysteem activeert de sproeiarmen afzonderlijk, zodat water alleen daar wordt gebruikt waar het nodig is. Dit vermindert het waterverbruik tot slechts 8,4 liter zonder in te boeten op de reinigingsprestaties.

SuperSilent

SuperSilent zorgt voor fluisterstille prestaties vanaf slechts 35 dB(A), mogelijk gemaakt door geoptimaliseerde software en fijnafstemming van de hydraulica in de 9000- en 9000 XXL Max-serie.

XXL Max

Maak moeiteloos schoon: ook grote items, zoals pizzaborden, hoge bierglazen of karaffen, passen in onze XXL MAX-vaatwassers, zonder dat hiervoor een extra cyclus nodig is. Dankzij 5 cm extra binnenhoogte en een slimme installatie dichter bij de vloer biedt de vaatwasser meer ruimte voor jouw servies. Geschikt voor veel standaardkeukens met een werkblad van circa 90 cm. Voor greeploze keukens adviseren we vooraf de maatvoering te controleren voor een goede pasvorm.

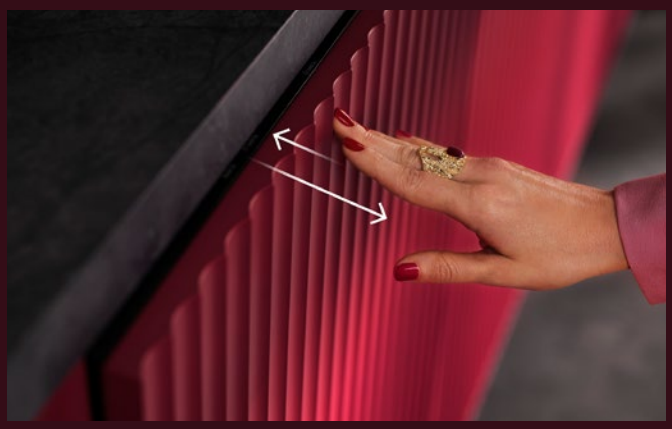

Push2Open

Naadloze integratie zonder zichtbare handgreep. Met Push2Open gaan design en gebruiksgemak hand in hand. De deur van de vaatwasser opent eenvoudig met een lichte druk op het midden van de bovenzijde. Geen zichtbare handgreep, maar een strak, modern ontwerp dat aansluit bij je keukenfronten.

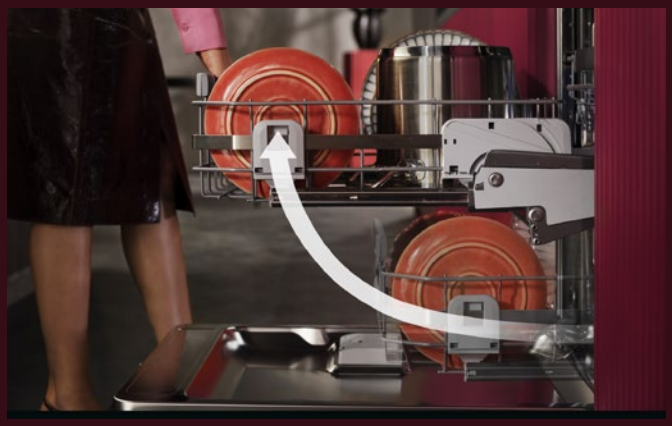

ComfortLift®

De AEG ComfortLift® vaatwasser beschikt over een onderkorf die bij het uittrekken automatisch omhoog komt, ook wanneer hij is beladen. Zo kun je de vaat gemakkelijker uitladen en inladen, zonder te bukken. Geschikt voor een maximale belading van 18 kg.

Connectivity

Regelmatig onderhoud, volgens de aanbevolen instructies, helpt om de vaatwasser zo goed mogelijk te laten presteren. De SmartSelect-vaatwasser met wifi maakt dit eenvoudig door aan te geven wanneer het onderhoudsprogramma moet worden uitgevoerd en hoe je dit stap voor stap kunt doen. Installeer de AEG-app en ontvang meldingen en duidelijke instructies rechtstreeks op je smartphone. Dankzij de connectiviteit kun je bovendien eenvoudig de waterhardheid instellen, de vaatwasser op afstand starten en gebruikmaken van andere slimme functies. Ontdek alle mogelijkheden op aeg.be. Beschikbaar op sommige modellen van de 6000-serie en vanaf de 7000-serie.

SmartSelect Connect

De volledig geïntegreerde modellen vanaf de 6000-serie zijn uitgerust met een touchscreen. Met een eenvoudige swipe stel je de gewenste tijd in en krijg je feedback over de gekozen cyclus. Het SmartSelect-display (vanaf de 6000-serie) en het SmartSelect Connect-display (sommige modellen van de 6000-serie met Wifi en vanaf de 7000-serie) tonen de duur en geselecteerde programma-instellingen van elke cyclus. Je hebt keuze uit vijf programma's – van een snelle 30-minutenreiniging tot een programma met lager energie- en waterverbruik – voor een goed gereinigde vaat. De app biedt daarnaast laadadvies, ondersteuning bij programmakeuze en informatie over onderhoud. Extra opties zijn onder andere GlassCare, Extra Hygiene*, ExtraSilent en ExtraDry, afgestemd op verschillende gebruiksbehoeften.

ExtraHygiene

ExtraHygiene gebruikt een hogere temperatuur in de laatste spoelfase, waarbij het water tot 66°C wordt verwarmd en gedurende minstens 10 minuten op temperatuur blijft. Dit helpt bij het grondig reinigen van de vaat. Voordeel: een schone vaat en een verbeterde hygiëne in de vaatwasser.

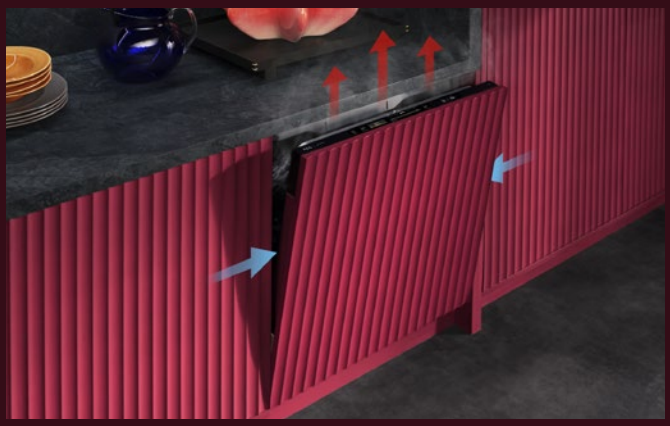

AirDry-technologie

Gebruikt luchtcirculatie om de droogcyclus af te ronden. De deur opent automatisch 10 cm tijdens het laatste deel van de cyclus, waardoor de vaat kan drogen met behulp van natuurlijke luchtstroom. Dit kan bijdragen aan een lager energieverbruik tijdens de droogfase. Deze functie kan desgewenst worden uitgeschakeld.

SatelliteClean® Pro: technologie voor grondige reiniging van vaat, ook bij hardnekkige etensresten

De dubbele roterende sproeiarm van SatelliteClean® Pro verspreidt waterstralen vanuit meerdere hoeken. Zo worden etensresten ook bij een kort programma van 90 minuten grondig aangepakt, met behoud van waterverbruik binnen het geselecteerde programma. Beschikbaar op de 8000- en 9000-serie.

Machine Care programma

Specifiek programma van 60 minuten op 70°C om de vaatwasser te reinigen in combinatie met de AEG ontvetter. Meer informatie over de AEG onderhoudsproducten vind je op de pagina's 'Onderhoud en reiniging'.

Schuifscharnieren

Naadloze en stijlvolle installatie van je vaatwasser. Met PerfectFit-schuifscharnieren installeer je jouw vaatwasser eenvoudig en zonder de plint te hoeven inkorten. De scharnieren passen op verschillende machinehoogtes en zijn geschikt voor diverse moderne keukens. PerfectFit-schuifscharnieren bieden een flexibel installatiesysteem voor geïntegreerde frontpanelen. De scharnieren ondersteunen verschillende zwaardere frontpaneeloplossingen, zoals lange deurpanelen, dubbele lagen en panelen van materialen zoals steen.

* Meer informatie over installatie vind je in de BIC-sectie.

Sliding Premium hinge (15kg)

In keukens wordt steeds vaker afgeweken van standaard installatietechnieken om maatwerkoplossingen te realiseren. Fronten zonder handgreep, hogere werkbladen of frontpanelen uit twee delen komen steeds vaker voor. Het gewicht van deurpanelen bij dergelijke toepassingen stelt specifieke eisen aan de deurscharnieren.Specifiek voor deze installaties heeft AEG vaatwassers ontwikkeld met Premium schuifscharnieren met een maximale draagkracht tot 15 kg*.

* Draagkracht varieert naargelang de installatietechniek. Raadpleeg steeds de installatiehandleiding.

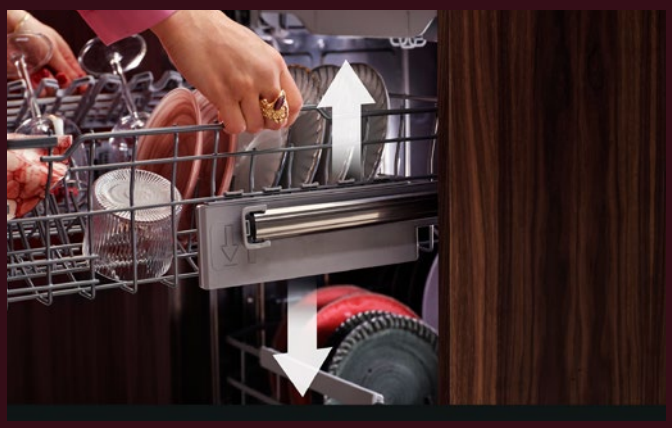

QuickLift Diagonal

Met QuickLift Diagonal verstel je de bovenkorf in hoogte, zelfs wanneer deze volledig beladen is. Dankzij de diagonale beweging creëer je extra ruimte voor grotere pannen onderin of hogere glazen bovenin. Eén eenvoudige handeling biedt extra flexibiliteit bij het inladen.

QuickProgram

Klaar in 30 minuten. Heb je snel schone borden nodig?
Met QuickProgram is de vaat in ongeveer 30 minuten klaar. Geschikt voor licht vervuilde vaat en momenten waarop snelheid belangrijk is.

Waarom kiezen voor QuickProgram?
- Snel programma van circa 30 minuten
- Geschikt voor licht vervuilde vaat
- Ontworpen om tijd te besparen bij dagelijkse afwas

Rinse & Hold

Spoelen en bewaren van een gedeeltelijke lading. Is de vaatwasser nog niet vol genoeg voor een volledige cyclus? Met het Rinse & Hold-programma spoel je een gedeeltelijke lading kort af. Zo help je om etensresten niet te laten indrogen en beperk je onaangename geurtjes terwijl je wacht tot de machine volledig gevuld is.

Waarom Rinse & Hold?
- Geschikt voor tussentijds spoelen
- Helpt geurtjes te beperken
- Houdt de vaat in een geschikte staat tot de volgende wasbeurt

ZoneClean

Vanaf de 8000-serie biedt ZoneClean twee reinigingszones binnen één cyclus. De waterdruk is hoger in de onderste korf voor het reinigen van potten en pannen, terwijl de bovenkorf een lagere waterdruk gebruikt voor glazen en andere delicate items.

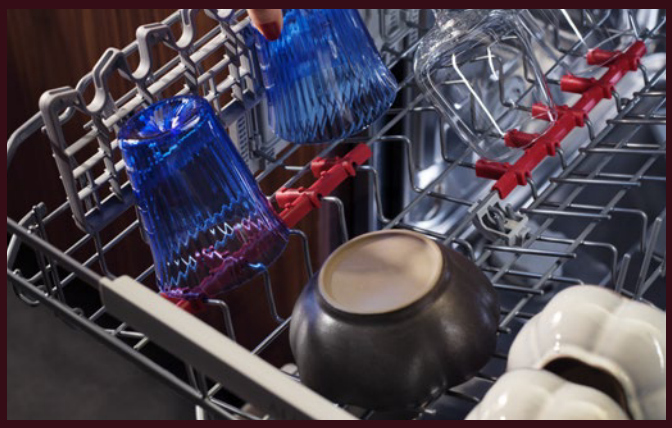

EasyFlex korven

De EasyFlex-korven hebben twee opklapbare rijen om ruimte te maken voor grotere items. Rubberen grepen en antislip spikes helpen om wijnglazen op hun plaats te houden en contact tussen glazen te beperken. EasyFlex Plus-korven beschikken over drie opklapbare rijen en bij EasyFlex Pro zijn alle rijen opklapbaar.

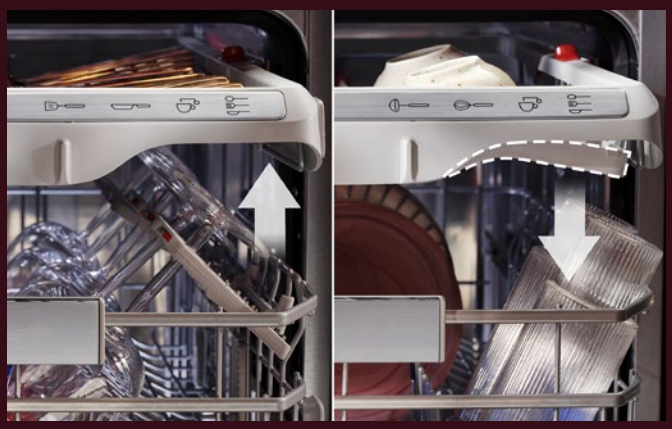

EasyFlex Pro basket

Ruimte voor het eenvoudig plaatsen en reinigen van bestek en keukengerei. De EasyFlex-lade is ontworpen om bestek en keukengerei van verschillende formaten te plaatsen, inclusief grotere of afwijkend gevormde items. Hoe werkt de EasyFlex-lade? Een besteklade met een aparte zone voor bestek en een dieper middengedeelte voor groter keukengerei. Pictogrammen aan de voorkant geven aan waar elk item geplaatst kan worden.

* Meshouder niet beschikbaar in de 5000-serie.

EasyFlex korven

7000-serie EasyFlex korven

BESTEKLADE

- Opvouwbare messenhouder
- Kunststof inzetstuk met iconen

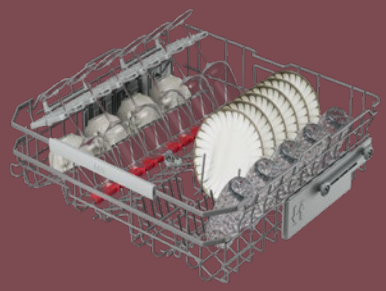

BOVENKORF

- Neerklapbare houder voor glazen
- Soft Spikes
- Handgreep voor QuickLift
- Kunststof handgreep

ONDERKORF

- Verlaagde onderkorf
- Inklapbare achterste delen
- Kunststof handgreep

8000-serie EasyFlex Plus korven

BESTEKLADE

- Opvouwbare messenhouder
- Metaal inzetstuk met iconen

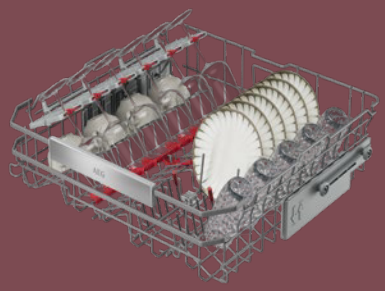

BOVENKORF

- Neerklapbare houder voor glazen en schotels
- Soft Spikes
- SoftGrips
- Handgreep voor QuickLift
- Metalen handgreep

ONDERKORF

- Hoge onderkorf
- Inklapbare achterste delen
- Inklapbare voorste delen
- Kunststof handgreep

9000-serie EasyFlex Pro korven

BESTEKLADE

- Opklapbare zijpanelen
- Opvouwbare messenhouder
- Metaal inzetstuk met iconen

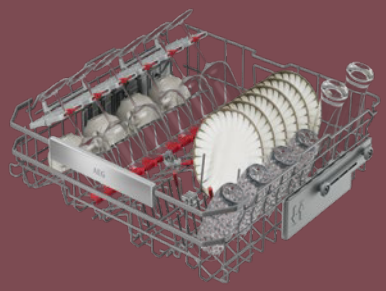

BOVENKORF

- Neerklapbare houder voor glazen en schotels
- Soft Spikes
- SoftGrips
- Handgreep voor QuickLift
- Metalen handgreep

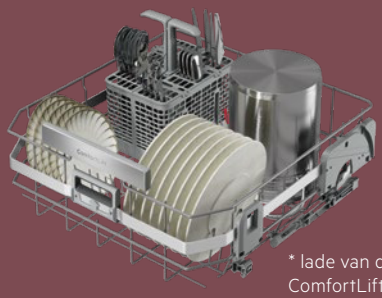

* lade van de ComfortLift®

ONDERKORF

- Hoge onderkorf
- Inklapbare achterste delen
- Inklapbare voorste delen
- 4in1 FlexHolder
- Metalen handgreep

AEG vaatwassers zijn uitgerust met verschillende functies en programma's die helpen bij het reinigen van de vaat, van inladen tot het einde van de cyclus. Na een wascyclus is de vaat klaar om uit te laden. Voorwassen met de hand of vooraf afspoelen is doorgaans niet nodig, afhankelijk van de belading en het gekozen programma. Glazen en servies komen schoon uit de vaatwasser bij correct gebruik van de programma's.

ONZE SERIES

Hier zie je in één oogopslag welke serie het beste aansluit bij je behoeften.

	5000	6000	7000 XXL	8000 XXL	8000 XXL Max	8000 Com-fortLift®	9000 XXL	9000 XXL Max	9000 XXL Max Com-fortLift®
SuperSilent 37dB							✓	✓	✓
ComfortLift®						✓			✓
XXL Max					✓			✓	✓
SatelliteClean® Pro				✓	✓	✓	✓	✓	✓
Push2Open*				✓	✓	✓	✓	✓	✓
ZoneClean				✓	✓	✓	✓	✓	✓
SmartSelect Connect		✓*	✓	✓	✓	✓	✓	✓	✓
AquaSave			✓	✓	✓	✓	✓	✓	✓
QuickLift diagonaal			✓	✓	✓	✓	✓	✓	✓
TimeOnFloor				✓	✓	✓	✓	✓	✓
AirDry	✓	✓	✓	✓	✓	✓	✓	✓	✓

* Alleen op geselecteerde modellen.

EXTRA KENMERKEN

Op de volgende pagina's bieden we je een handig overzicht van alle AEG-vaatwassers, met focus op de kenmerken die belangrijk zijn voor dagelijks gebruik:

SmartSelect
Afwassen op maat met SmartSelect.
Kies de cyclustijd via de digitale schuifregelaar en selecteer extra opties.

Push to open
Een systeem waarbij je vaatwasserdeur opent met een lichte druk, zonder zichtbare handgreep. Dit zorgt voor een strak, modern design dat naadloos aansluit bij je keukenfronten.

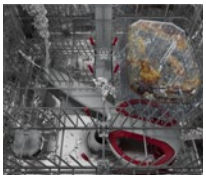

SatelliteClean Pro
De veelzijdige dubbele rotatie van de satellietsproeiarm werkt vanuit voortdurend veranderende hoeken zodat je vaat en kookgerei perfect gereinigd worden.

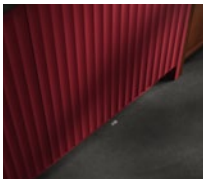

Vloeraanduiding
TimeOnFloor projecteert de resterende tijd op de vloer. Bij LightOnFloor merk je aan de kleuraanduiding op de vloer wanneer de vaat klaar is.

EasyFlex Pro
Neerklapbare elementen in de boven- en de onderkorf geven je meer flexibiliteit bij het inladen.

4in1Flexholder
De 9000 XXL en de 9000 XXL MAX vaatwassers beschikken over glazenhouders in de onderkorf. De perfecteoplossing voor extra hoge wijnglazen.
(excl. modellen met ComfortLift)

ComfortLift®
Brengt een volle korf tot 25 cm naar omhoog, zodat hij sneller en eenvoudiger kan worden in- en uitgeladen.

Energie-efficiëntieklasse
Aanduiding van het energieverbruik in schaalwaarden.

Led-verlichting
Deze vaatwassers zijn uitgerust met interne, spaarzame led-verlichting.

Geluidsniveau
Dit icoon geeft het geluidsniveau van het toestel aan.

10 jaar garantie op de inverter motor
De inverter motor is ontworpen voor een lager geluidsniveau en een langdurige werking, met als doel consistente prestaties te ondersteunen. Op deze motor biedt AEG 10 jaar garantie, na registratie via aeg.be

Connectivity
Status van je vaatwasser in realtime op de AEG app. Ontvang belangrijke meldingen van je vaatwasser om optimaal te genieten van zijn functionaliteit.

Daarnaast bieden alle AEG-vaatwassers je bovendien:

- In hoogte verstelbare bovenkorf, ook bij volle lading
- startuitstel 1-24u
- AutoOff functie
- Warmwateraansluiting tot 60°C
- AquaControl
- Inverter motor
- AirDry technologie met AutoDoor system (uit te schakelen)
- In de hoogte verstelbaar met verlengingsvoet FITS-ALL II

Gedetailleerde informatie over alle AEG toestellen, met uitgebreid fotomateriaal, video's en handleidingen, vind je op aeg.be

XXL MAX

VOLLEDIG INTEGREERBAAR 87 CM

	Nr. 5.01	Nr. 5.01
	XXL MAX COMFORTLIFT®	XXL MAX
	GX990XT	**GX970XT**
	A -10%, LED, 38dB, 10	A -10%, LED, 37dB, 10
Serie	9000	9000
ComfortLift®	✔	-
SmartSelect bediening	✔	✔
Push to open	✔	✔
Sproeiarm	SatelliteClean® Pro	SatelliteClean® Pro
Extra opties	Extra Silent, GlassCare, ZoneClean	Extra Silent, GlassCare, ZoneClean
Aantal programma's/temperaturen	8 / 4	8 / 4
Extra programma's via de app	Silent P, ExtraHygiene, SprayZone, ExtraDry, ExtraPower, HalfLoad	Silent P, ExtraHygiene, SprayZone, ExtraDry, ExtraPower, HalfLoad
Waterverbruik	8,4 L	8,4 L
Vloeraanduiding	TimeOnFloor	TimeOnFloor
Bestek	LADE + MAND	LADE + MAND
EasyFlex Pro basket / 4in1 FlexHolder	✔ / -	✔ / ✔
Type korven	EasyFlex Pro	EasyFlex Pro
Inbouwafmetingen (h(min.-max.)xbxd)	870-950 x 600 x 560 mm	870-950 x 600 x 560 mm
Max. gewicht deurpaneel	15kg	15kg
	€ 1899,99	**€ 1749,99**

XXL MAX:
extra ruimte en veelzijdige korven.

De 9000 en 8000 XXL-modellen zijn 5 cm hoger vanbinnen en passen toch onder een standaard aanrecht. Maak eenvoudig grotere items schoon, zoals pizzaborden, hoge bierglazen of drankkaraffen in onze XXL-vaatwassers. Dankzij de 5 cm extra binnenhoogte bieden ze meer ruimte voor grote vaat en kunnen ze lager bij de vloer worden ingebouwd, zodat ze onder een standaard werkblad van 90 cm passen.

	Nr. 5.05	Nr. 5.06	Nr. 5.05
	XXL MAX	XXL MAX	XXL MAX
	NG87IA20TK	**NG87IB20TK**	**NG87IC20SK**
	A, LED, 42dB, 10	B, LED, 38dB, 10	C, 42dB, 10
Serie	8000	8000	8000
ComfortLift®	-	-	-
SmartSelect bediening	✔	✔	✔
Push to open	-	-	-
Sproeiarm	SatelliteClean® Pro	SatelliteClean® Pro	SatelliteClean® Pro
Extra opties	Extra Silent, GlassCare, ZoneClean	Extra Silent, GlassCare, ZoneClean	Extra Silent, GlassCare, ZoneClean
Aantal programma's/temperaturen	8 / 4	8 / 4	8 / 4
Extra programma's via de app	Silent P, ExtraHygiene, SprayZone, ExtraDry, ExtraPower, HalfLoad	Silent P, ExtraHygiene, SprayZone, ExtraDry, ExtraPower, HalfLoad	Silent P, ExtraHygiene, SprayZone, ExtraDry, ExtraPower, HalfLoad
Waterverbruik	8,4 L	8,4 L	8,4 L
Vloeraanduiding	TimeOnFloor	TimeOnFloor	LightOnFloor
Bestek	LADE	LADE	LADE
EasyFlex Pro basket / 4in1 FlexHolder	- / -	- / -	- / -
Type korven	EasyFlex Plus	EasyFlex Plus	EasyFlex Plus
Inbouwafmetingen (h(min.-max.)xbxd)	870-950 x 600 x 550 mm	870-950 x 600 x 560 mm	870-950 x 600 x 550 mm
Max. gewicht deurpaneel	12 kg	12 kg	12 kg
	€ 1549,99	**€ 1549,99**	**€ 1349,99**

Prijzen inclusief BTW en recupel.

Zie op pagina 131 voor wat al deze vaatwassers u verder nog te bieden hebben.

COMFORTLIFT®

VOLLEDIG INTEGREERBAAR 60 CM

	Nr. 5.07	Nr. 5.07	Nr. 5.07
	COMFORTLIFT®	COMFORTLIFT®	COMFORTLIFT®
	NG82IA50TK	**NG82IB50SK**	**NG82IC40SK**
	A, LED, 40dB, 10	B, LED, 42dB, 10	C, 44dB, 10
Serie	8000	8000	8000
ComfortLift®	✔	✔	✔
SmartSelect bediening	✔	✔	✔
Push to open	-	-	-
Sproeiarm	SatelliteClean® Pro	SatelliteClean® Pro	SatelliteClean® Pro
Extra opties	Extra Silent, GlassCare, ZoneClean	Extra Silent, GlassCare, ZoneClean	Extra Silent, GlassCare, ZoneClean
Aantal programma's/temperaturen	8 / 4	8 / 4	8 / 4
Extra programma's via de app	Silent P, ExtraHygiene, SprayZone, ExtraDry, ExtraPower, HalfLoad	Silent P, ExtraHygiene, SprayZone, ExtraDry, ExtraPower, HalfLoad	Silent P, ExtraHygiene, SprayZone, ExtraDry, ExtraPower, HalfLoad
Waterverbruik	8,4 L	8,4 L	8,4 L
Vloeraanduiding	TimeOnFloor	LightOnFloor	LightOnFloor
Bestek	LADE	LADE	MAND
EasyFlex Pro basket / 4in1 FlexHolder	- / -	- / -	- / -
Type korven	EasyFlex Plus	EasyFlex Plus	EasyFlex Plus
Inbouwafmetingen (h(min.-max.)xbxd)	820-900 x 600 x 550 mm	820-900 x 600 x 550 mm	820-900 x 600 x 550 mm
Max. gewicht deurpaneel	12 kg	12 kg	12 kg
	€ 1799,99	**€ 1629,99**	**€ 1449,99**

ComfortLift®

Til gemak naar een hoger niveau

Met ComfortLift® wordt het in- en uitladen van je vaatwasser moeiteloos en ergonomisch. Het unieke mechanisme tilt de onderste korf soepel omhoog naar een comfortabele werkhoogte.

Zie op pagina 131 voor wat al deze vaatwassers u verder nog te bieden hebben.

Prijzen inclusief BTW en recupel.

9000-SERIE / 8000-SERIE

VOLLEDIG INTEGREERBAAR 60 CM
MET BESTEKLADE

Nr. 5.08

Nr. 5.09

	NG92IX20PK	NG92IA20TK
	A -10% / LED / 37dB / 10	A / LED / 38dB / 10
Serie	9000	9000
ComfortLift®	-	-
SmartSelect bediening	✔	✔
Push to open	✔	-
Sproeiarm	SatelliteClean® Pro	SatelliteClean® Pro
Extra opties	Extra Silent, GlassCare, ZoneClean	Extra Silent, GlassCare, ZoneClean
Aantal programma's/temperaturen	8 / 4	8 / 4
Extra programma's via de app	Silent P, ExtraHygiene, SprayZone, ExtraDry, ExtraPower, HalfLoad	Silent P, ExtraHygiene, SprayZone, ExtraDry, ExtraPower, HalfLoad
Waterverbruik	8,4 L	8,4 L
Vloeraanduiding	TimeOnFloor	TimeOnFloor
Bestek	LADE	LADE
EasyFlex Pro basket / 4in1 FlexHolder	✔ / ✔	✔ / ✔
Type korven	EasyFlex Pro	EasyFlex Pro
Inbouwafmetingen (h(min.-max.)xbxd)	820-900 x 600 x 560 mm	820-900 x 600 x 560 mm
Max. gewicht deurpaneel	12 kg	12 kg
	€ 1649,99	**€ 1599,99**

VOLLEDIG INTEGREERBAAR 60 CM
MET BESTEKLADE

Nr. 5.08

Nr. 5.07

Nr. 5.10

	NG82IB20PK	NG82IB20SK	NG82IC20PK
	B / LED / 38dB / 10	B / LED / 42dB / 10	C / 42dB / 10
Serie	8000	8000	8000
ComfortLift®	-	-	-
SmartSelect bediening	✔	✔	✔
Push to open	✔	-	✔
Sproeiarm	SatelliteClean® Pro	SatelliteClean® Pro	SatelliteClean® Pro
Extra opties	Extra Silent, GlassCare, ZoneClean	Extra Silent, GlassCare, ZoneClean	Extra Silent, GlassCare, ZoneClean
Aantal programma's/temperaturen	8 / 4	8 / 4	8 / 4
Extra programma's via de app	Silent P, ExtraHygiene, SprayZone, ExtraDry, ExtraPower, HalfLoad	Silent P, ExtraHygiene, SprayZone, ExtraDry, ExtraPower, HalfLoad	Silent P, ExtraHygiene, SprayZone, ExtraDry, ExtraPower, HalfLoad
Waterverbruik	8,4 L	8,4 L	8,4 L
Vloeraanduiding	TimeOnFloor	LightOnFloor	LightOnFloor
Bestek	LADE	LADE	LADE
EasyFlex Pro basket / 4in1 FlexHolder	- / -	- / -	- / -
Type korven	EasyFlex Plus	EasyFlex Plus	EasyFlex Plus
Inbouwafmetingen (h(min.-max.)xbxd)	820-900 x 600 x 560 mm	820-900 x 600 x 550 mm	820-900 x 600 x 550 mm
Max. gewicht deurpaneel	12 kg	12 kg	12 kg
	€ 1449,99	**€ 1379,99**	**€ 1279,99**

Prijzen inclusief BTW en recupel.

Zie op pagina 131 voor wat al deze vaatwassers u verder nog te bieden hebben.

8000-SERIE / 6000-SERIE

VOLLEDIG INTEGREERBAAR 60 CM
MET BESTEKLADE

Nr. 5.10

Nr. 5.07

	NG82IA20SK	NG82IC20TK
	A, LED, 42dB, 10	C, LED, 42dB, 10
Serie	8000	8000
ComfortLift®	-	-
SmartSelect bediening	✔	✔
Push to open	-	-
Sproeiarm	SatelliteClean® Pro	SatelliteClean® Pro
Extra opties	Extra Silent, GlassCare, ZoneClean	Extra Silent, GlassCare, ZoneClean
Aantal programma's/temperaturen	8 / 4	8 / 4
Extra programma's via de app	Silent P, ExtraHygiene, SprayZone, ExtraDry, ExtraPower, HalfLoad	Silent P, ExtraHygiene, SprayZone, ExtraDry, ExtraPower, HalfLoad
Waterverbruik	8,4 L	8,4 L
Vloeraanduiding	LightOnFloor	TimeOnFloor
Bestek	LADE	LADE
EasyFlex Pro basket / 4in1 FlexHolder	- / -	- / -
Type korven	EasyFlex Plus	EasyFlex Plus
Inbouwafmetingen (h(min.-max.)xbxd)	820-900 x 600 x 550 mm	820-900 x 600 x 550 mm
Max. gewicht deurpaneel	12 kg	12 kg
	€ 1449,99	**€ 1249,99**

VOLLEDIG INTEGREERBAAR 60 CM
MET BESTEKLADE

Nr. 5.02

Nr. 5.02

Nr. 5.02

	NG62IB21K	NG62IC20SK	NG62ID20SK
	B, 44dB, 10	C, 44dB, 10	D, 42dB, 10
Serie	6000	6000	6000
ComfortLift®	-	-	-
SmartSelect bediening	✔	✔	✔
Push to open	-	-	-
Sproeiarm	SatelliteClean®	SatelliteClean®	SatelliteClean®
Extra opties	ExtraPower, GlassCare	ExtraPower, GlassCare	Extra Silent, GlassCare
Aantal programma's/temperaturen	8 / 3	8 / 3	7 / 4
Extra programma's via de app	-	-	-
Waterverbruik	9,9 l	9,9 l	10,5 L
Vloeraanduiding	LightOnFloor	LightOnFloor	LightOnFloor
Bestek	LADE	LADE	LADE
EasyFlex Pro basket / 4in1 FlexHolder	- / -	- / -	- / -
Type korven	EasyFlex	EasyFlex	EasyFlex
Inbouwafmetingen (h(min.-max.)xbxd)	820-900 x 600 x 550 mm	820-900 x 600 x 550 mm	820-900 x 600 x 550 mm
Max. gewicht deurpaneel	10 kg	10 kg	10 kg
	€ 1099,99	**€ 1049,99**	**€ 979,99**

Zie op pagina 131 voor wat al deze vaatwassers u verder nog te bieden hebben.

Prijzen inclusief BTW en recupel.

9000-SERIE / 8000-SERIE

VOLLEDIG INTEGREERBAAR 60 CM
MET BESTEKMAND

Nr. 5.09

	NG92IA10TK
	A, LED, 38dB, 10
Serie	9000
ComfortLift®	-
SmartSelect bediening	✔
Push to open	-
Sproeiarm	SatelliteClean® Pro
Extra opties	Extra Silent, GlassCare, ZoneClean
Aantal programma's/temperaturen	8 / 4
Extra programma's via de app	Silent P, ExtraHygiene, SprayZone, ExtraDry, ExtraPower, HalfLoad
Waterverbruik	8,4 L
Vloeraanduiding	TimeOnFloor
Bestek	MAND
EasyFlex Pro basket / 4in1 FlexHolder	✔ / ✔
Type korven	EasyFlex Pro
Inbouwafmetingen (h(min.-max.)xbxd)	820-900 x 600 x 560 mm
Max. gewicht deurpaneel	12 kg
	€ 1549,99

VOLLEDIG INTEGREERBAAR 60 CM
MET BESTEKMAND

Nr. 5.10

Nr. 5.09

Nr. 5.07

	NG82IA10SK	NG82IB10SK	NG82IC10SK
	A, 42dB	B, 38dB, 10	C, 42dB, 10
Serie	8000	8000	8000
ComfortLift®	-	-	-
SmartSelect bediening	✔	✔	✔
Push to open	-	-	-
Sproeiarm	SatelliteClean® Pro	SatelliteClean® Pro	SatelliteClean® Pro
Extra opties	Extra Silent, GlassCare, ZoneClean	Extra Silent, GlassCare, ZoneClean	Extra Silent, GlassCare, ZoneClean
Aantal programma's/temperaturen	8 / 4	8 / 4	8 / 4
Extra programma's via de app	Silent P, ExtraHygiene, SprayZone, ExtraDry, ExtraPower, HalfLoad	Silent P, ExtraHygiene, SprayZone, ExtraDry, ExtraPower, HalfLoad	Silent P, ExtraHygiene, SprayZone, ExtraDry, ExtraPower, HalfLoad
Waterverbruik	8,4 L	8,4 L	8,4 L
Vloeraanduiding	LightOnFloor	LightOnFloor	LightOnFloor
Bestek	MAND	MAND	MAND
EasyFlex Pro basket / 4in1 FlexHolder	- / -	- / -	- / -
Type korven	EasyFlex Plus	EasyFlex Plus	EasyFlex Plus
Inbouwafmetingen (h(min.-max.)xbxd)	820-900 x 600 x 560 mm	820-900 x 600 x 560 mm	820-900 x 600 x 550 mm
Max. gewicht deurpaneel	12 kg	12 kg	12 kg
	€ 1399,99	**€ 1379,99**	**€ 1199,99**

Prijzen inclusief BTW en recupel.

Zie op pagina 131 voor wat al deze vaatwassers u verder nog te bieden hebben.

6000-SERIE / 5000-SERIE

VOLLEDIG INTEGREERBAAR 60 CM
MET BESTEKMAND

Nr. 5.02

Nr. 5.02

Nr. 5.02

	NG62IB10SK	NG62IC10SK	NG62ID11SK
	B, 44 dB, 10	C, 44 dB, 10	D, 42 dB, 10
Serie	6000	6000	6000
ComfortLift®	-	-	-
SmartSelect bediening	✔	✔	✔
Push to open	-	-	-
Sproeiarm	SatelliteClean®	SatelliteClean®	SatelliteClean®
Extra opties	ExtraPower, GlassCare	ExtraPower, GlassCare	ExtraPower, GlassCare
Aantal programma's/temperaturen	8 / 3	8 / 3	8 / 3
Extra programma's via de app	-	-	-
Waterverbruik	9,9 l	9,9 l	9,9 l
Vloeraanduiding	LightOnFloor	LightOnFloor	LightOnFloor
Bestek	MAND	MAND	MAND
EasyFlex Pro basket / 4in1 FlexHolder	- / -	- / -	- / -
Type korven	EasyFlex	EasyFlex	EasyFlex
Inbouwafmetingen (h(min.-max.)xbxd)	820-900 x 600 x 550 mm	820-900 x 600 x 550 mm	820-900 x 600 x 550 mm
Max. gewicht deurpaneel	10 kg	10 kg	10 kg
	€ 1049,99	**€ 979,99**	**€ 919,99**

VOLLEDIG INTEGREERBAAR
MET BESTEKMAND

Nr. 5.02

	NG52ID11SK
	D, 46 dB, 10
Serie	5000
ComfortLift®	-
SmartSelect bediening	-
Push to open	-
Sproeiarm	standaard
Extra opties	XtraPower
Aantal programma's/temperaturen	6 / 3
Extra programma's via de app	-
Waterverbruik	9,9 L
Vloeraanduiding	LightOnFloor
Bestek	MAND
EasyFlex Pro basket / 4in1 FlexHolder	- / -
Type korven	EasyFlex
Inbouwafmetingen (h(min.-max.)xbxd)	820-900 x 600 x 550 mm
Max. gewicht deurpaneel	10 kg
	€ 849,99

Zie op pagina 131 voor wat al deze vaatwassers u verder nog te bieden hebben.

Prijzen inclusief BTW en recupel.

7000 SERIE / 6000 SERIE

VOLLEDIG INTEGREERBAAR 55 CM
MET BESTEKMAND

Nr. 5.03

	FSE63307P
	D · LED · 40dB · 10
Serie	6000
ComfortLift®	-
SmartSelect bediening	✔
Push to open	-
Sproeiarm	SatelliteClean®
Extra opties	Extra Silent, GlassCare, XtraPower
Aantal programma's/temperaturen	7 / 4
Extra programma's via de app	-
Waterverbruik	9,9 L
Vloeraanduiding	-
Bestek	MAND
EasyFlex Pro basket / 4in1 FlexHolder	- / -
Type korven	EasyFlex
Inbouwafmetingen (h(min.-max.)xbxd)	762-765 x 550 x 580 mm
Max. gewicht deurpaneel	8 kg
	€ 1499,99

Geschikt om in te bouwen in kolomkast
Leverbaar tot maart 2027

VOLLEDIG INTEGREERBAAR 45 CM
MET BESTEKLADE

Nr. 5.04

	FSE74507P
	C · 45dB · 10
Serie	7000
ComfortLift®	-
SmartSelect bediening	✔
Push to open	-
Sproeiarm	standaard
Extra opties	Extra Silent, GlassCare, XtraPower
Aantal programma's/temperaturen	7 / 3
Extra programma's via de app	Silent P, ExtraHygiene, SprayZone, ExtraDry, ExtraPower, HalfLoad
Waterverbruik	9,9 L
Vloeraanduiding	LightOnFloor
Bestek	LADE
EasyFlex Pro basket / 4in1 FlexHolder	- / -
Type korven	EasyFlex
Inbouwafmetingen (h(min.-max.)xbxd)	820-900 x 450 x 550 mm
Max. gewicht deurpaneel	6 kg
	€ 1199,99

VOLLEDIG INTEGREERBAAR 45 CM
MET BESTEKMAND

Nr. 5.04

	FSE73407P
	D · 42dB · 10
Serie	6000
ComfortLift®	-
SmartSelect bediening	✔
Push to open	-
Sproeiarm	SatelliteClean®
Extra opties	Extra Silent, GlassCare, XtraPower
Aantal programma's/temperaturen	7 / 3
Extra programma's via de app	-
Waterverbruik	9,9 L
Vloeraanduiding	TimeOnFloor
Bestek	MAND
EasyFlex Pro basket / 4in1 FlexHolder	- / -
Type korven	EasyFlex
Inbouwafmetingen (h(min.-max.)xbxd)	820-900 x 450 x 550 mm
Max. gewicht deurpaneel	6 kg
	€ 1099,99

Prijzen inclusief BTW en recupel.

Zie op pagina 131 voor wat al deze vaatwassers u verder nog te bieden hebben.

ACCESSOIRES

GLAZENREK
BESCHERM JE GLAZEN

Een handig accessoire om glazen met extra lange stelen veilig te kunnen reinigen. In het rek passen maximaal acht glazen van verschillende afmetingen. Zijn er vier of minder glazen af te wassen? Dan kan het rek eenvoudig aan één kant worden ingeklapt zodat het niet meer plaats dan nodig in de vaatwasser inneemt.
– Universele montage voor alle vaatwassers van 45 en 60 cm
– Gebruiksvriendelijk
– Plat opvouwbaar voor gemakkelijk opbergen
– Afmetingen (hxbxd): 33 x 26 x 21,6 cm

A9SZGB01 902979555	**€ 29,99**

DEELBARE BESTEKMAND

A1DHCUTBAS 902986672	**€ 24,99**

AAN- EN AFVOERSLANGVERLENGING 100 CM

WRFLEX100 911740524	**€ 79,99**

AAN- EN AFVOERSLANGVERLENGING 200 CM

WRFLEX200 911740525	**€ 91,99**

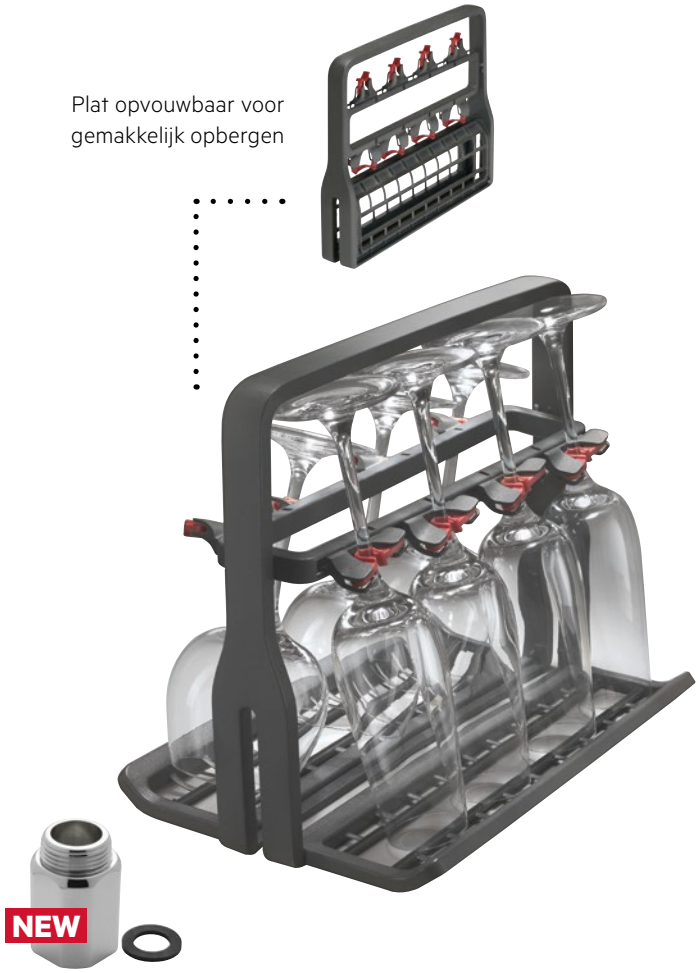

NEOCAL PREMIUM-APPARAAT (NOZ)

MCAPOWER2 902980483	**€ 34,99**

INSTALLATIEKIT VOOR LADEFRONTEN

Kit voor installatie van ladefronten op vaatwassers - geschikt voor volledig geïntegreerde vaatwassers van 45 cm en 60 cm breed.

M2DK2 902980043	**€ 34,99**

VERLENGINGSVOETEN

Voor installatie van AEG vaatwassers op grotere hoogte (tot 940 mm)

FITS-ALLII 911740625	**€ 12,99**

WAS-DROOGCOMBINATIE

De ProSteam® was-droogcombinatie voor inbouw is een 3-in-1 toestel met was-, droog- en stoomprogramma's. Stoom gebruikt 96% minder water*, en is zachter dan wassen, zodat kleding er langer mooi blijft uitzien.

Fris je kleding op met stoom**
Steam Refresh neutraliseert geurtjes** en vermindert kreuken in kledingstukken, ook in fijne was, in slechts 25 minuten. En als je van een extra boost frisheid houdt, voeg je gewoon onze aromatische stoomgeur AEG Steam fragrance toe. Dat geeft het die net gewassen frisheid.

ProSense® past de cyclustijd aan en bespaart energie en water
Of je veel of weinig was hebt, ProSense®-technologie past de was- en droogtijden automatisch aan de grootte van de lading aan en bespaart zo energie en water. Voor efficiëntere verzorging van kleding.

Quick 20' Wash & Dry 60' — Als je haast hebt
Met Quick 20 min. Wash & Dry 60 min. was en droog je in één keer 1 kg gemengd wasgoed binnen slechts een uur. Wil je alleen wassen, dan heb je binnen 20 minuten schone kleding. Snelle en gemakkelijke verzorging als het snel moet gaan.

* Interne test met een lading van 1 kg met het stoomprogramma vergeleken met het fijnwasprogramma.
** Uit externe tests blijkt dat de geur van sigarettenrook in een Steam Refresh cyclus geneutraliseerd wordt.

WAS-DROOGCOMBINATIE

Nr. 6.00

VOLLEDIG GEÏNTEGREERD

LWR7786BI

WASH B | WASH & DRY D | 1600 | 8 KG / 4 KG

Centrifugeertoerental
Dankzij het hoge centrifugeertoerental van 1600 tpm wordt het droogproces sterk verkort.

Vulgewicht
Een vulgewicht van 8 kg is ruim voldoende voor een gemiddelde hoeveelheid wasgoed. Voor de was-droogcombinatie geldt dat tot 4 kg in één cyclus kan worden gewassen en gedroogd.

10 jaar garantie op de inverter motor+
De inverter motor+ is ontworpen voor een lager geluidsniveau en een langdurige werking, met als doel consistente prestaties te ondersteunen. Op deze motor biedt AEG 10 jaar garantie, na registratie via **aeg.be**

Het wolprogramma is goedgekeurd door 'The Woolmark Company' voor het veilig wassen en drogen van zelfs handwasbare wol.

ProSteam® technologie - wassen, drogen & stomen
Inverter motor+
Groot display
Droogsysteem: condensatie
Startuitstel
Steam Refresh stoomprogramma
Handwas- en wolprogramma
Speciale programma's: Sport, Outdoor, Hygiene
NonStop 60-minuten-programma
Automatisch drogen
Mogelijkheid tot tijdgestuurd drogen
Onbalans-correctiesysteem
Anti-schuim spoelsysteem
Kinderbeveiliging
Overloopbeveiliging met AquaControl
4 verstelbare voetjes
Incl. Franse en Duitse programma vertaling
Inbouwafmetingen (hxbxd): 820 x 600 x 560 mm
Aansluitwaarde: 2100 W
€ 1929,99

ONDERHOUD & REINIGING

ROESTVRIJ STAAL REINIGINGSSPRAY

Een superieure spray die zacht reinigt en polijst, en tegelijkertijd een beschermende laag achterlaat. Deze antivingerafdrukformule reinigt zonder strepen en hoeft niet te worden afgespoeld. Geschikt voor alle roestvrijstalen oppervlakken, inclusief afzuigkappen, ovendeuren en gootstenen. Het product laat een streeploos resultaat achter en bevat geen drijfgassen.

Inhoud 500 ml

M3SCS301 902986546	**€ 12,99**

OVEN & MAGNETRON REINIGINGSSPRAY

De makkelijkste en eenvoudigste manier om zelfs de meest hardnekkige vetvlekken te verwijderen. Spuit het erop en het vet of de ingebrande resten lossen vanzelf op. De makkelijkste manier om de binnenkant van je oven, je bakplaten, elektrische grills en magnetron er weer als nieuw te laten uitzien. Het verwijdert op doeltreffende wijze bacteriën, schimmels en hinderlijke geurtjes, en is toch milieuvriendelijk en niet-giftig.

Inhoud 500 ml

M3OCS301 902986526	**€ 12,99**

UNIVERSELE ONTKALKER

Deze universele ontkalker verwijdert kalkaanslag waardoor apparaten weer als nieuw kunnen werken. Dit is vooral effectief in regio's met hard water. Geschikt voor wasmachines en vaatwassers.

Inhoud 1 l

M3KCD202 902980481	**€ 9,99**

STOOMOVEN PREMIUM ONTKALKER

De ontkalker voor stoomovens verwijdert voorzichtig hardnekkige vlekken en kalkaanslag uit holtes en stoomsystemen zonder resten achter te laten. Regelmatig gebruik zorgt voor een efficiënte werking van je stoomoven.

Inhoud 250 ml

M3OCD301 902986523	**€ 7,99**

Prijzen inclusief BTW.

KOOKPLAAT VITRO CARE REINIGINGSCRÈME

Deze hoogwaardige reiniger geeft je kookplaat een perfecte, gelijkmatige glans. Hij laat een beschermende laag achter die het schoonmaken in de toekomst gemakkelijker maakt. Schuurt niet zodat je bij het schoonmaken niet bang hoeft te zijn dat je krassen achterlaat op het oppervlak. Verwijdert ingebrande etensresten. Polijst je keramische, inductie- en glazen kookplaat.

Inhoud 300 ml

M3HCC301 902986524	**€ 11,99**

KOELKAST REINIGINGSSPRAY

Spuit deze reinigingsspray op de binnen- en buitenkant van je koelkast om geurtjes te neutraliseren, vlekken te verwijderen en het oppervlak te laten glanzen. Veeg na met een vochtige doek, spoel af en geniet optimaal van je schone koelkast.

Inhoud 500 ml

M3RCS301 902986535	**€ 11,99**

SAPHIRMATT® REINIGINGSSPRAY

Een krachtige reinigingsoplossing speciaal ontwikkeld voor SAPHIRMATT®-inductiekookplaten. Verwijdert hardnekkig vet en aangekoekte etensresten moeiteloos dankzij de effectieve schuimformule. Voor diepe reiniging en een blijvend elegante uitstraling van uw kookplaat.

Inhoud 500 ml

M2HCMC01 902986693	**€ 12,99**

ONDERHOUD & REINIGING

VAATWASSER SUPER CLEAN ONTVETTER

Deze hoogwaardige ontvetter verwijdert onaangename geurtjes en etensresten, houdt je vaatwasser vetvrij en zorgt dat deze uitstekende prestaties blijft leveren. Voorkomt vieze geurtjes en vetophoping. Gebruiksvriendelijk.

Inhoud 2 zakjes

M2DCP051 **€ 9,99**
902986563

VAATWASSER & WASMACHINE CLEAN & CARE ONTKALKER, ONTVETTER & HYGIËNISCHE REINIGER

Wanneer je iedere maand Clean & Care van AEG gebruikt, houd je je apparaat vrij van kalkaanslag en aangekoekt vuil. Zo blijven apparaten optimaal werken. Omdat het geen fosfor of oppervlakteactieve stoffen bevat, is het een ideaal middel voor gebieden met hard water. Geen kalkafzetting in de machine.

Inhoud 6 zakjes

M2GCP601 **€ 10,99**
902986557

VAATWASSER & WASMACHINE CLEAN & CARE ONTKALKER, ONTVETTER & HYGIËNISCHE REINIGER

Wanneer je iedere maand Clean & Care van AEG gebruikt, houd je je apparaat vrij van kalkaanslag en aangekoekt vuil. Zo blijven apparaten optimaal werken. Omdat het geen fosfor of oppervlakteactieve stoffen bevat, is het een ideaal middel voor gebieden met hard water. Geen kalkafzetting in de machine.

Inhoud 12 zakjes

M2GCP121 **€ 15,99**
902986549

VAATWASSER & WASMACHINE REGENEREERZOUT

Zout voor vaatwassers voorkomt kalkaanslag en garandeert maximale prestaties met minimaal verbruik van energie en (af-)wasmiddelen. Bovendien krijgen je servies en bestek hun glans terug.

Inhoud 1 kg

M3GCS201 **€ 1,99**
902980485

Prijzen inclusief BTW.

VAATWASSER & WASMACHINE SUPER CARE ONTKALKER

Deze hoogwaardige, duurzame oplossing voor vaatwassers en wasmachines verwijdert en voorkomt kalkaanslag en vieze geurtjes. De ontkalker reinigt de leidingen voor een optimaal resultaat. Een schone machine verbruikt bovendien minder energie.

Inhoud 2 zakjes.

M2GCP101 902986566	**€ 12,99**

WASMACHINE SUPER CLEAN ONTVETTER

Grondige reiniger voor wasmachines. Dankzij onze wasmachine-reiniger blijft je wasmachine in topconditie. Deze diepreinigende behandeling verwijdert restjes van deurpakkingen, leidingen en trommel die zich na verloop van tijd hebben opgehoopt in uw wasmachine en zo ongewenste geuren veroorzaken en uw wasgoed kunnen bevuilen. Gebruik om de 6 maanden.

Inhoud 2 zakjes.

M2WCP051 902986560	**€ 9,99**

KOFFIEMACHINE WATERFILTER

Een filter die de smaak, het aroma en de kwaliteit van het water verbetert door kalkaanslag te verminderen. Dit filter verbetert de prestaties en efficiëntie van je koffiemachine.

Inhoud 1 stuk

M3BICF201 902986538	**€ 23,99**

DE SNELSTE EN GEMAKKELIJKSTE INSTALLATIE OP DE MARKT

TOT 30% MINDER INSTALLATIESTAPPEN*

* Verwijst naar de verhouding tussen het totale aantal handelingen dat nodig is om een AEG SET bestaande uit een oven, kookplaat, vaatwasser en koelkast te installeren, vergeleken met het aantal bewerkingen dat nodig is voor het installeren van vier vergelijkbare eenheden van de belangrijkste concurrenten. De werkstappen voor elk apparaat werden bepaald op basis van de instructies van de respectievelijke fabrikanten. De op deze manier bepaalde werkstappen van de vier producten van een fabrikant worden opgeteld bij het totaal aantal werkstappen per set.

PerfectFit Torx
Voor de eenvoudige installatie van AEG inbouwapparatuur heb je maar één tool nodig: de Torx schroevendraaier. Vervelende vervangingen zijn niet nodig, want je hebt maar één tool nodig voor alle apparaten. Hij is ook 13 keer duurzamer dan andere schroevendraaiers en beschadigt de schroeven niet bij het draaien.

ALLE VOORDELEN OP EEN RIJ

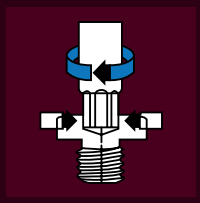

Betere positionering
De schroef ligt altijd in lijn met de schroevendraaier.

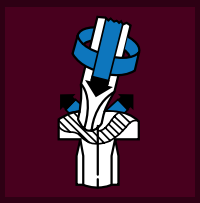

Geen schade
Er ontstaat geen defect aan de schroefkop.

Snelste installatie
Het is niet nodig om het opzetstuk te vervangen.

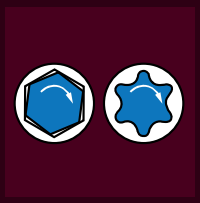

Betere grip
De schroevendraaier kan niet meer te strak worden aangedraaid.

13x duurzamer
Torx T20 opzetstuk gaat 13 keer langer mee dan een kruisgleuf opzetstuk.

VLOTTE INSTALLATIE MET DE AEG-APP

PERFECTE SNELLE INSTALLATIE, VIA DE APP.
Ontdek de meest professionele en snelste manier om AEG-apparatuur te installeren. Een app exclusief voor professionele apparaatmontage. Hij biedt een scan- en zoekfunctie en intuïtieve montage-instructies voor een perfecte installatie.

1

Scan hier en ga naar de website van de Installer App. Bepaal of je met de app of in de browser wilt werken.

2

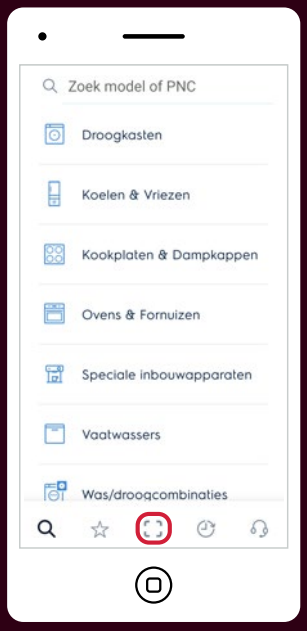

Zoals hier in de app-versie te zien is, kun je de scanfunctie openen met het gemarkeerde pictogram.

3

Richt de camera op de streepjescode op de verpakking van het apparaat.

4

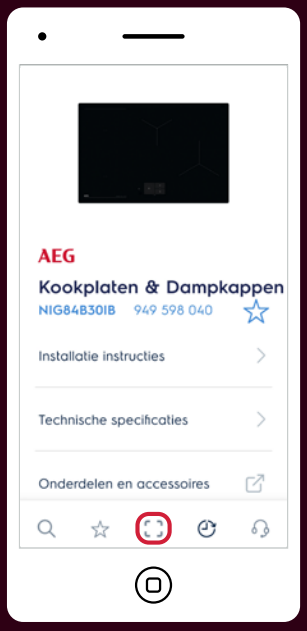

Stap voor stap ontvang je intuïtieve installatie-instructies die je actief zullen ondersteunen tijdens de installatie.

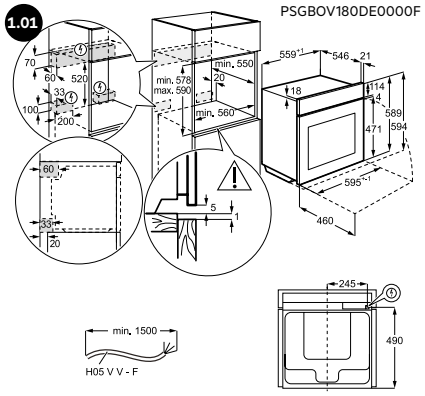

BS9900T, BP9200T, BS7900T, BP7200T, NBS6P52PE, BS9900B, BP9200B, BS7900B, BP7200B, NBA5P521AB, NBS6C521AB

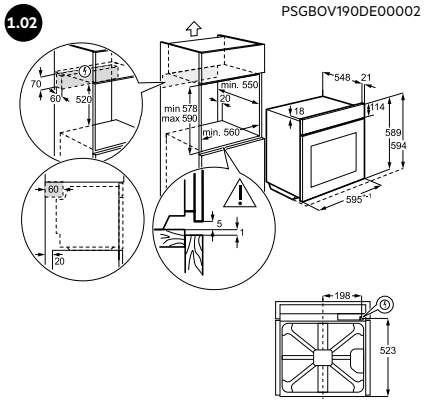

BS7700T, NBH6X53PE, NBU5A40PE, BS7700B, NBU5P401LB, NBU5P40SK, NBU5A40SK, NBU5P40PM, NBU5A40PM

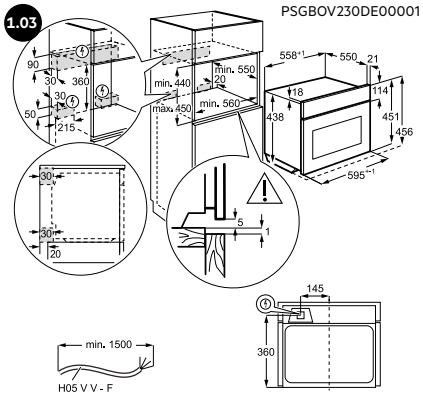

CS9900T, CM9600T, CS7900T, CP7400T, CM7600T, CM7300T, NKK6N40PE, NKO5N40PE, CS9900B, CM9600B, CS7900B, CP7400B, CM7600B, CM7310B, NKA5P401B, NKK6N501B, NKM5N401B, NKO7N721B, NKO5N40K, NKK6N40PM, NKO5N40PM

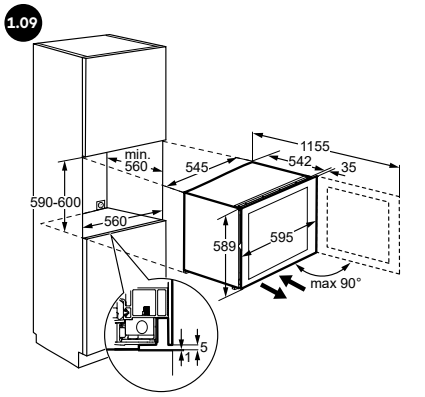

AWCD280B6B

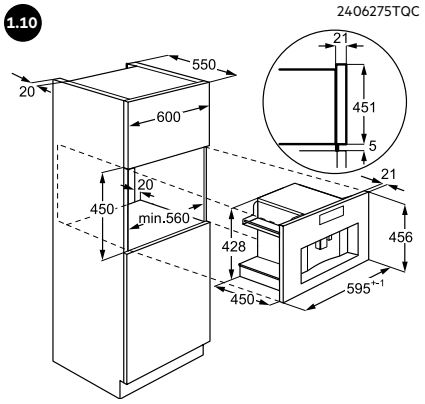

CK9100T, CK7100T, CK9100B, CK7100B

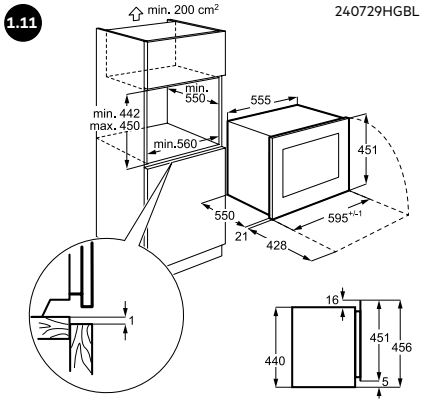

CW600T, CW600B

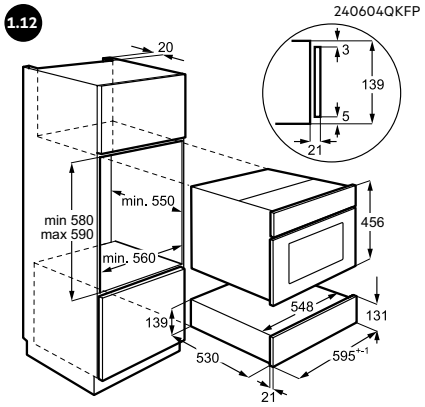

CD1100T, OS7K10T, CD1100B, OS7K10B

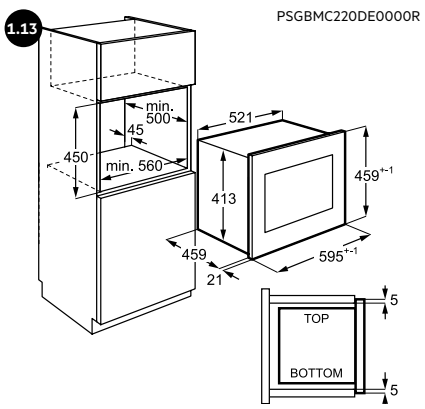

OS5CM34MB

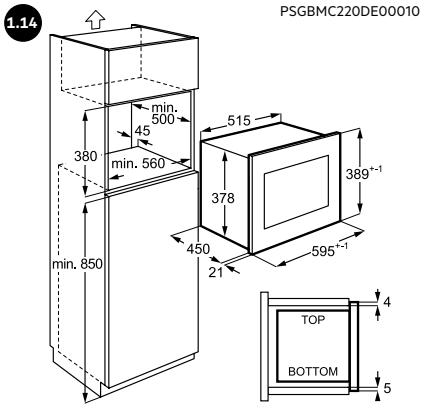

NMS5C25TB

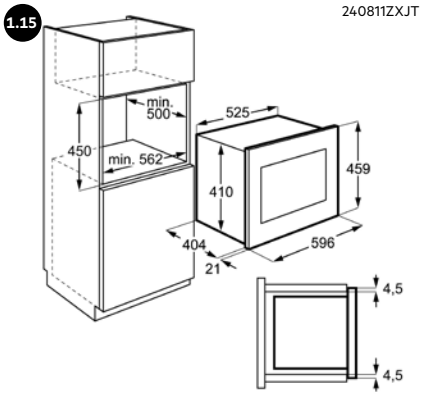

NMB6S261UB

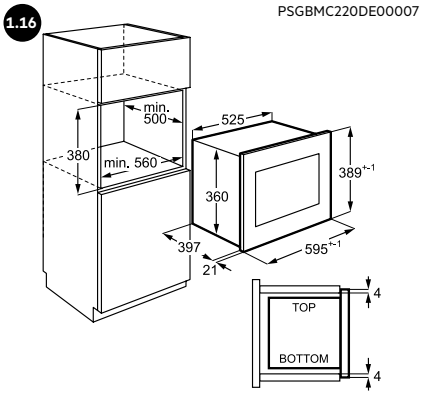

MG2600T

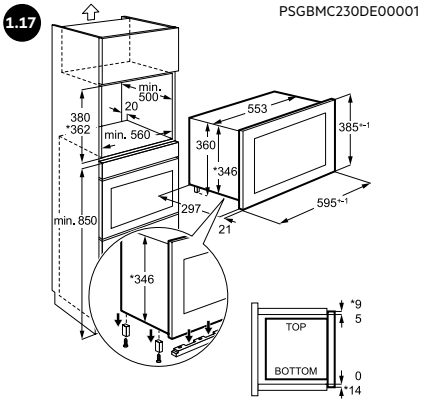

OS5MG20EB

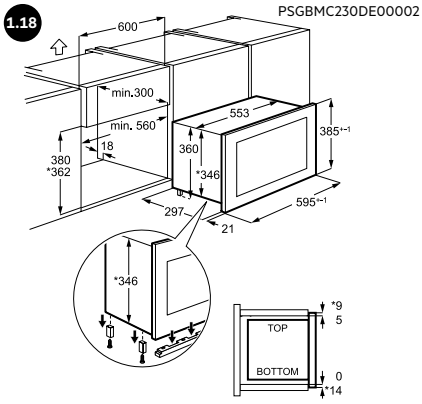

OS5MG20EB, inbouw in bovenkast

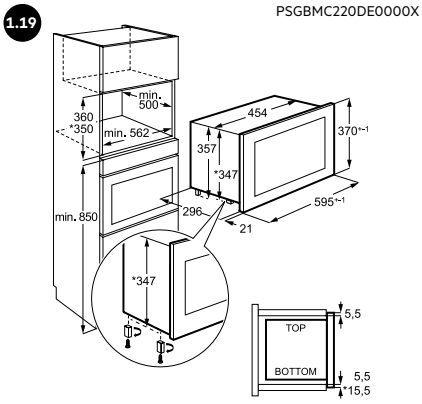

NMB6G171SB

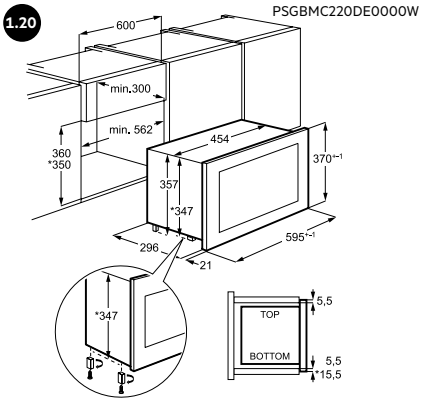

NMB6G171SB, inbouw in bovenkast

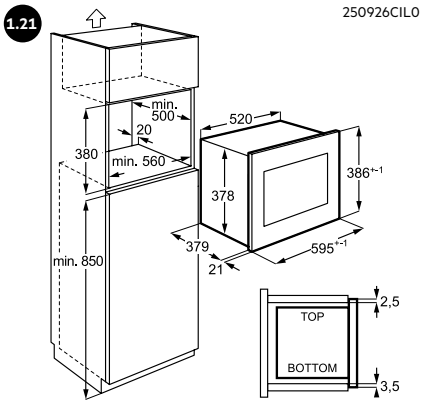

NMS5G2EB

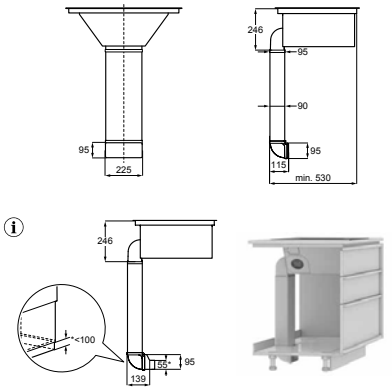

Installatie met buizenset (in optie): minimum 110 mm

2.01

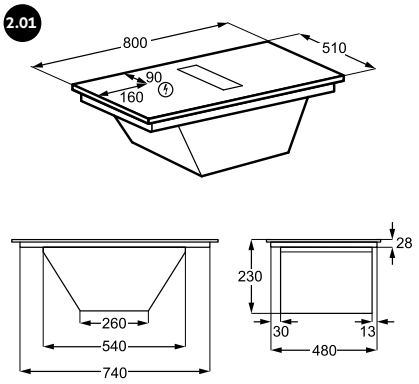

PSGBHH240DE00006 | 2024958610

PE7002S80, PE7001S80, NCH84C23CB, NCH84B03CB

2.02

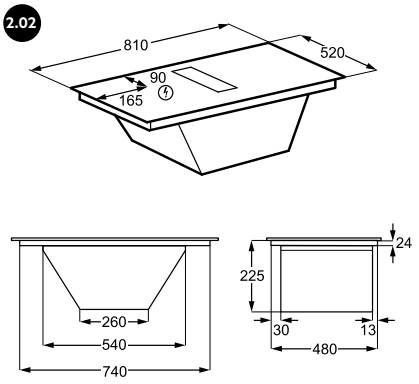

PSGBHH240DE00005 | 2024958609

NCH84C23FB, NCH84B03FB

2.03

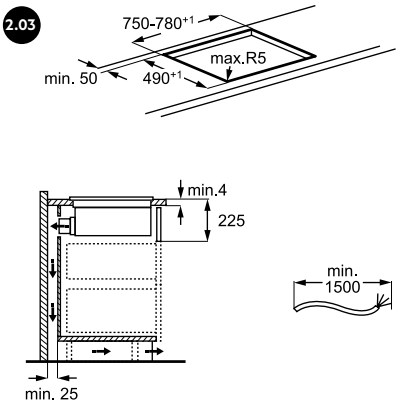

PSGBHH240DE00001 | 2024958605

Standaard inbouw
PE7002S80, PE7001S80, NCH84C23CB, NCH84C23FB, NCH84B03CB, NCH84B03FB

2.04

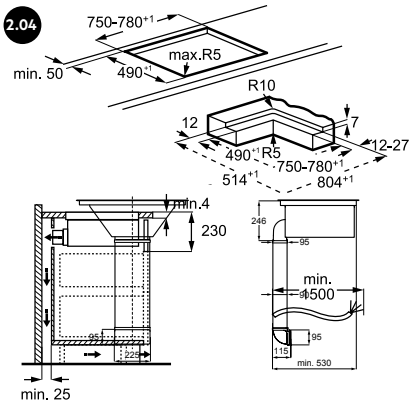

PSGBHH240DE00002 | 2024958606

Vlakbouw
PE7002S80, PE7001S80, NCH84C23CB, NCH84B03CB

2.05

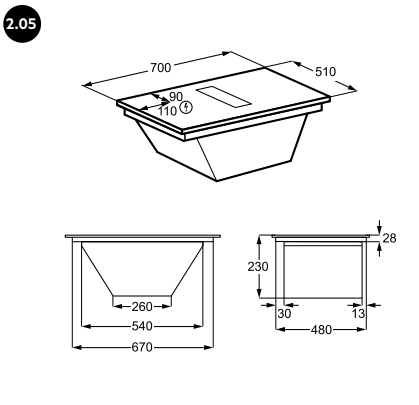

PSGBHH230DE0000A | 2023920848

PE6001S70, NCH74B01CB

2.06

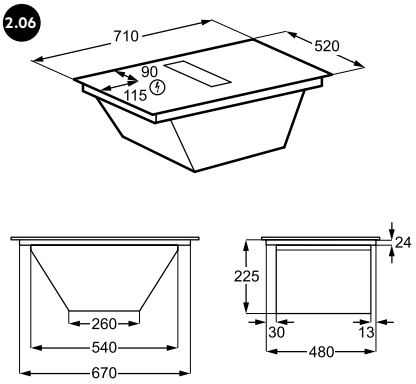

PSGBHH220DE0000N | 2022870722

NCH74B01FB

2.07

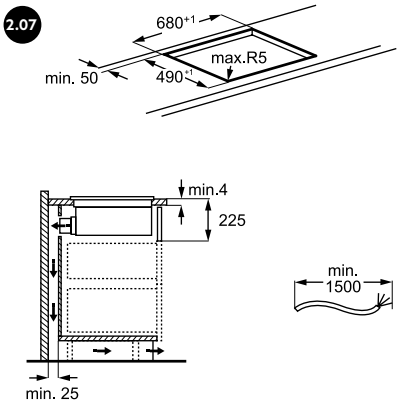

PSGBHO230DE0000N | 2023919612

Standaard inbouw
PE6001S70, NCH74B01CB, NCH74B01FB

2.08

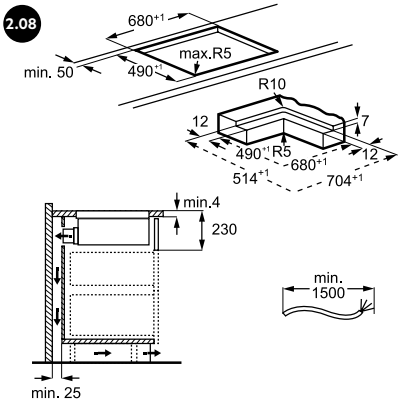

PSGBHO230DE0000O | 2023919613

Vlakbouw
PE6001S70, NCH74B01CB

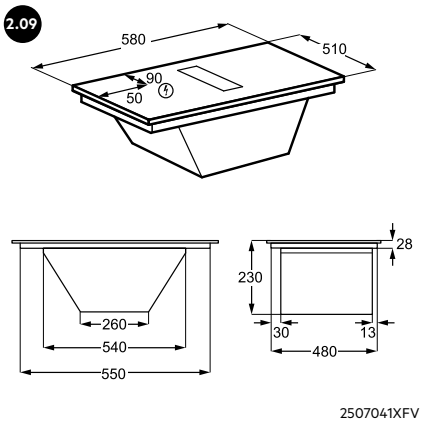

NCT64B00CZ, NCT64B00CB

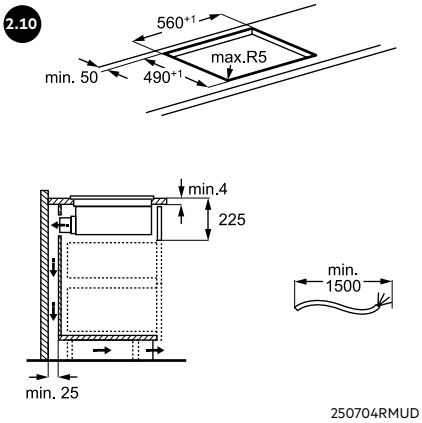

Standaard inbouw
NCT64B00CZ, NCT64B00CB

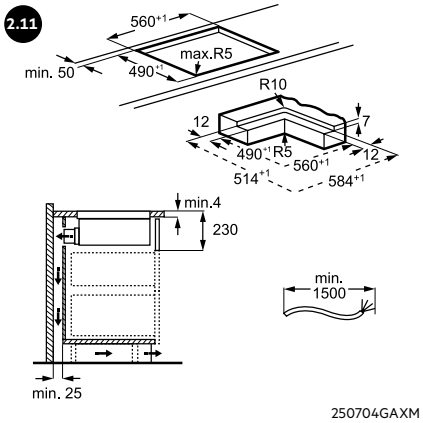

Vlakbouw
NCT64B00CZ, NCT64B00CB

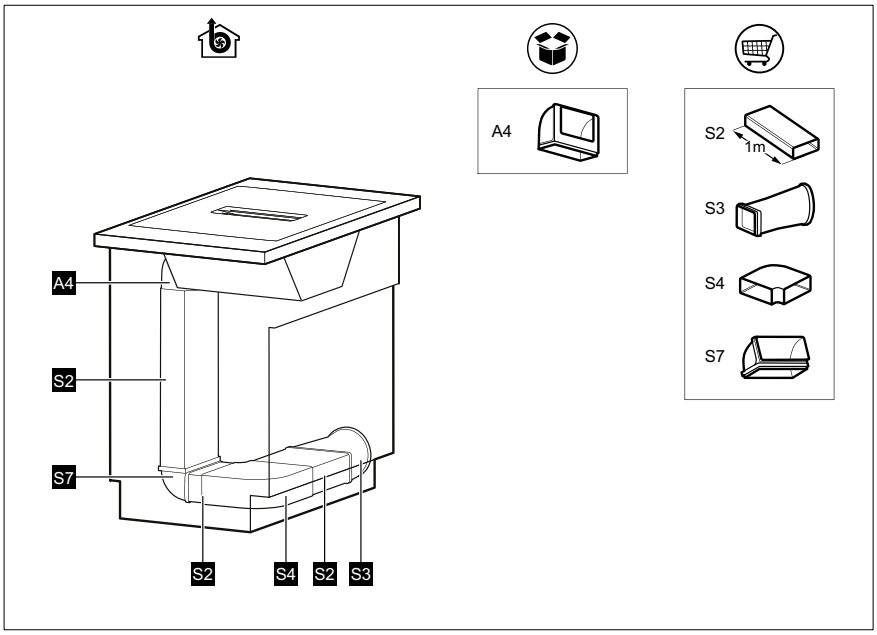

Code	Type	PNC	Spareparts Code
S2	M2CKCF05U	902986615	
S3	M2CKCF02U	902986618	
S4	M2CKCF04U		9029866176
S7	M2CKCF09U		9029866168

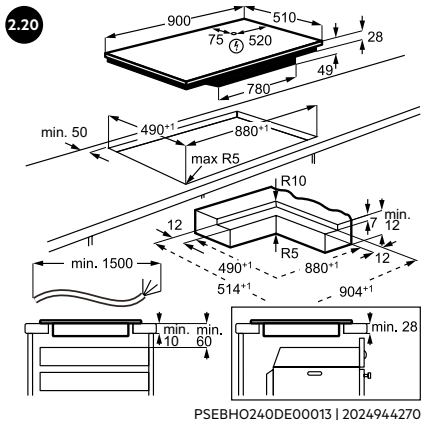

PSEBHO240DE00013 | 2024944270

PI6000S90

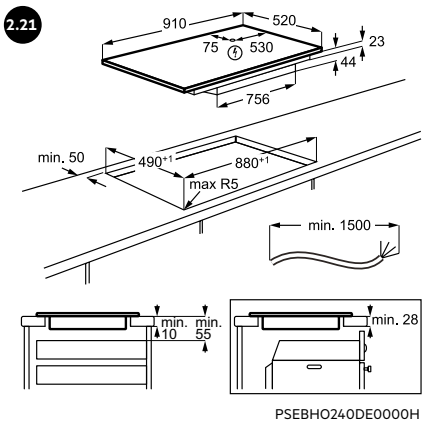

PSEBHO240DE0000H

NIK95I08FB, NIK95I00FB, NIK95N08FB

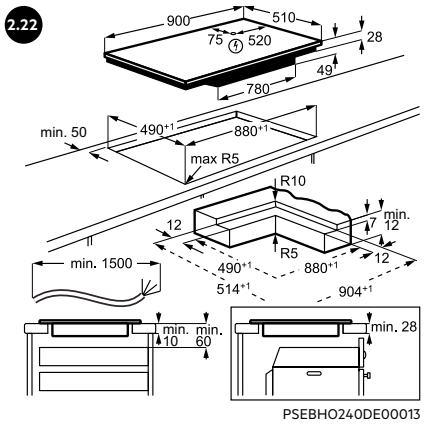

PSEBHO240DE00013

NIK95I00IB

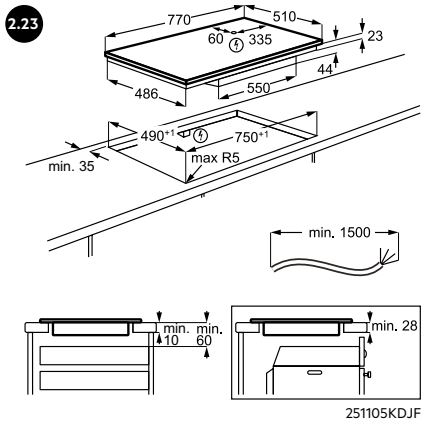

251105KDJF

PI7000S80

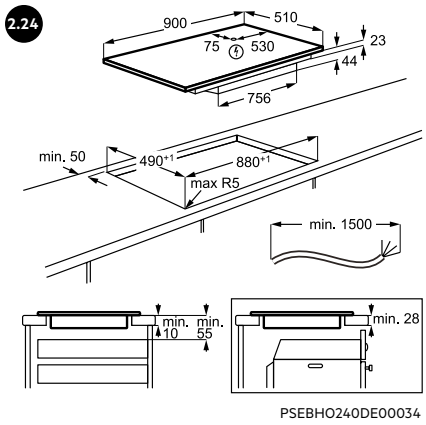

PSEBHO240DE00034

NIK95N08IB

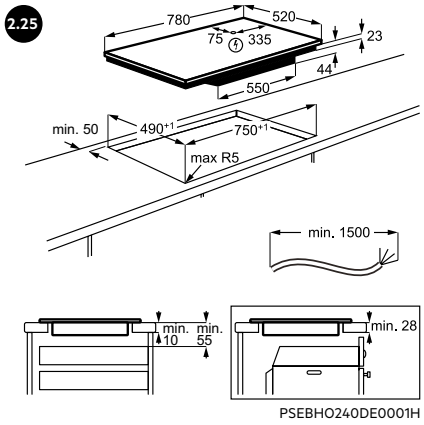

PSEBHO240DE0001H

NIK85M30FB, NII84R00FB, NIK85M00FB, NII84F00FB, NII84B10FB, OIO84A00FB, NIO84U00FB

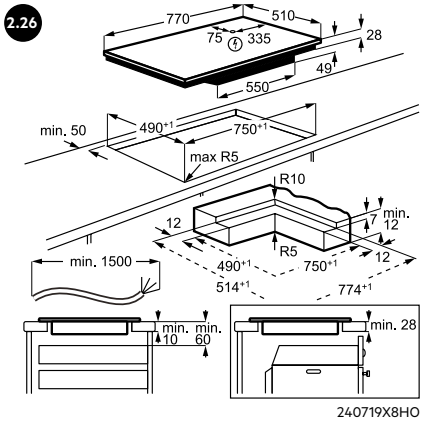

240719X8HO

PI9000B80, NIK85M00IZ, NIK85M30IB, NII84B00IZ, NII84F00IB, NIO84U00IB, PI6000S80

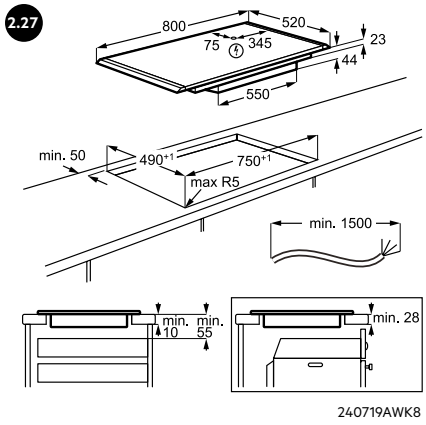

240719AWK8

NIK85M00AZ

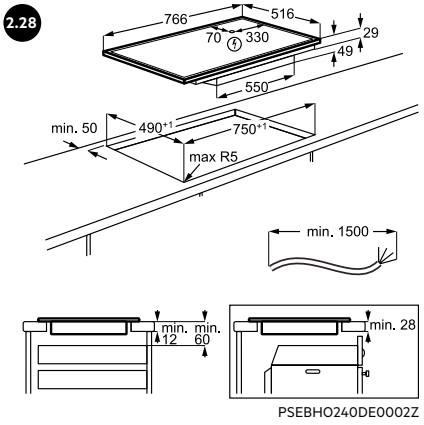

PSEBHO240DE0002Z

OIO84A00XB

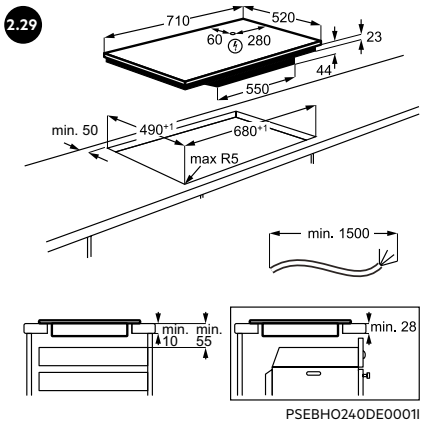

NII74B10FB

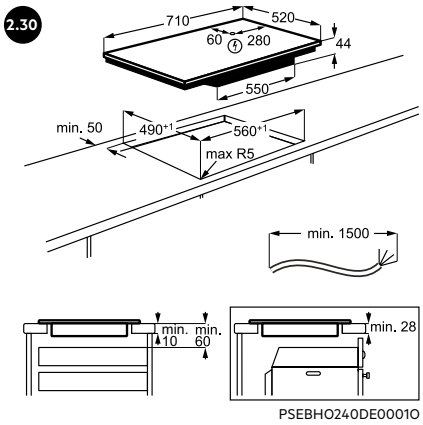

NIO74B00CB

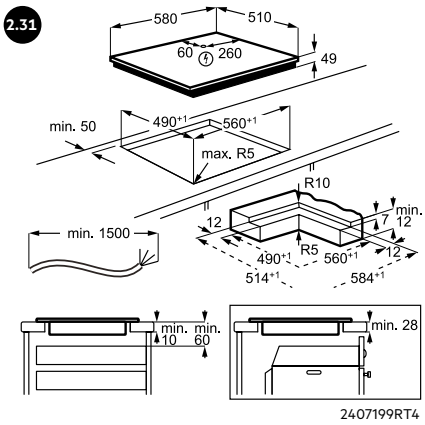

PI7000S60, NII64B10IB, PI6000S60

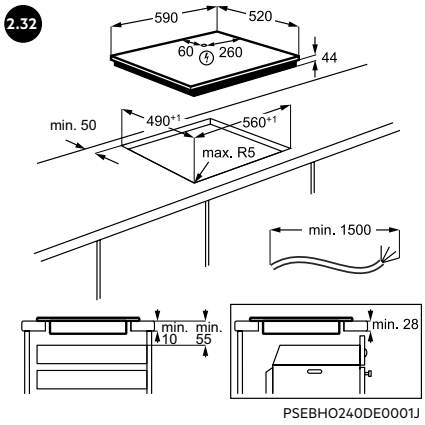

NII64B10FB, OIO64A00FB, OIN64A00FB

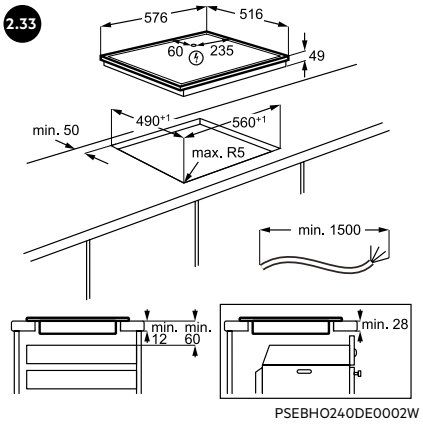

OIN64A00XB

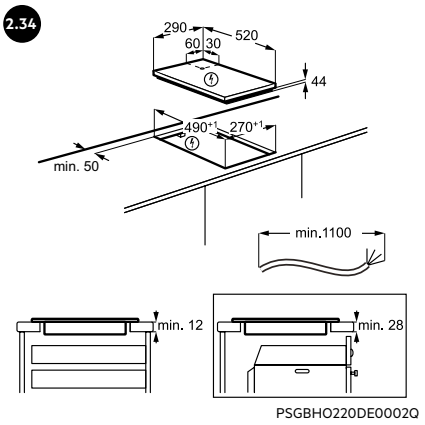

IKB32300CB

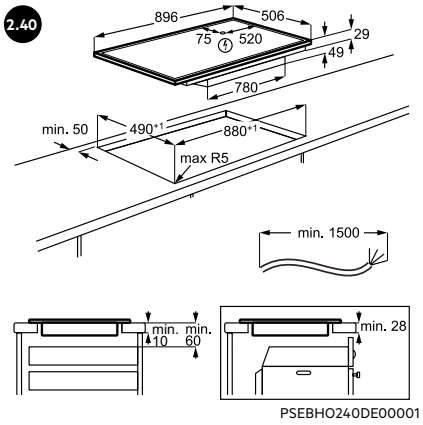

NRP95A07XB

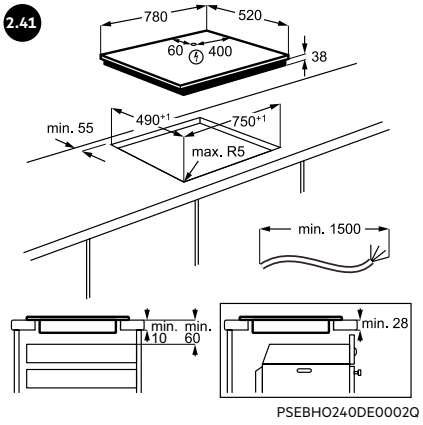

NHI84A07FB

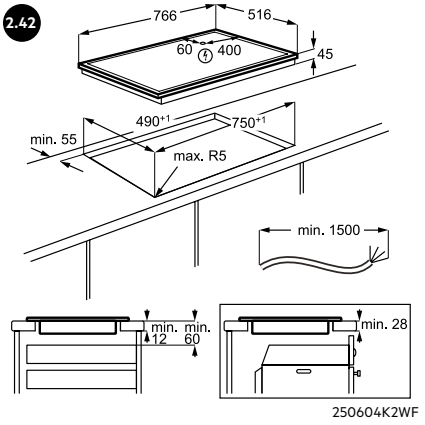

NRN84A06XB

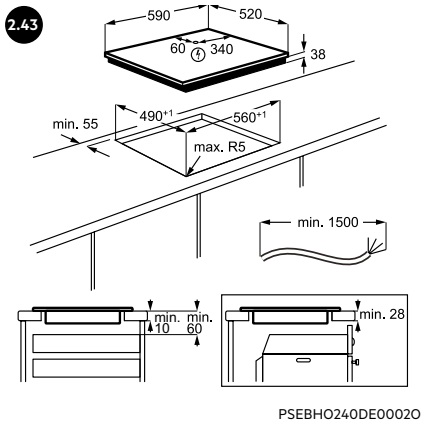

NRN64A03FB

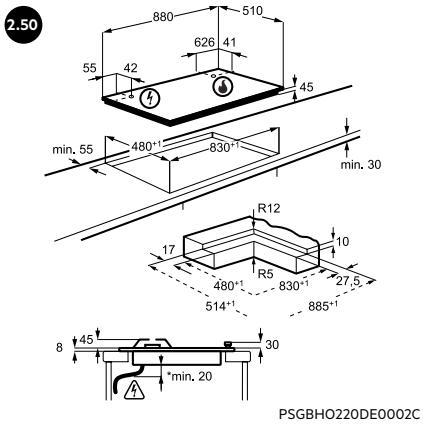

HKB95453NB

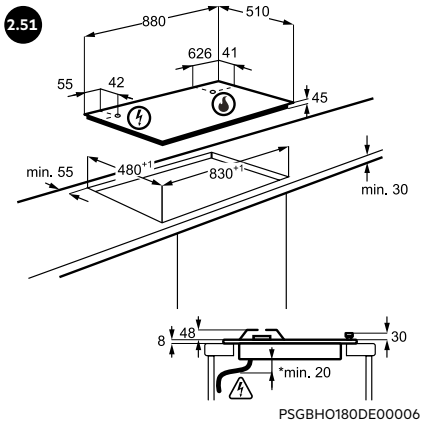

HKB95450NB

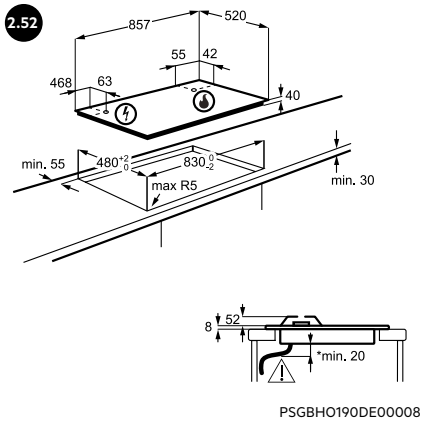

HGB95522SM

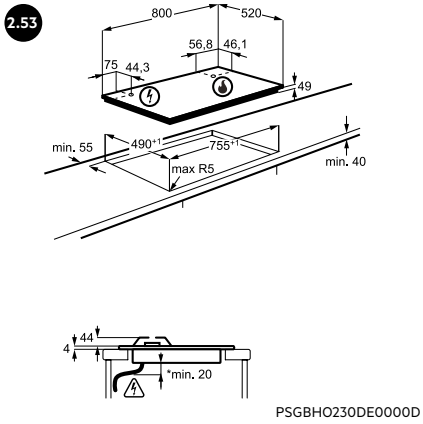

HVB8453IB

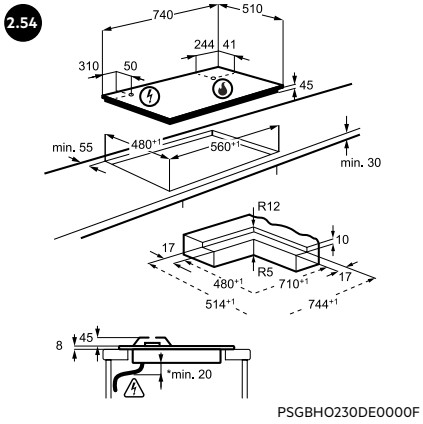

HKB75453NB

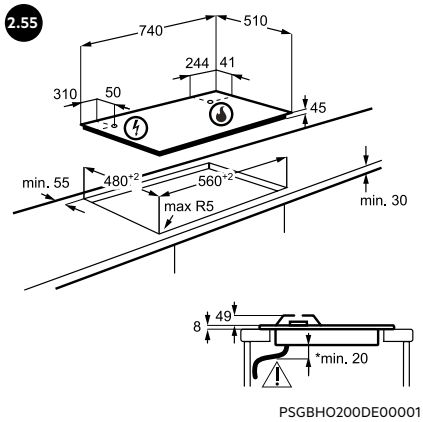

HKB75820NB, HKB75450NB

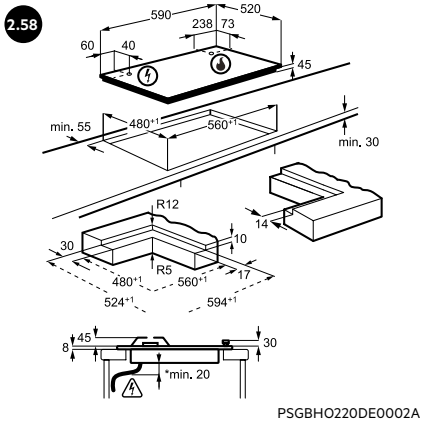

HKB64453NB

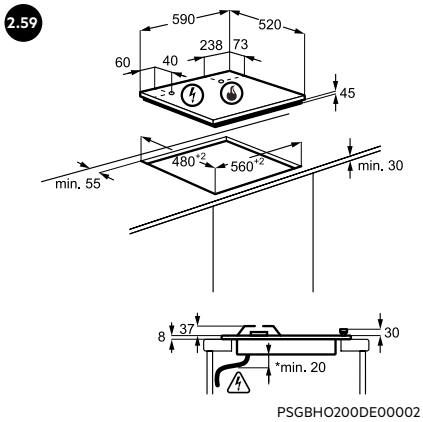

HKB64420NB

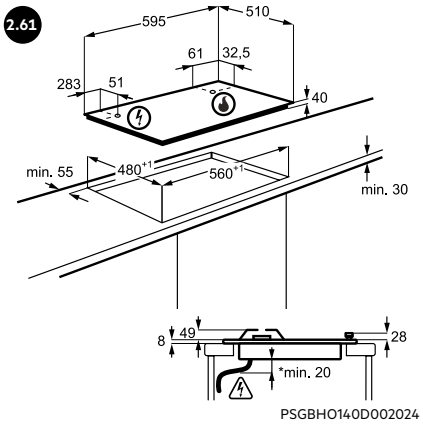
2.61
595
510
61
32,5
283
51
40
min. 55
480+1
560+1
min. 30
8
49
28
*min. 20
PSGBHO140D002024

HGB64420SM

3.01

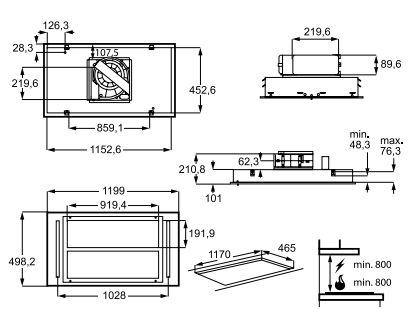

240711ZP37

NDC7722SM, NDC7722SB, NDC7722SW

3.02

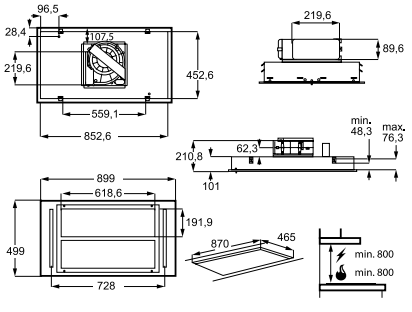

240718PZBZ

NDC7792SM, NDC7792SB, NDC7792SW

3.03

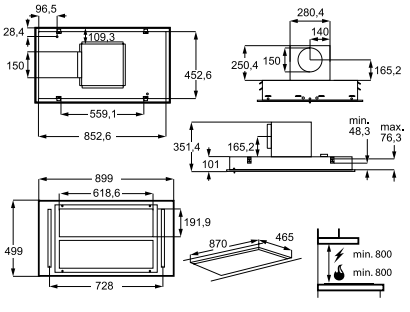

240930XGTA

NDC7791SB, NDC7791SM, NDC7791SW

3.04

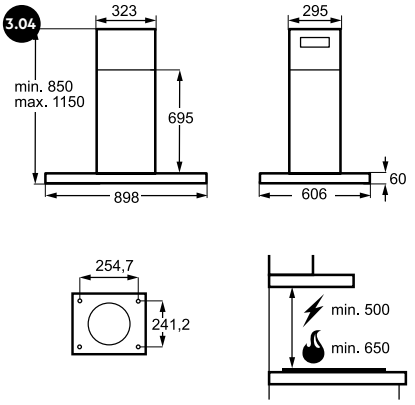

240613GC8P

GI87D91CB

3.05

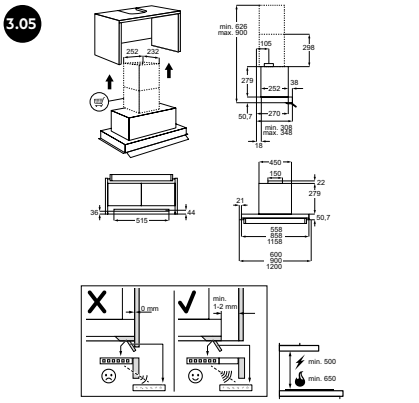

251212YI9M

GDE682HB

3.06

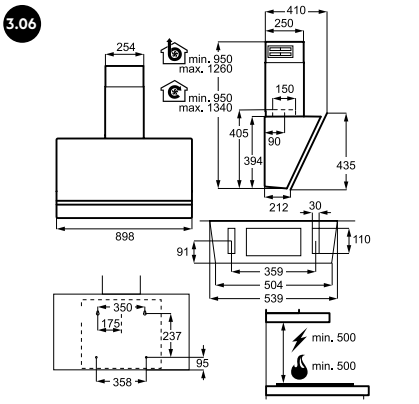

2407119MCJ

NDV9791AT, NDV8791CB

3.07

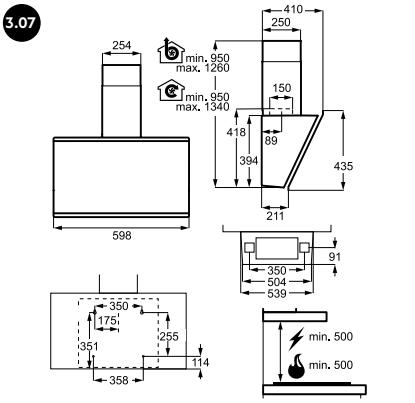

240711GAZD

GV77D91ST, GV77D91SB, GV77D61ST, GV77D61SZ

3.08

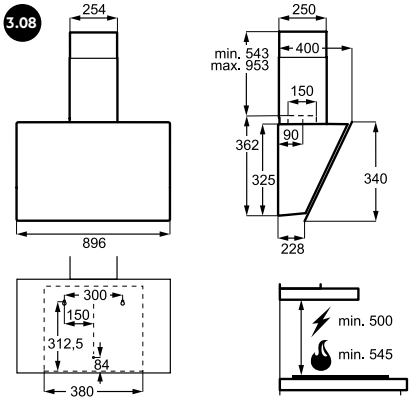

PSGBCH220DE0000K

DVK5961HB

3.09

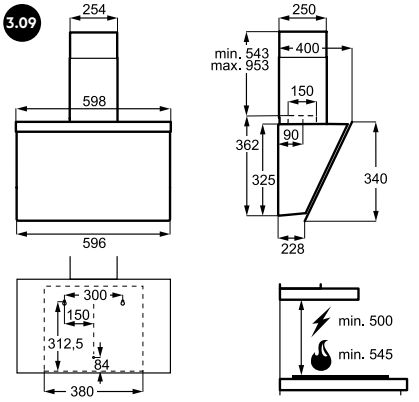

PSGBCH220DE0000M

DVK5661HB

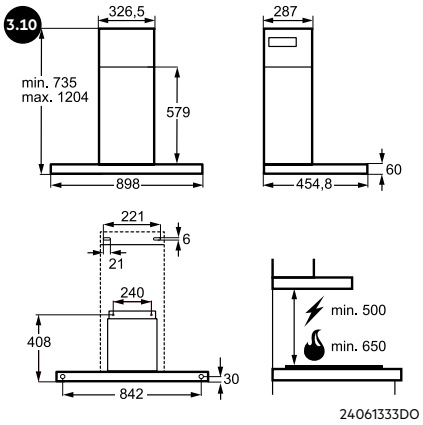

NDB8791CT, NDB8791CB

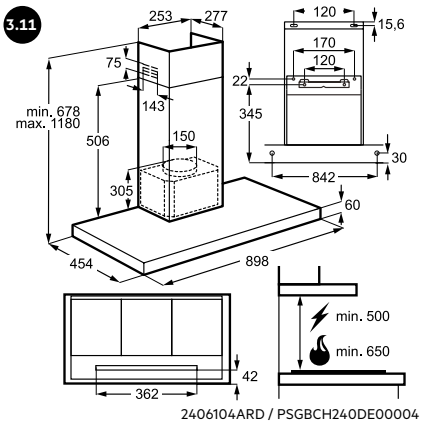

NDB6791HB

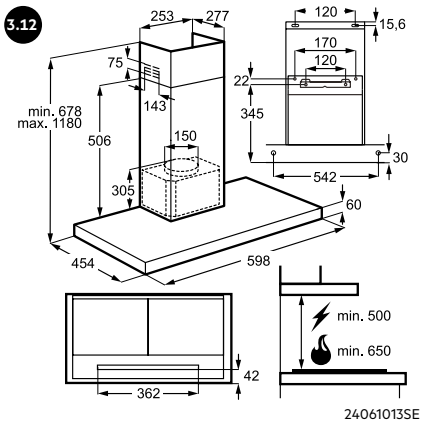

NDB6761HB

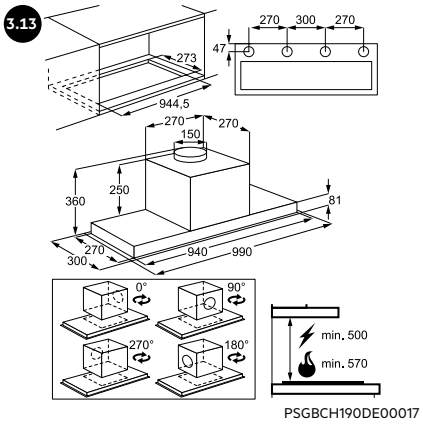

DGE5161HM

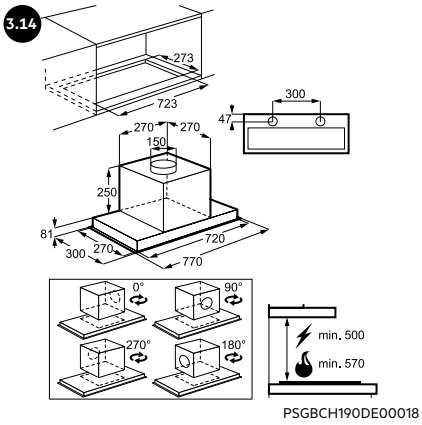

DGK5861HM, DGK5861HR, DGE5861HW

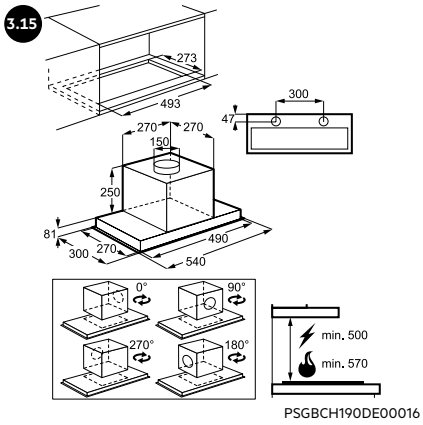

DGK5661HM

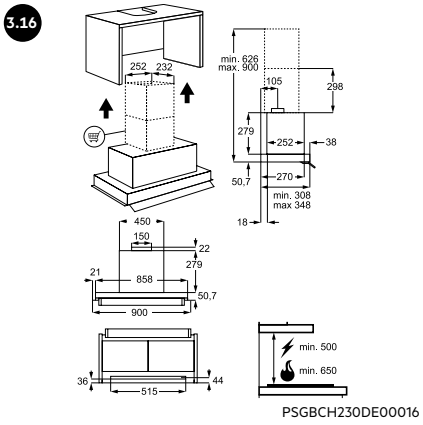

GDE689HB, GDE689HM

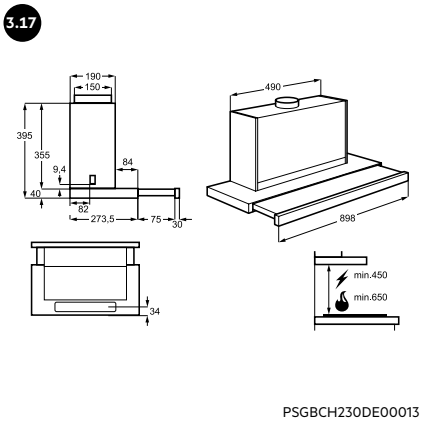

GDP869PB

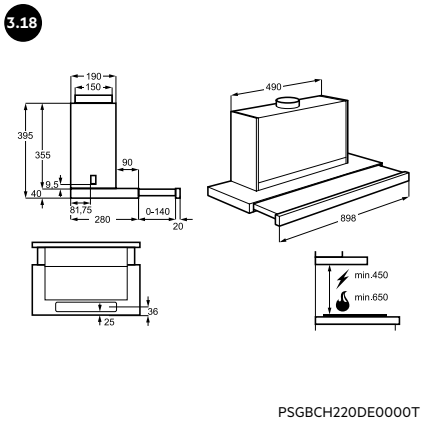

DPK5961B, DPE5960M

3.19

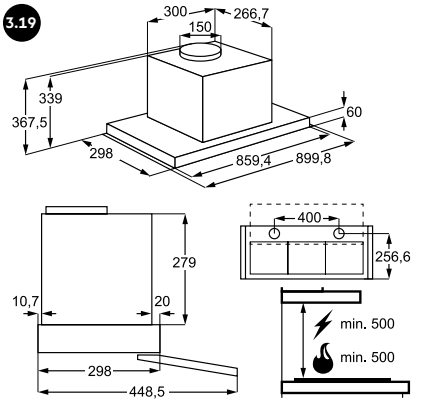

PSGBCH180DE00021

DPE4941M

3.20

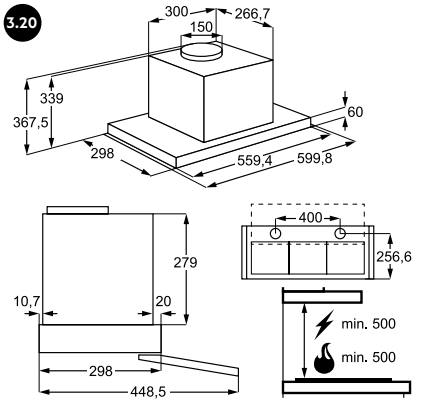

PSGBCH180DE0001Z

DPE4641M

3.21

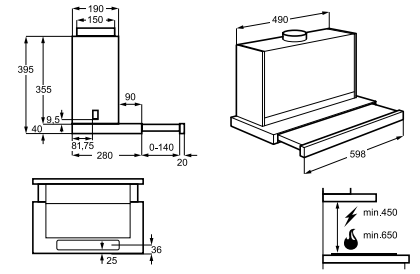

PSGBCH220DE0000S

DPE5660M, DPK5661B

3.22

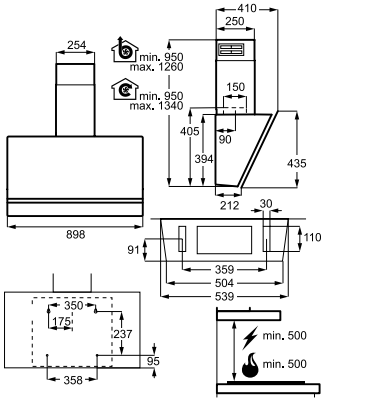

2407119MCJ

NDV8791CZ

3.23

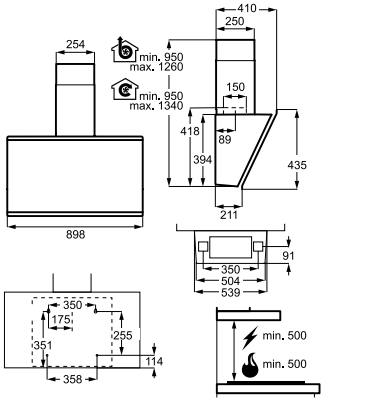

240603RVIT

GV77D91SZ

3.24

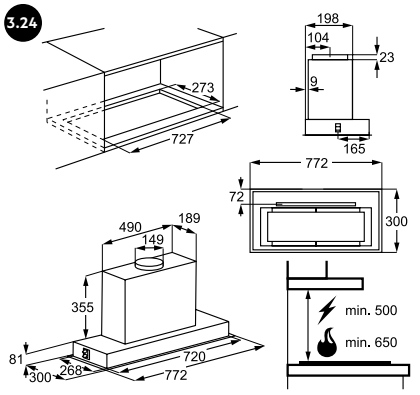

250912DF3V

GG96D81AB

4.01 251121DTV9

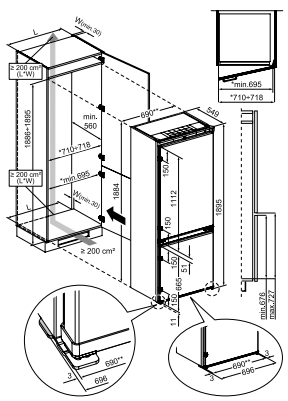

EK8C75S, NSC8T751DS

4.10 260605DB7G

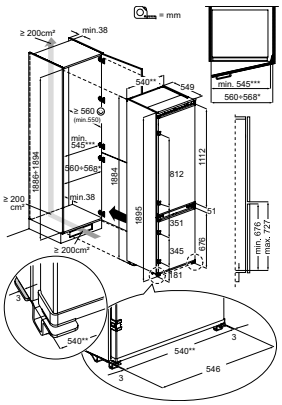

EK8C19S, NSC7C191DS, NSC7C191ES

4.20 PSGBRF220DE0000B

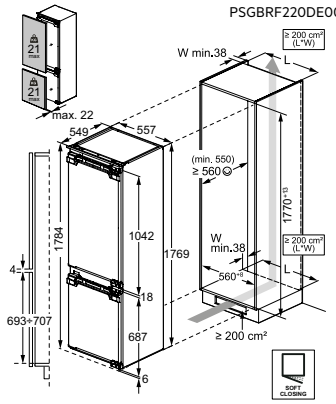

EK9A18C, EK8C18C1, EK7A18C, OSC7C181DC

4.21 PSGBRF220DE0000A

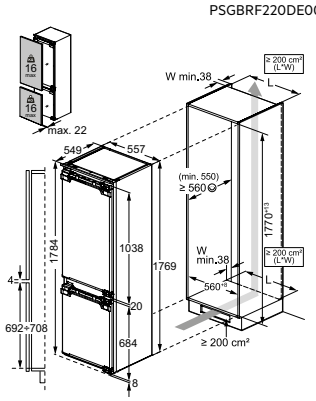

NSC6L181EF

4.30 PSGBRF210DE00009

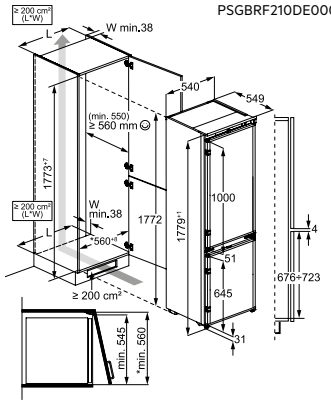

NSC9M181CS, NSC7C181DS, NSC7C181ES, NSC7N181ES, NSC6L181ES

4.40 PSGBRF230DE00005

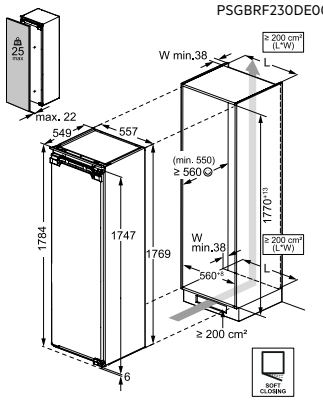

NSK7F181BC, ER9D18C1, NSK7D181DC, NSK7D181EC

4.41 PSGBRE130D000002

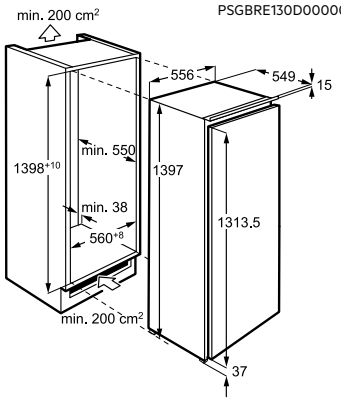

SKE814D9ZC

4.42 PSGBRE180DE00001

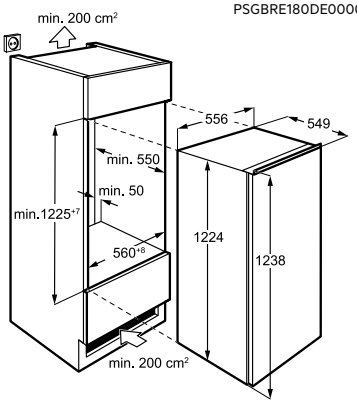

NSK5O122DC, NSK5O12EF

4.44 2507110SJC

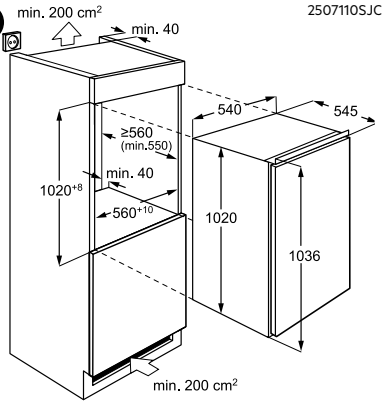

NSK3S101DC

Bij het naast elkaar installeren van een diepvriezer en koelkast wordt het aanbevolen om de diepvriezer links te plaatsen of de deur bij beide toestellen in dezelfde richting te laten openen.

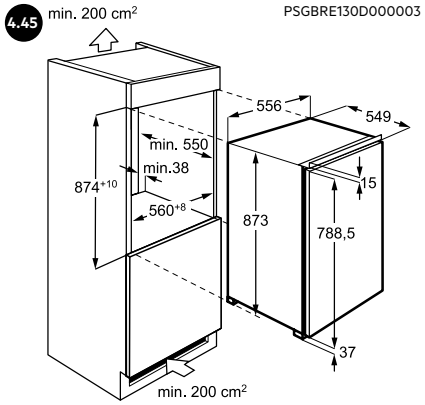

NSK5O881DF, OSK5O88EF

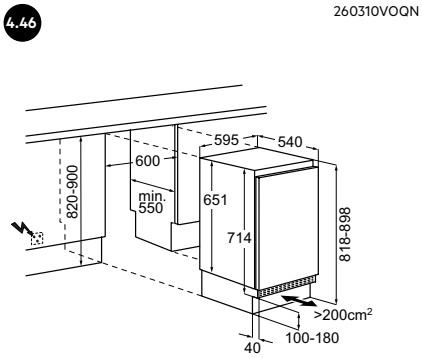

OSK3S821EF

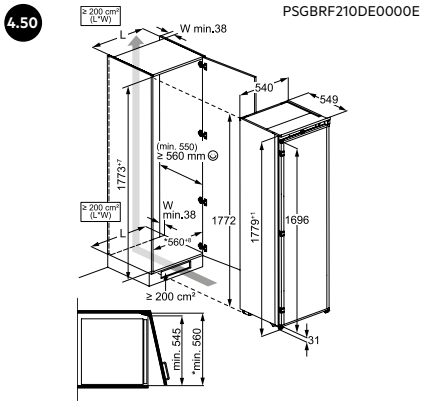

NSK7F181CS, NSK7D181DS, NSK7D181ES

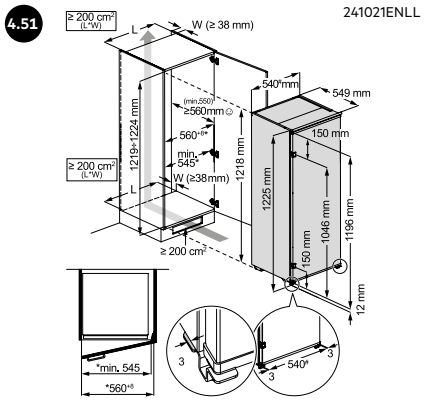

NSK7A121DS, NSK7A121ES

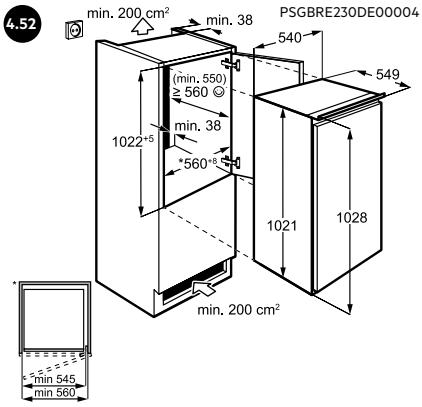

NSK5O101ES

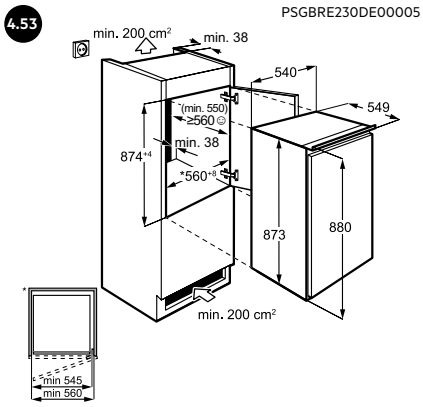

NSK5O882DS, NSK5S881ES

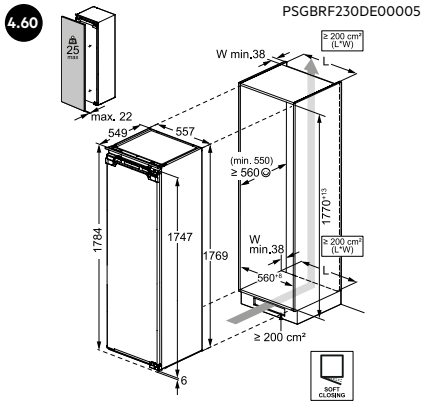

ES9D18C, ES7D18C

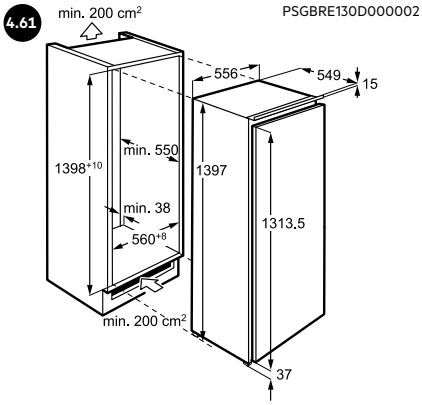

SFE814D9ZC

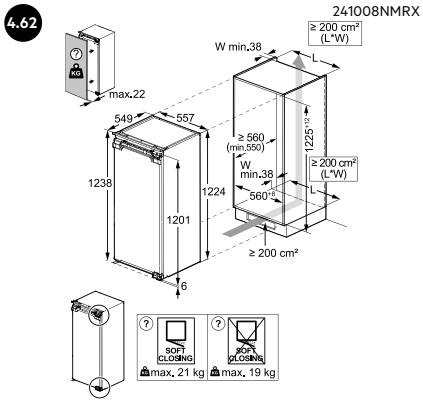

NSF7A121DC

Bij het naast elkaar installeren van een diepvriezer en koelkast wordt het aanbevolen om de diepvriezer links te plaatsen of de deur bij beide toestellen in dezelfde richting te laten openen.

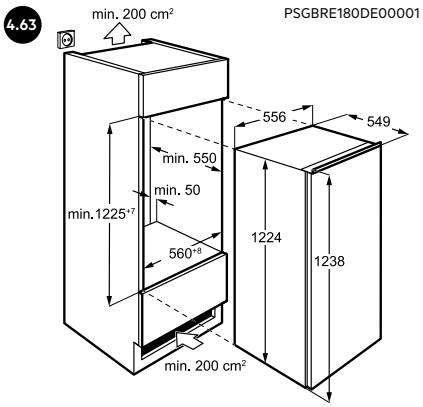

NSF5O12EF

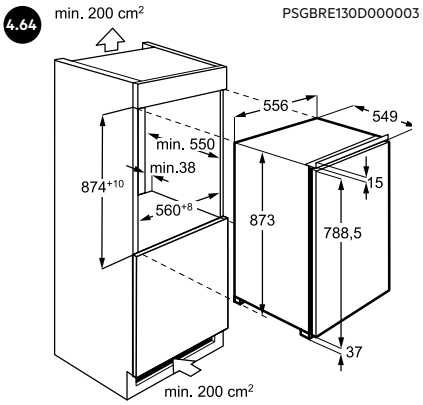

NSF5O881DF

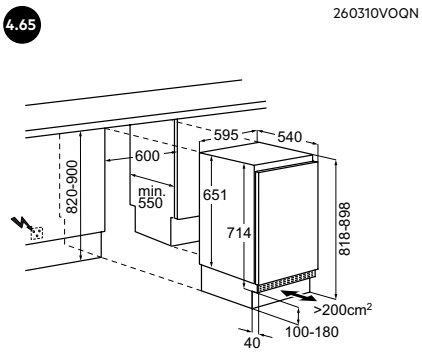

OSF3S821EF

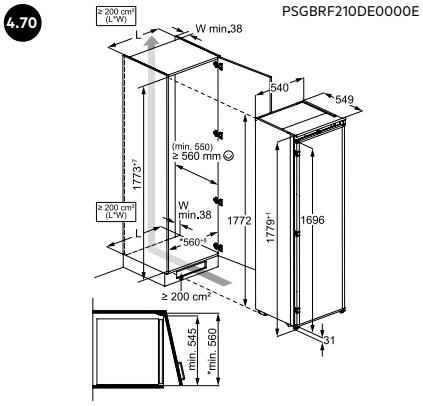

NSF7D181ES

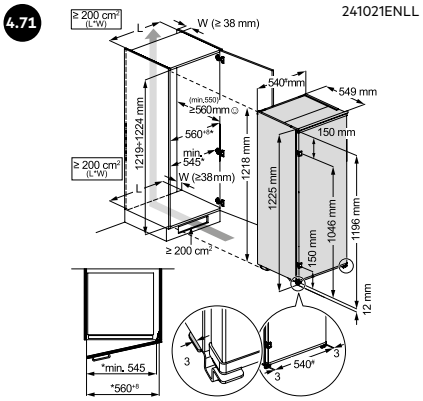

NSF7A121DS, NSF7A121ES

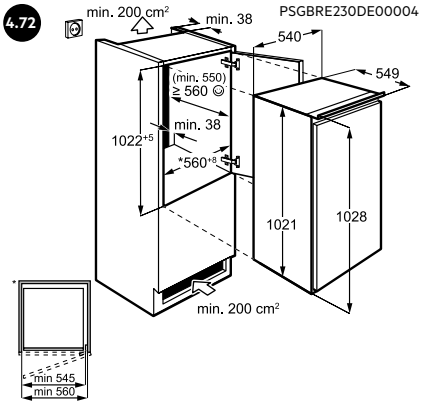

NSF5O101ES

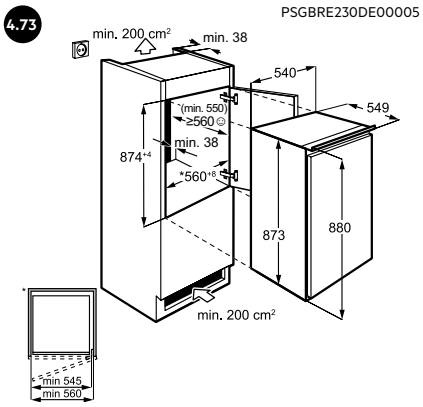

NSF5O882DS

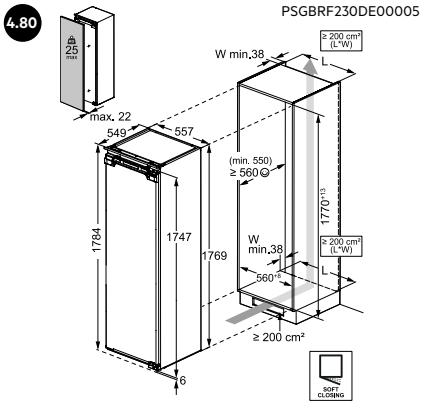

EF7D18C1, NAB7A181EC

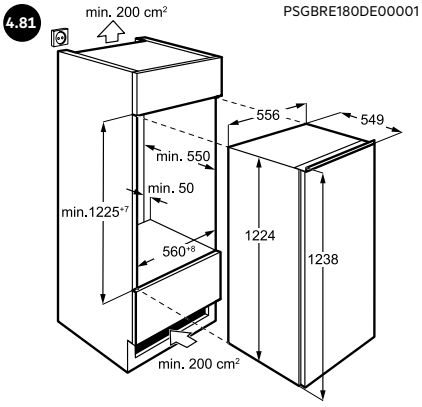

NAB7N12EC

Bij het naast elkaar installeren van een diepvriezer en koelkast wordt het aanbevolen om de diepvriezer links te plaatsen of de deur bij beide toestellen in dezelfde richting te laten openen.

4.82 PSGBRE130D000003

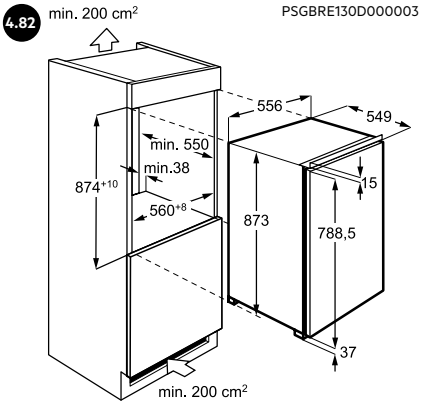

NAB6L88EF

4.83 260310VOQN

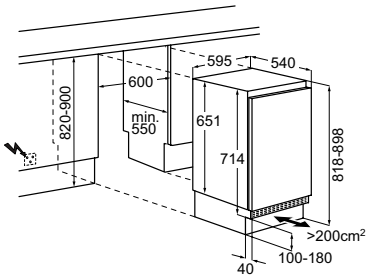

OAB3F821EF

4.84 PSGBRF210DE0000E

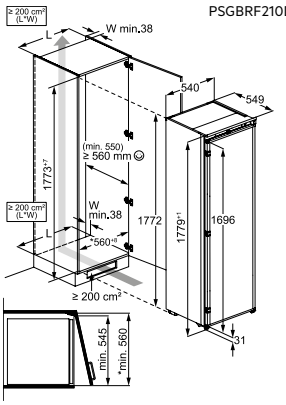

NAB7A181ES

4.85 260504I3DU

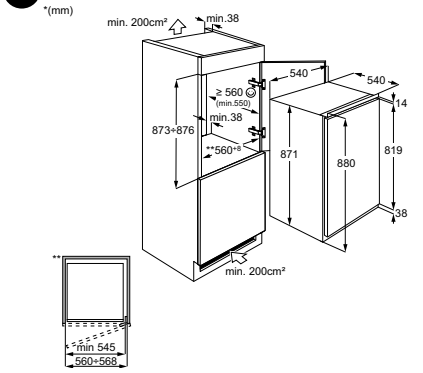

NAB6L881ES

4.90 260303XZLA

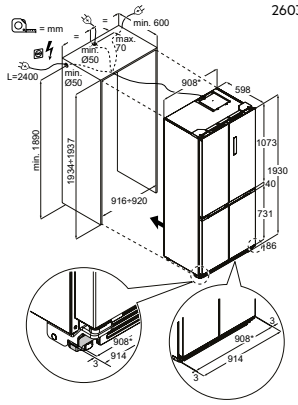

ORM9M521EB

Bij het naast elkaar installeren van een diepvriezer en koelkast wordt het aanbevolen om de diepvriezer links te plaatsen of de deur bij beide toestellen in dezelfde richting te laten openen.

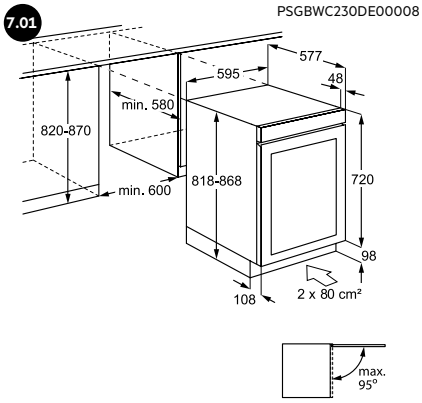

NSW8D826GT, NSW8S826GT

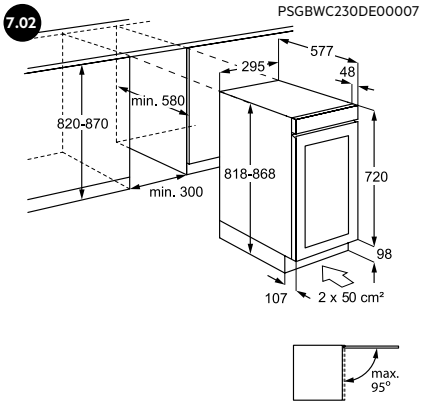

NSW8S823GT

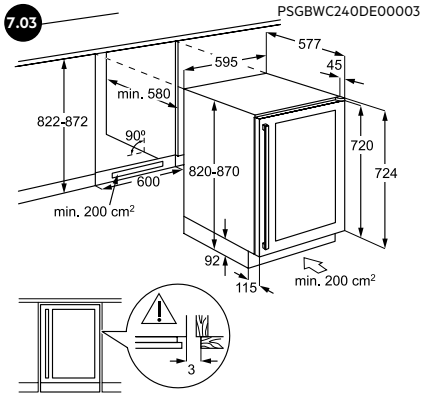

AWS4052B5B

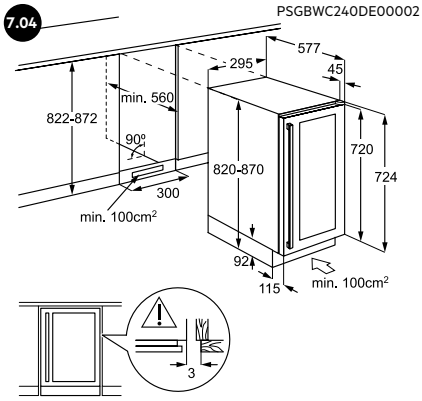

AWS4020B5B

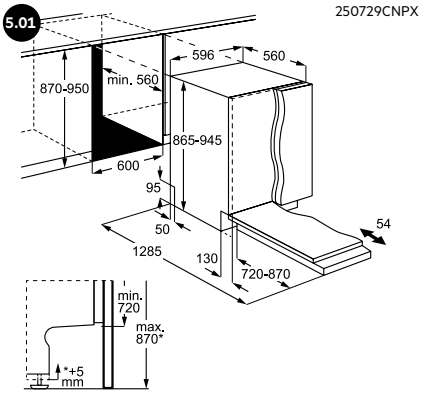

GX990XT, GX970XT

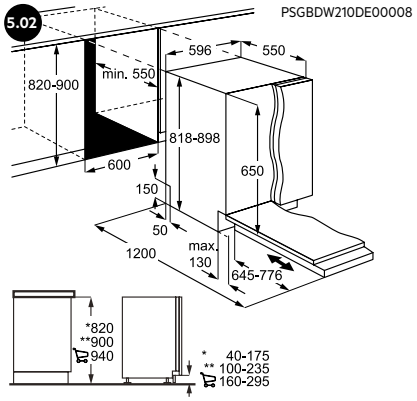

NG62IB21K, NG62IC20SK, NG62IB10SK, NG62ID11SK, NG62ID20SK, NG62IC10SK, NG52ID11SK

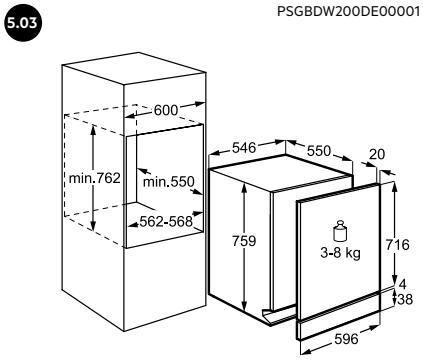

FSE63307P

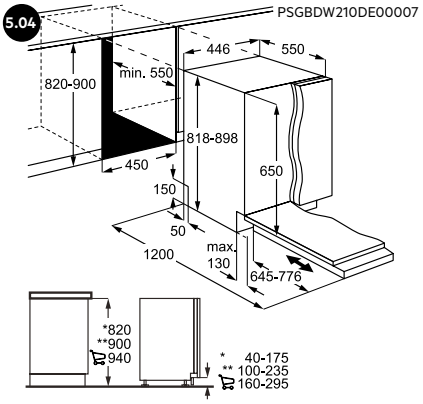

FSE74507P, FSE73407P

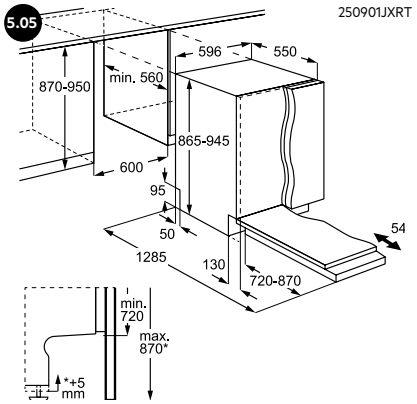

NG87IA20TK, NG87IC20SK

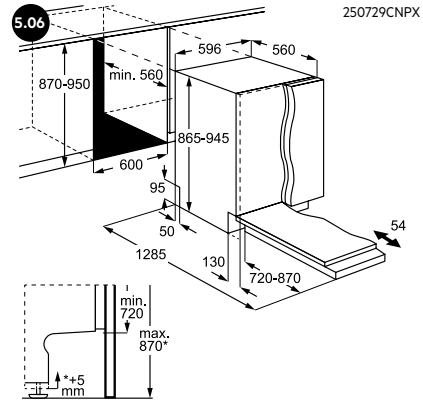

NG87IB20TK

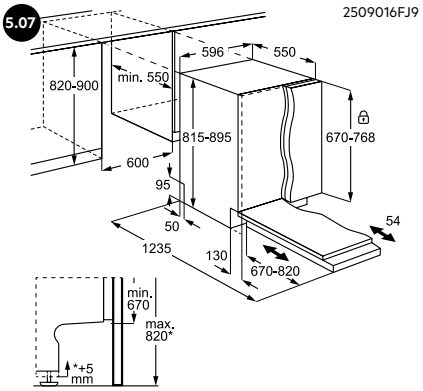

NG82IA50TK, NG82IB50SK, NG82IC40SK, NG82IC10SK, NG82IB20SK, NG82IC20TK

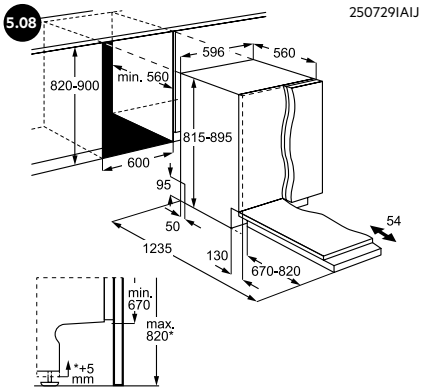

NG92IX20PK, NG82IB20PK

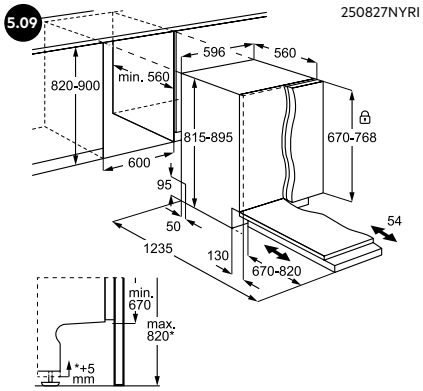

NG92IA20TK, NG92IA10TK, NG82IB10SK

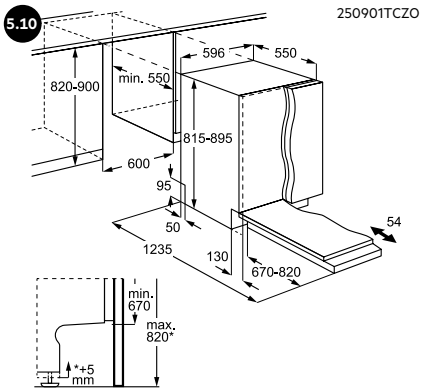

NG82IC20PK, NG82IA20SK, NG82IA10SK

6.00

PSGBWM200DE00001

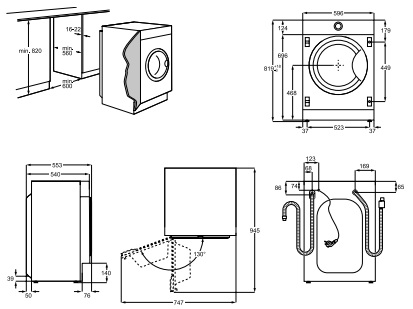

LWR7786BI

NOTES

NOTES

NOTES

PERFECTE ZORG DANKZIJ 5 JAAR GARANTIE

5 JAAR GARANTIE

Bij aankoop van minstens 4 AEG inbouw-toestellen* betaal je gedurende 5 jaar geen werkuren en materiaalkosten, mocht je beroep doen op onze service.

Deze garantie vraag je aan door je toestellen te registreren op aeg.be, waar je ook alle info vindt hierover. Na registratie ontvang je het 5 jaar garantiecertificaat per mail. Bewaar dit certificaat goed, zodat je dit kan voorleggen bij een eventueel servicebezoek.
*Specifieke voorwaarden zijn van toepassing.

* De kookplaat met geïntegreerde dampkap geldt als 2 toestellen.

ONZE SERVICE / PERFECTE ZORG

www.aeg.be
Je vindt er onze verdelers in je streek en alle info die je nodig hebt.

Onderdelen - Spareparts
https://shop.aeg.be
spareparts.belgium@electrolux.be

Herstellingen
Vraag je herstelling online aan via **aeg.be/herstelling**

Bezoek onze showroom
AEG Experience Center
Raketstraat 40, 1130 Brussel
Meer info en openingsuren: **aeg.be/showroom**

Bied je toestel extra bescherming
Al onze toestellen worden geleverd met een standaardgarantie. AEG biedt een selectie van verlengde garantiemogelijkheden. Hiermee kan je je toestel volledig beschermen tegen mogelijke storingen na het verstrijken van de wettelijke garantie.
Voor meer informatie surf snel naar onze website:
www.aeg.be

Recupel
Op 1 juli 2008 trad de aanvaardingsplicht in werking. Overeenkomstig de bepalingen van de milieubeleidsovereenkomsten wordt er vanaf die datum als aparte post op de factuur een zgn. wettelijke recupel in rekening gebracht. Deze bedraagt voor huishoudtoestellen (tarieven vanaf 01/01/2023):

Dampkappen met motor	€ 1
Diepvriezers	€ 10
Droogkasten met warmtepomp	€ 10
Droogkasten met condensatie	€ 1
Inbouwkoffiemachines	€ 0,05
Koel-vriescombinaties	€ 10
Koelkasten	€ 10
Kookplaten	€ 1
Microgolfovens	€ 1
Ovens	€ 1
Sous-vide lades	€ 1
Vaatwassers	€ 1
Warmhoudlades	€ 1
Wasmachines	€ 1
Wasmachines met warmtepomp	€ 10
Was-droogcombinaties	€ 1
Was-droogcombinaties met warmtepomp	€ 10

AEG
Electrolux belgium nv
Raketstraat 40
1130 Brussel

Verantwoordelijke uitgever: Electrolux Belgium nv.
Onder voorbehoud van technische wijzigingen. Nadruk, ook gedeeltelijke, alleen met onze toestemming. De prijzen vermeld in deze brochure zijn de heersende marktprijzen op datum van 01/01/2026, BTW en recupel inbegrepen, plaatsing en levering niet inbegrepen. Aangezien deze prijzen onderhevig zijn aan marktschommelingen dien je je steeds bij je plaatselijke verdeler te informeren over de aankoopprijzen. De opgegeven waarden in deze brochure kunnen variëren naargelang de gebruikte meetmethodes en -normen.

De fabrikant behoudt het recht wijzigingen aan te brengen zonder voorafgaande waarschuwing. De inbouwafmetingen en -schema's in deze brochure zijn louter indicatief. Voor de eigenlijke inbouw dient steeds de gebruiksaanwijzing geconsulteerd te worden. Druk- en zetfouten voorbehouden.
Niet contractuele foto's.

Update: 01/09/2026

AEG

Kies voor de digitale brochure in plaats
van deze papieren versie.
Zo bewaren we samen een stukje groen.
Scan de code of ga naar aeg.be!

FSC
www.fsc.org
MIX
Papier van
verantwoorde herkomst
FSC® C014352